Moldagem Flange de aço inoxidável Flange de alumínio Flange de aço para tubo redondo

Descrição do Produto:
1Material: aço inoxidável / alumínio / aço
2. Acabamento: cetim ou espelho ou revestimento preto
3. Para o tamanho do tubo: φ25,4 mm ou personalizado

KEBIL科比奥
SHENZHEN LAUNCH CO., LTD
INTERNATIONAL LIMITED

Design técnico:

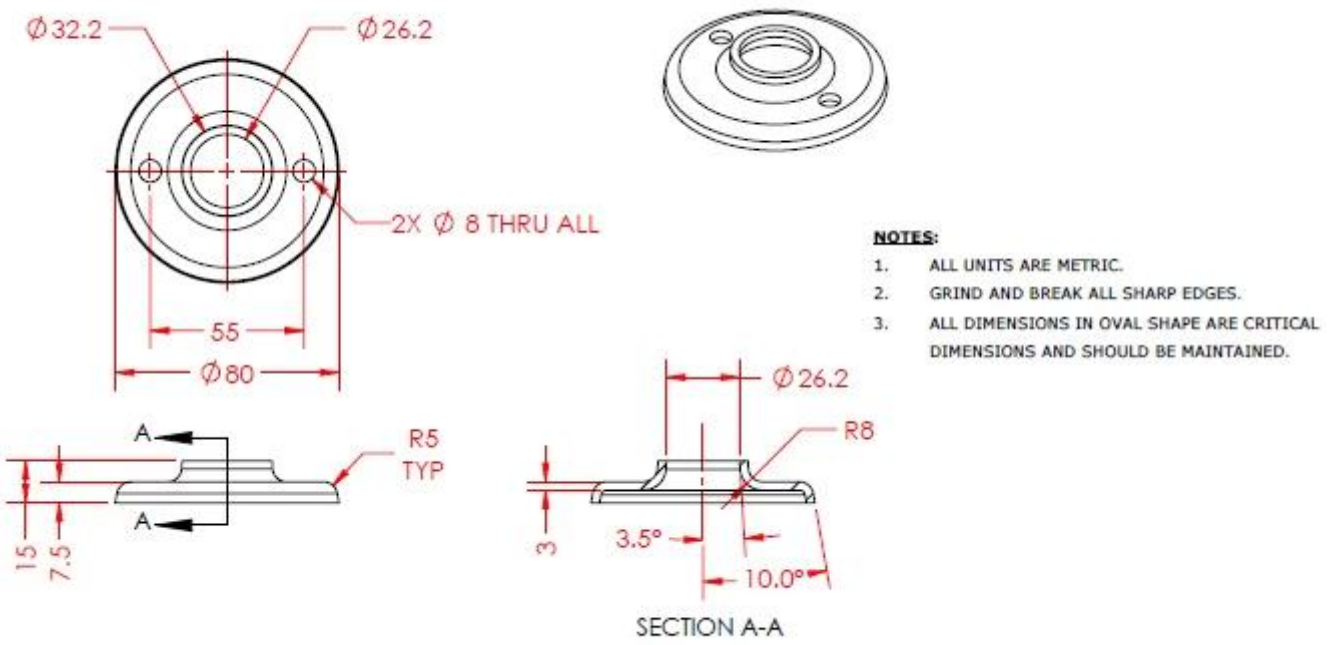

Necessita de um orçamento ou tem alguma questão, contacte-me gratuitamente.
Wendy: sales04@launch-china.cn
Celular / Wechat / WhatsApp: +86 159 8933 9827