**Deque externo da sacada Corrimão de aço inoxidável balaustradas de vidro Corrimãos**

**Trilho superior e acessórios para o convés externo da varanda Trilhos balaustradas de vidro de aço inoxidável**

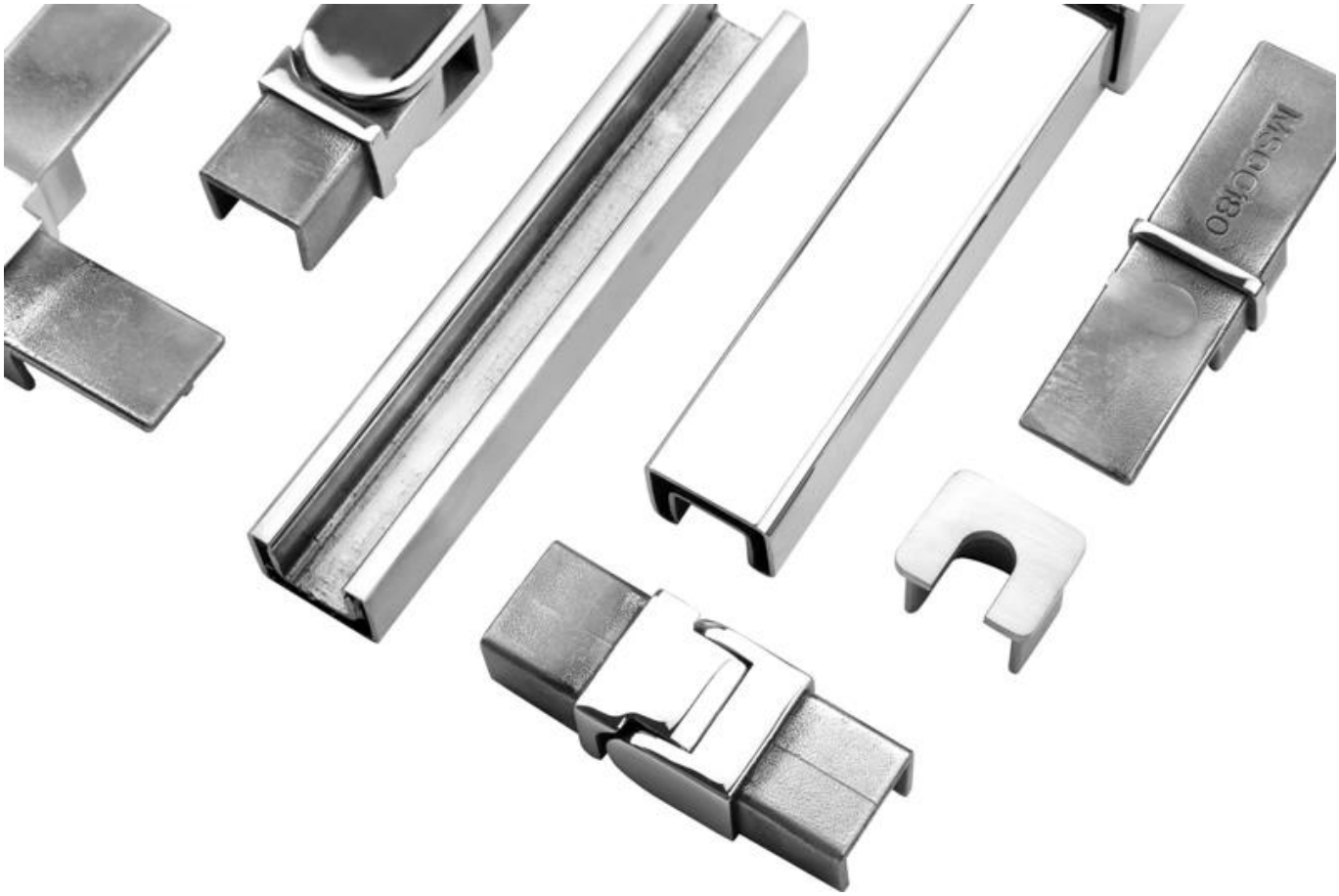
MSCG80

**Especificações do perfil do canal U de alumínio:**

| PARTE DE TRILHO - CAVE | MATERIAL | DIMENSÃO (MM) | SUPERFÍCIE TERMINADA | ESPESSURA DE VIDRO DE FALHA (MM) |
|---|---|---|---|---|
| Canal U / Perfil U | Alumínio ALloy | 102 * 62 | Anodização / tinta spray | 12-13,52 |
| | | 102 * 67 | | 8 + 1,52 + 8 |
| | | 102 * 70,5 | | 10 + 1,52 + 10 |
| Sistema interno e parafuso | 3 ou 4 metros por comprimento | | | |
| Cladding | SUS 304 / SUS 316 | 102 | Escovado / Espelho | / |
| Borracha | Plástico | Vários | Preto | Tudo |

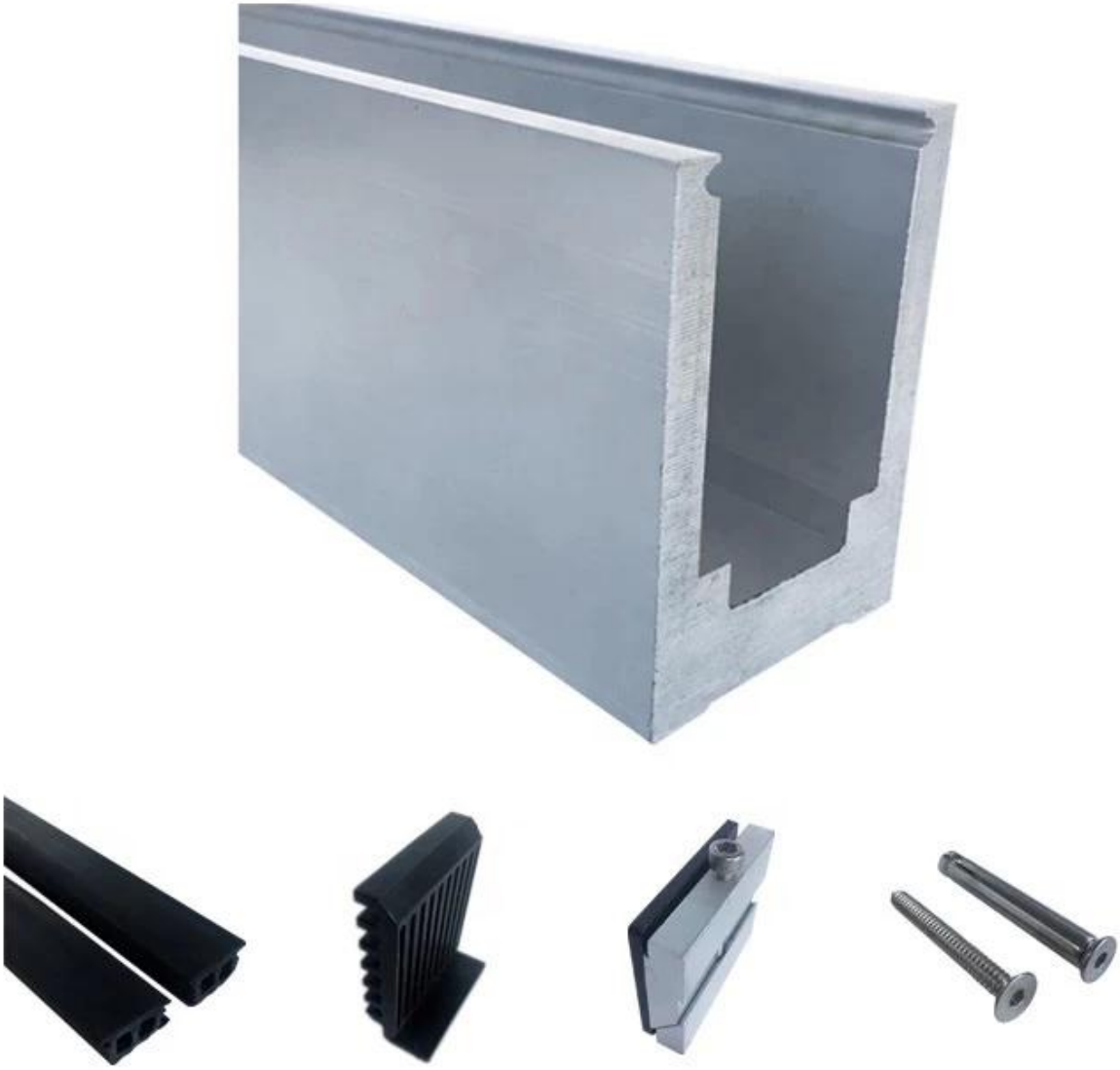

**acessível Modelos:**

LCH-A01 / A02: sem / com revestimento para uso com vidro de 20 mm a 21,52 mm

LCH-B01 / A02: sem / com revestimento para uso com vidro de 16 mm a 17,52 mm

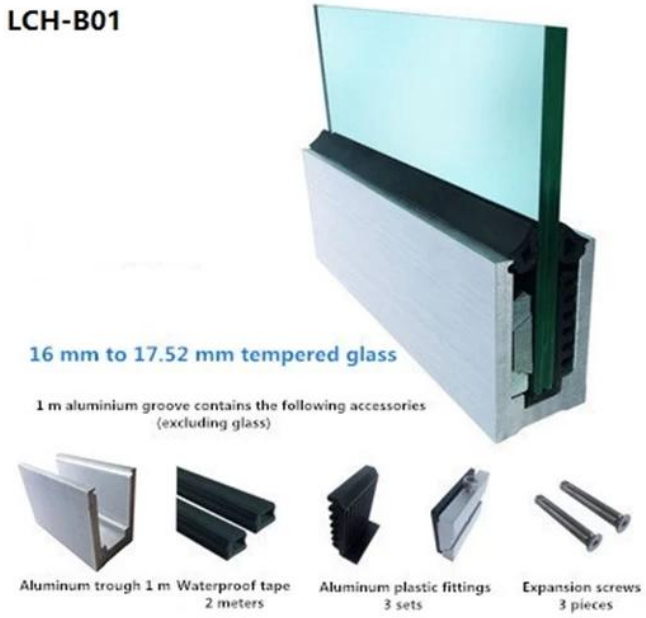

**LCH-C01 / A02: sem / com revestimento para uso com vidro de 12 mm a 13,14 mm**

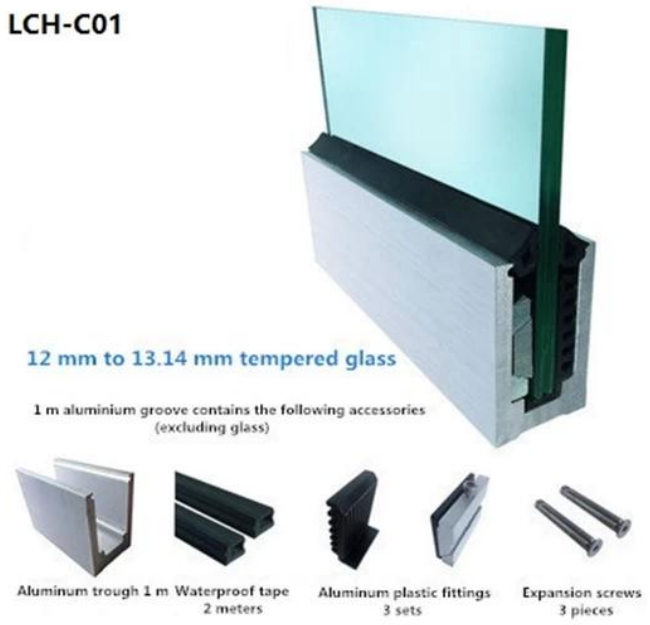

## LCH-D01 / A02: sem / com revestimento para uso com vidro de 12 mm a 13,14 mm

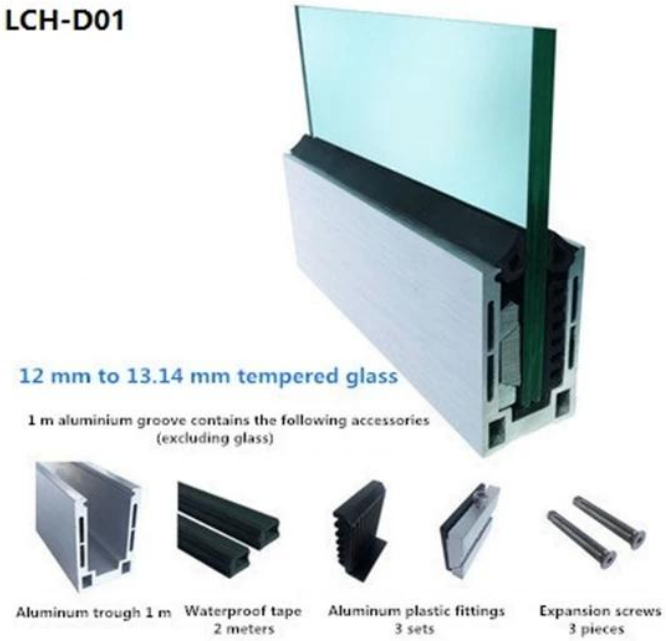

**Vidro para o convés externo da varanda Trilhos de aço inoxidável balaustradas de vidro Corrimãos:**

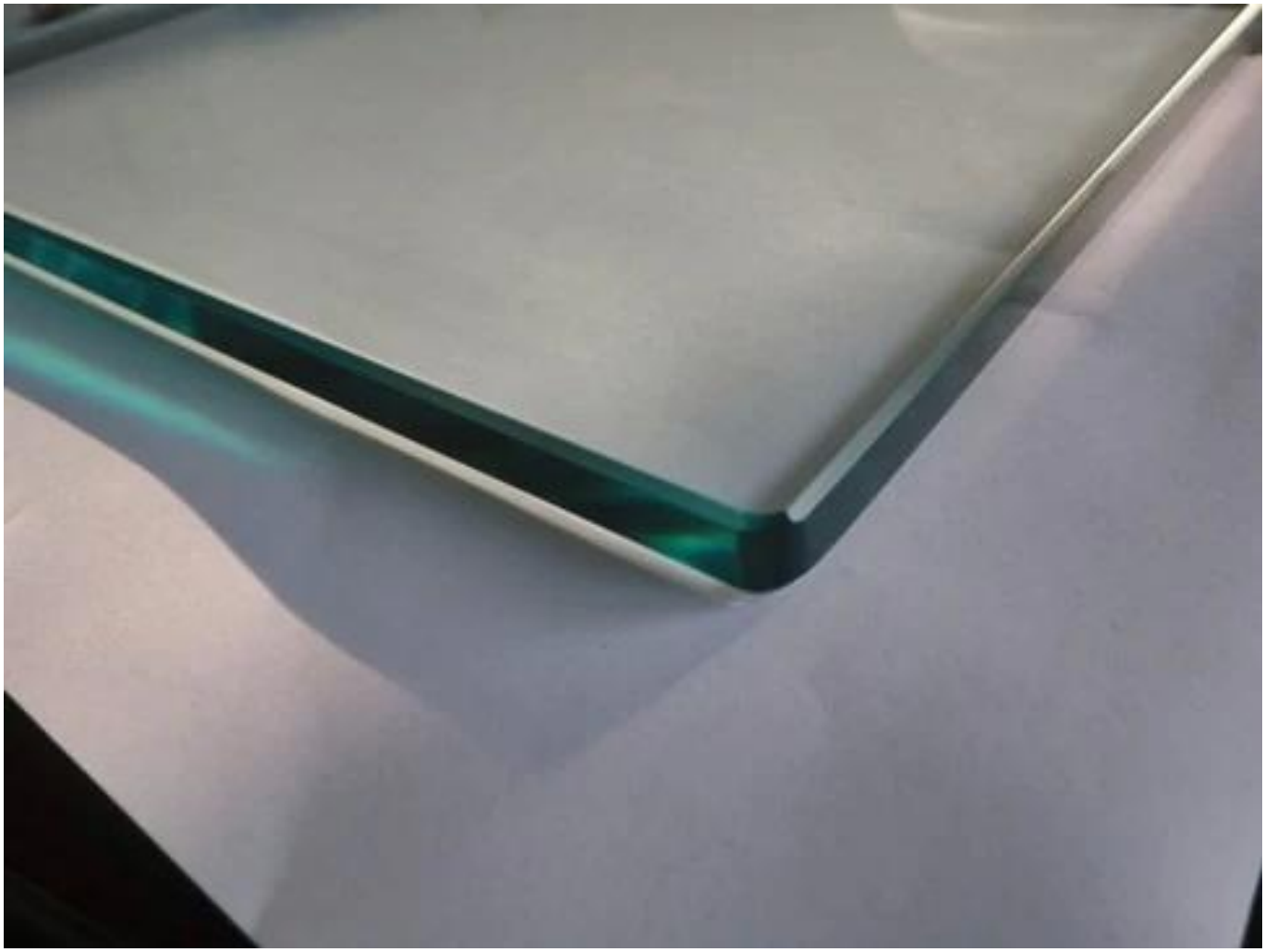

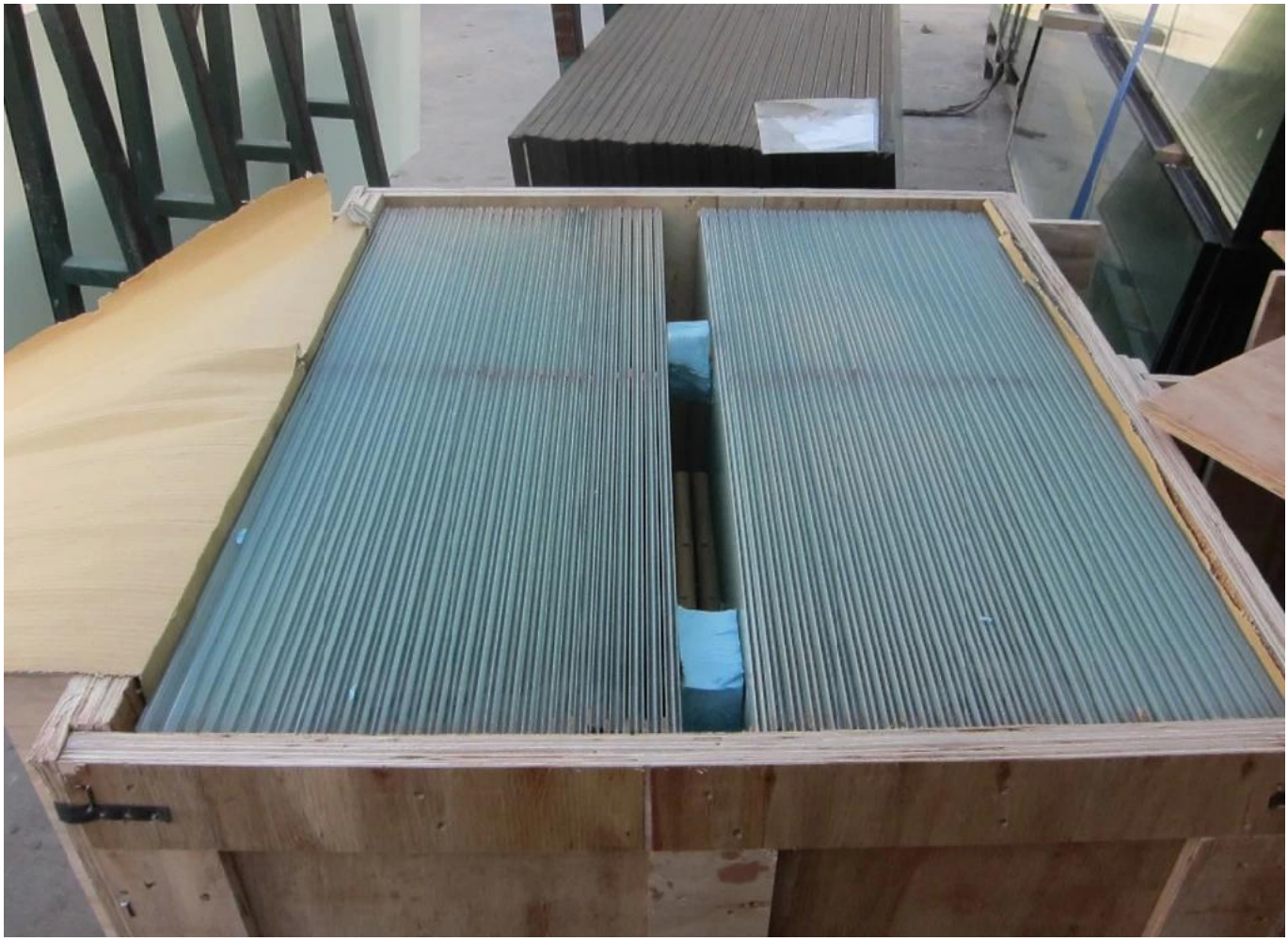

Para aplicação comercial e residencial
Para atacado e varejo (nós somos fabricantes)

**Perguntas frequentes**

**1. você é fábrica?**

**Sim, somos fábrica.**

**2. Vocês oferecem amostras grátis?**

**Sim, oferecemos amostras grátis, mas os clientes precisam pagar taxas expressas.**

**3. Que materiais você possui?**

**Temos o material de aço inox 304, 316, 316L e Duplex 2205.**

**4. Qual é o seu MOQ?**

**O MOQ do pedido necessário é de 1 pc.**

**5. Que tipo de pagamento você aceita?**

**Aceitamos o pagamento de T / T, LC, PayPal, West Union, etc.**

**6. Qual é o seu prazo de pagamento?**

**Nosso prazo de pagamento é T / T (100% ou 30/70) ou LC à vista.**

**7. Qual é o seu prazo de entrega?**

**Nosso tempo de entrega é de 5 dias a 30 dias com base em sua quantidade.**

**8. Vocês oferecem serviço de OEM e ODM?**

**Sim, oferecemos serviços de OEM e ODM.**

**9. Vocês oferecem serviço pós-venda?**

**Sim, oferecemos serviço pós-venda. Qualquer reclamação de encomendas será tratada a tempo dentro de 12 horas.**

**Contate-nos agora para mais informações:**

**véspera**

**Email: sales03@launch-china.cn**

**Mobile / Whatsapp: +8613686807796**