Descrição do Produto

1. Grau: SUS316, SUS316L, DUPLEX2205
2. Espessura do vidro: 10 mm - 13,52 mm
3. Acabamento: cetim ou espelho polido
4. Certificação: ISO9001, CCC

Nome do Produto: Spigots de balaustradas de vidro, torneira de cerca de piscina de vidro de aço inoxidável
Material: aço inoxidável
Número do modelo: RBM
Montado: Pavimentos
Aplicação: Esgrima sem moldura & Balaustrada

Produtos Show

- Tratamento de superfície mate acetinado

- Tratamento de superfície brilhante polido espelho

Mais fotos:

Embalagem:

Desenho técnico:

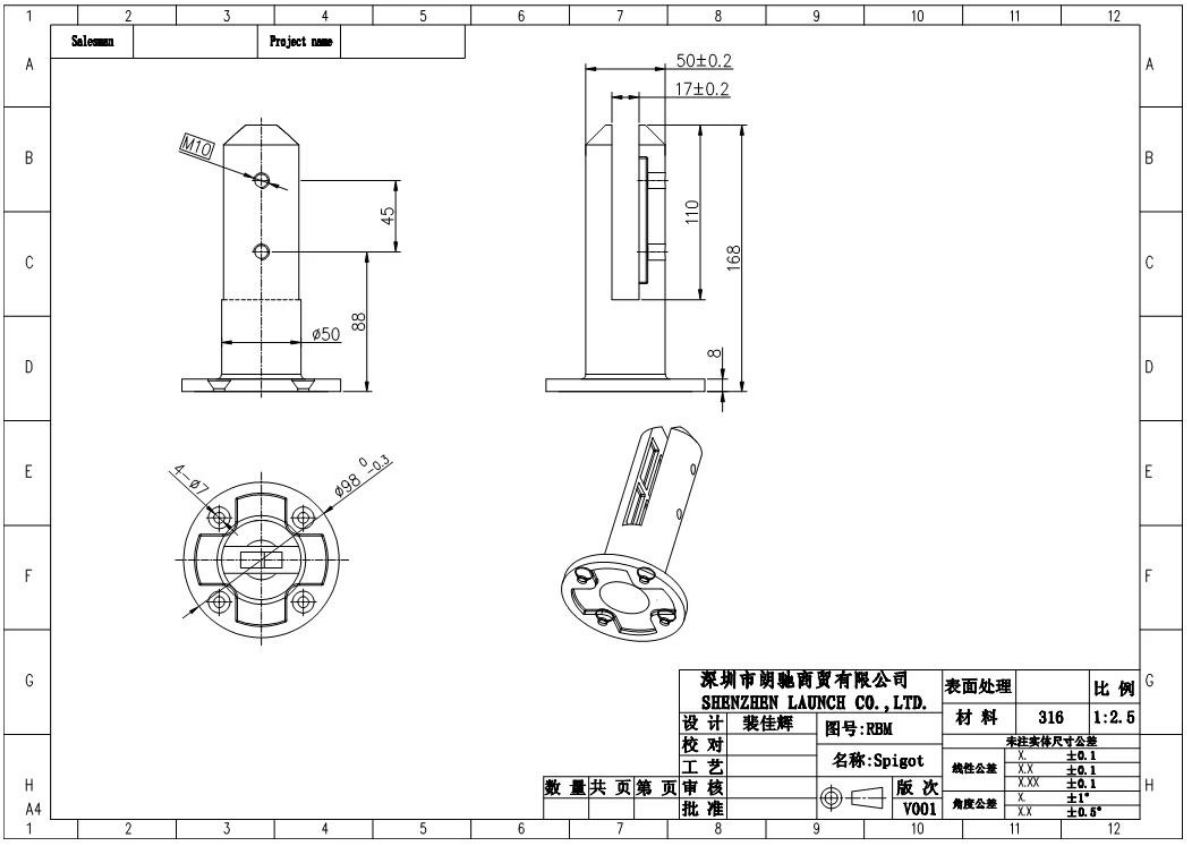

Mais cores disponíveis:

Black Polished

Gold polished

Embalagem & Entrega

Detalhes de empacotamento :

1. Cada espigão é envolvido com filme plástico e air bag, e depois colocado em uma caixa.
2. 100 espigões são embalados em um caso de contraplacado pântano.
3. Também pode ser embalado como requisitos dos clientes.

Detalhes da entrega: 10-15 dias úteis após o pagamento.

Nossas certificações

Contato
Eve Chow
Email: sales03@launch-china.cn
Mob / WhatsApp: +8615907334556

KEBIL科比奥® SHENZHEN LAUNCH CO.LTD
LAUNCH INTERNATIONAL LIMITED

Eve Chow

Sales representative

M : +86 159 0733 4556
T : +86 755 8603 7559
E : sales03@launch-china.cn
A : B5-5003, Yilida Bldg, Nanshan District, Shenzhen