Especificações de produção.

Poste de corrimão redondo de alumínio e vidro

Material: Alumínio 6063T5

Acabamento: Revestimento em pó

Dimensão: Diâmetro 50 mm redondo, 3 mm de espessura, 1100 mm de altura ou conforme a exigênciae

Relatório de teste de força: disponível

KEBIL科比奥®

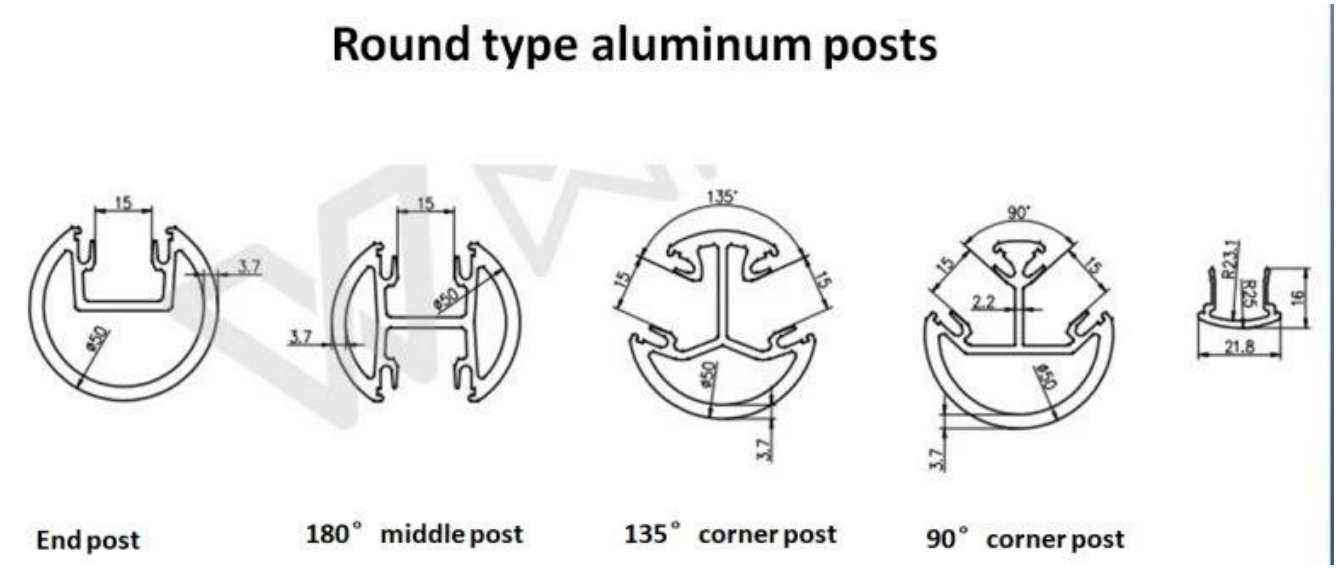

Poste de corrimão de vidro quadrado de alumínio

Material: Alumínio 6063T5

Acabamento: Revestimento em pó

Dimensão: 50 * 50 mm quadrados, 3 mm de espessura, 1265 mm de altura ou conforme a exigência

Relatório de teste de força: disponível

KEBIL科比奥® SHENZHEN LAUNCH CO.LTD
LAUNCH INTERNATIONAL LIMITED

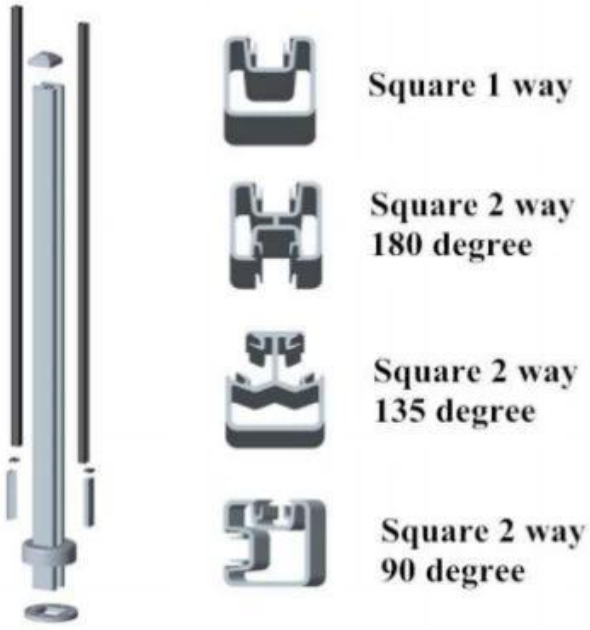

Square type aluminum posts

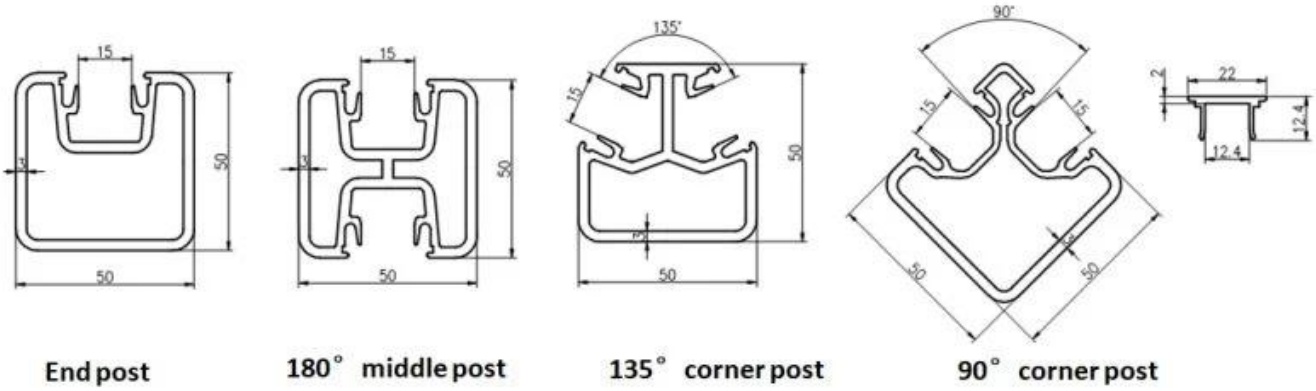

End post | 180° middle post | 135° corner post | 90° corner post

Postagem de cor diferente

Powder coated black color aluminum post

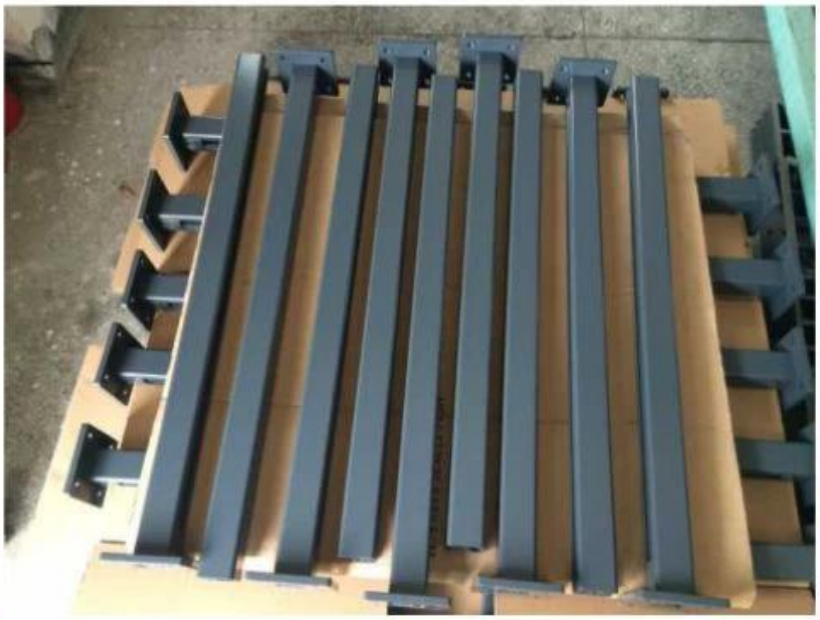

Powder coated white color aluminum post

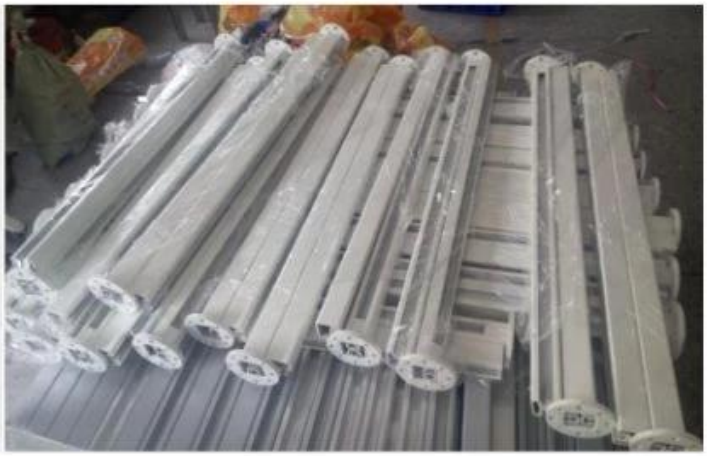

Powder coated brown color aluminum post

Produção em massa

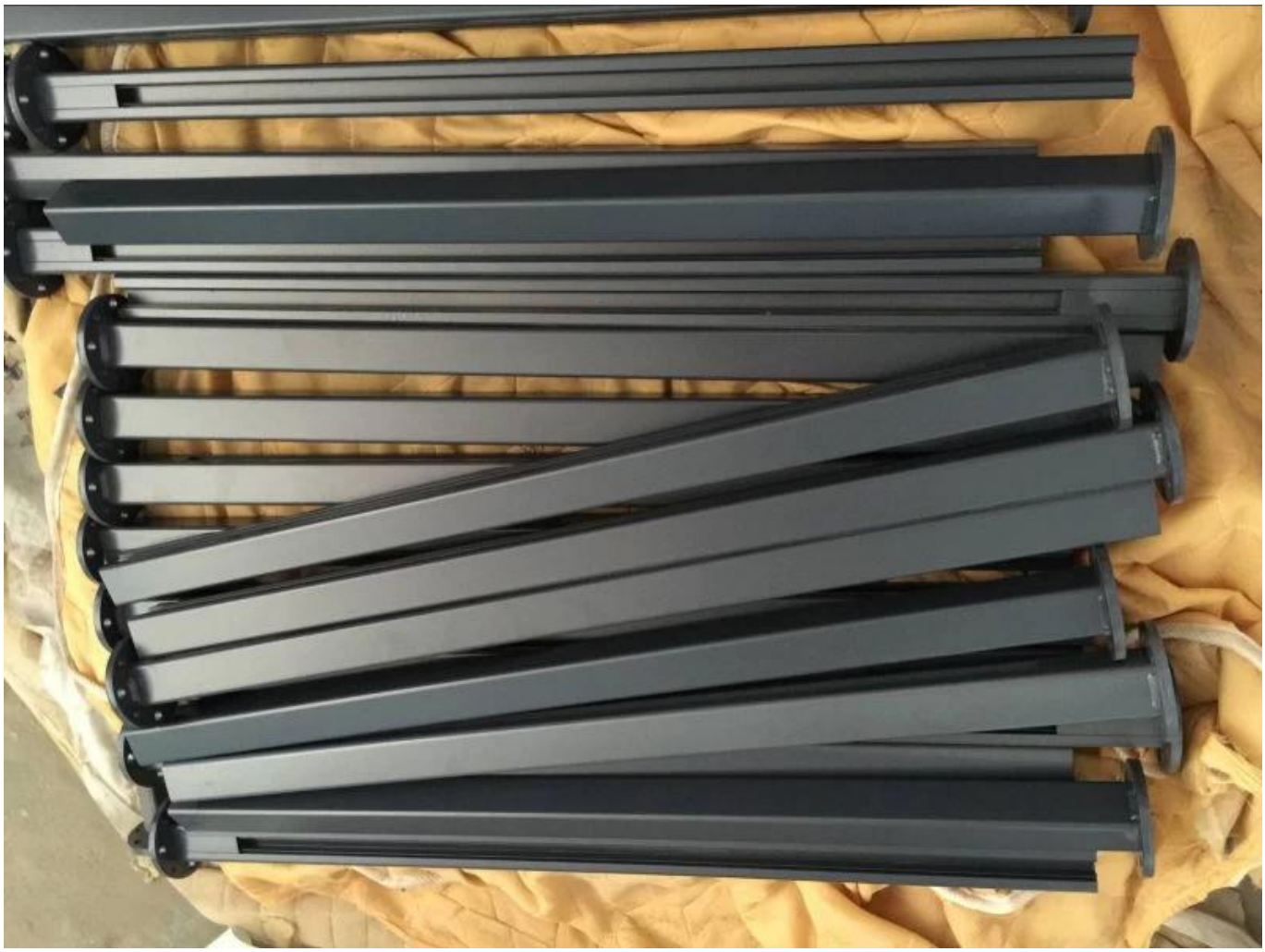

Informação de embalagem

Pode ser embalado conforme a necessidade do cliente

1.plastic bag/bubble bag

2. 2-5 pieces into one box

3.Full packaging

Imagem do Projeto

Aplicação mais usada, como cercas de piscinas, sistemas de corrimão de varanda,

sistemas de corrimão de deck

Se você tiver alguma dúvida, não hesite em entrar em contato.

Frank Fang

Telefone / Wechat / Whatsapp: +8615906261741

Email: sales02@launch-china.cn