SS316 Porcelana Construção China Balaustrada Fundição Varanda Trilho Escada Cerca Natação Torneira De Aço Inoxidável Torneira De Vidro

Por que nós

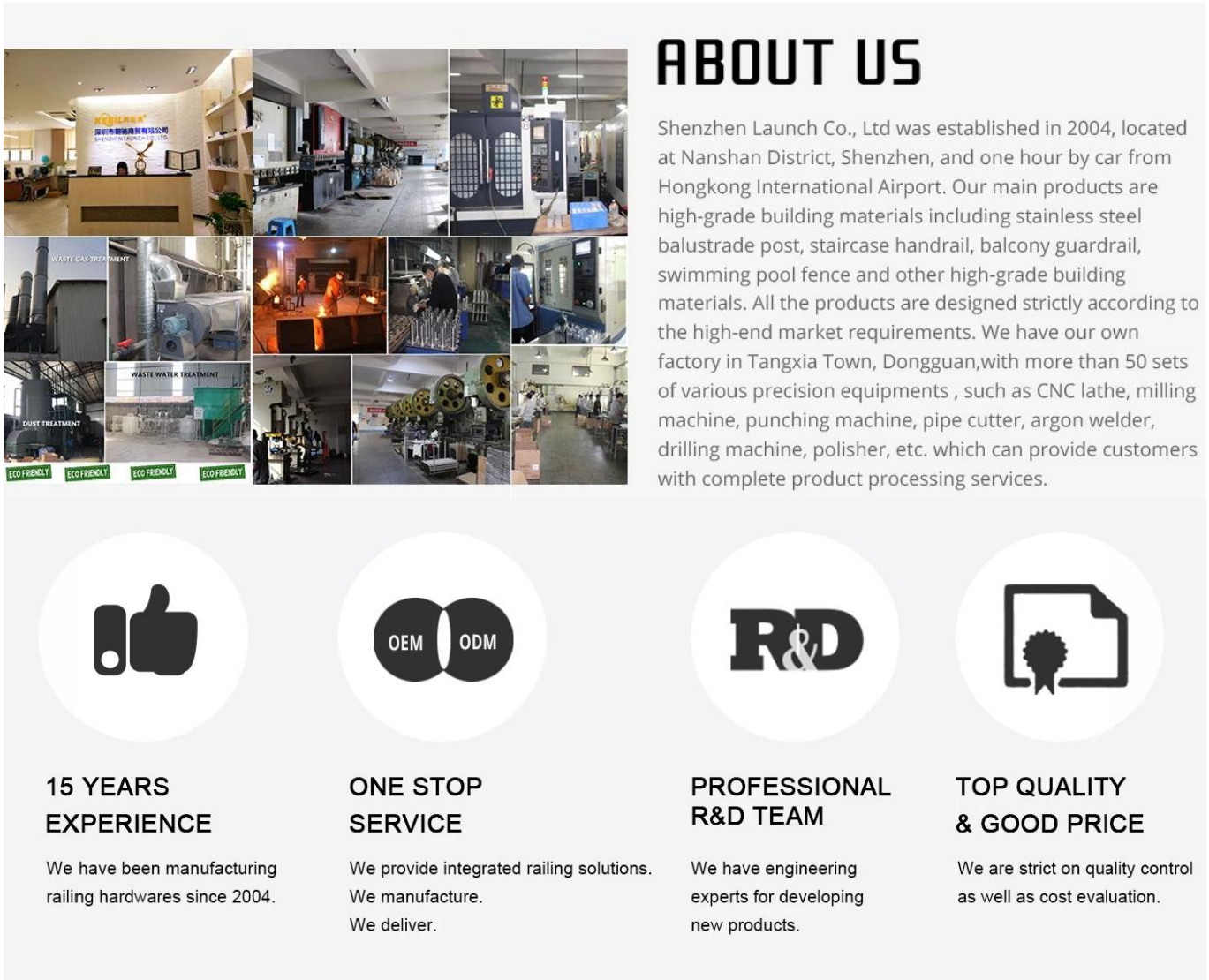

Descrição do Produto

Produto Maeu	SS316 Porcelana Construção China Balaustrada Fundição Varanda Trilho Escada Cerca Natação Torneira De Aço Inoxidável Torneira De Vidro
material	Aço inoxidável duplex 2205/316
modelo	Padrão australiano **AS 1926.1-2012**: Barreiras de segurança para piscinas
Instalação	4 furos submersos 11mm para montagem de parafusos de madeira ou de cabeça
finalmente	Espelho acetinado polido / escovado
sim Oiass T.caipira	8-13,52 mm (não é necessário furo de vidro)
altura	168 mm
Tamanho da tampa da base	100x100mm por quadrado, diâmetro 100mm por rodada
base	Montagem em superfície / piso

Método de fabricação	Fundição (alta qualidade)
detalhes da embalagem	1) Uma peça em um saco plástico de bolhas e depois em uma caixa branca 2) 12 peças em caixa de papelão 365x330x230mm 3) Embalagem como exigências de cliente
aplicação	Guarda-corpo em vidro para cerca / para varanda / para ponte / para escada
Inspeção de fábrica	Disponível
Sgrande	Disponível
MOQ	10 peças. Poderia pedir de acordo com o seu trabalho Requisitos.
OEM e ODM serviço	Disponível

natação cercar cânula em preto opaco terminado:

KEBIL科比奥

Torneira de aço inoxidável Destails

1) Projeto técnico da torneira de vidro de aço inoxidável

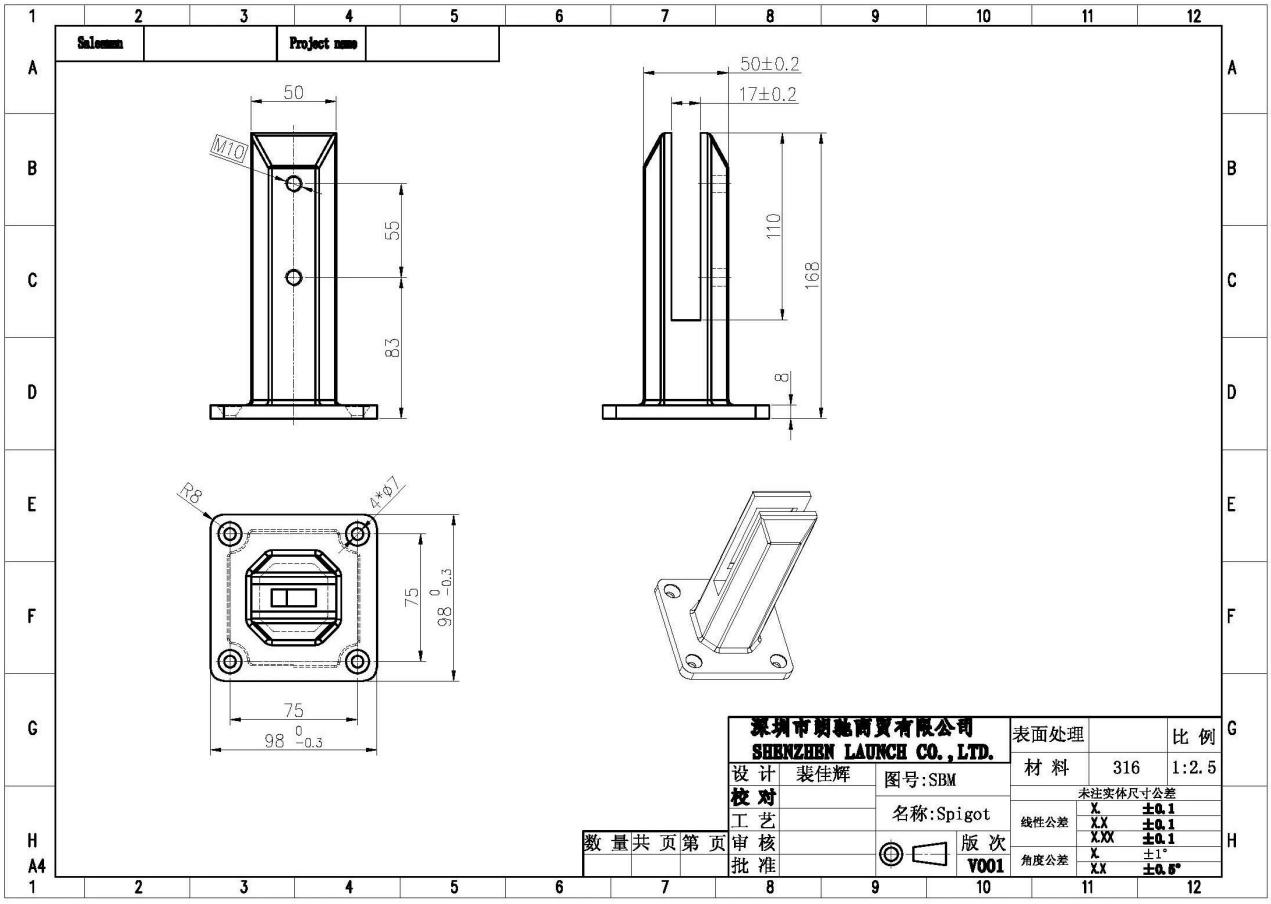

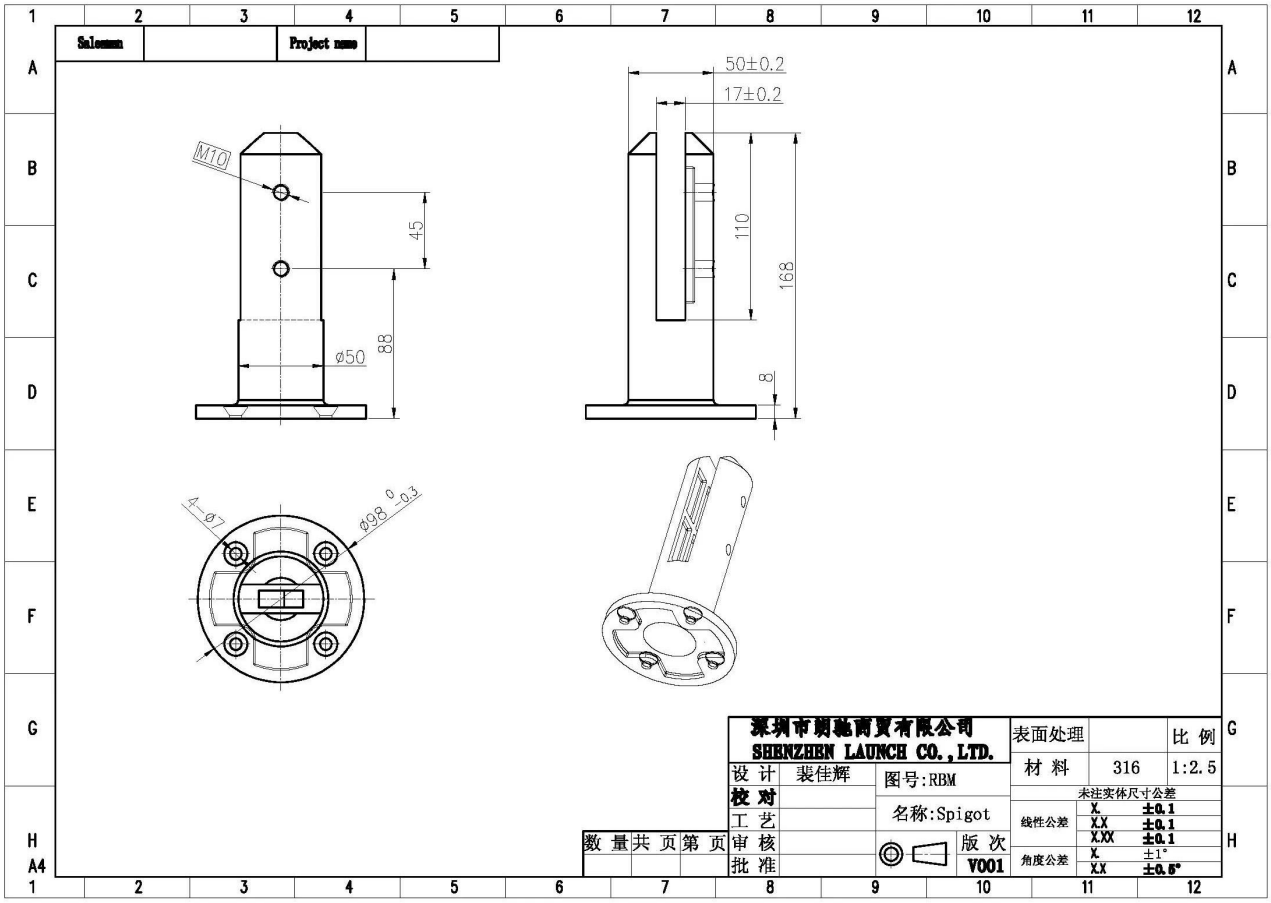

2) Imagens de torneira de aço inoxidável para cerca de piscina

KEBIL科比奥®

RBM

SBM

3) Guia de instalação para braçadeira de vidro de aço inoxidável

fixing method: base plate spigots

Mark out the centre line of proposed glass fence with a chalk line. Determine clamp location based on a sheet size (recommendation on pages 1 & 2). Use base plate as a template to mark out the hole positions and drill holes to suit.

Note: Do not exceed 100mm gaps between glass panels. Optimum gap is 40mm to 60mm

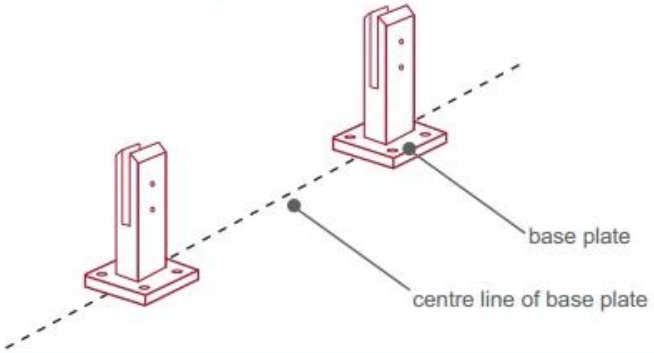

Now the base plated spigots can be fitted to the floor and plumbed via shims (not supplied) under the base plates. Be sure to tighten firmly as the smallest of movement at the base plate will result in noticeable movement at the bottom of the glass fence.

Tip: By setting the two outer spigots of your total span, a string line can be run in the 'throat' of the spigots, giving correct height for all spigots in between

Note: Do not exceed 100mm gap from the fixing surface to the bottom of the glass

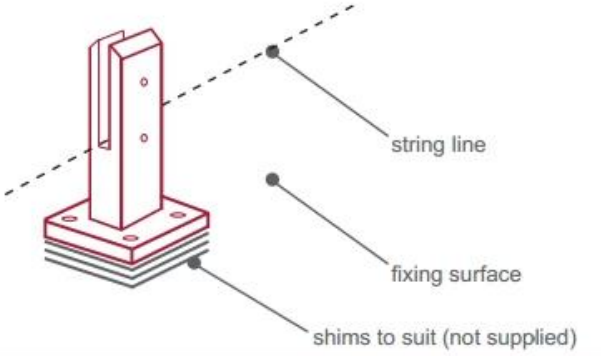

When all spigots are installed, slip domical cover the top of the spigot to hide fixings. It will be necessary to turn the adjustment screws on the spigot face all the way in to allow cover to pass over

Note: Same installation method applies to round base plate spigot

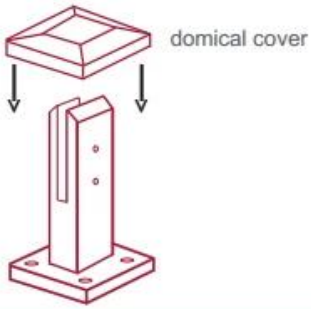

The glass is then installed to the spigots.
Place plastic packers between glass & spigot, at no stage should glass touch the metal

How adjustability works:

1. Place glass in spigot
2. Fix/ tension glass both sides with allen key

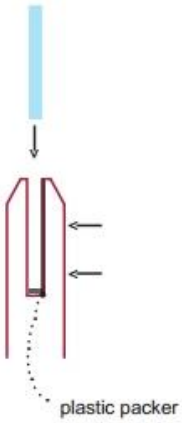

Empacotamento de aço inoxidável da segurança da piscina da piscina

1. Uma peça em um saco plástico de bolhas e depois em uma caixa branca.
   12 peças em caixa de papelão 365x330x230mm.
2. Embalagem como exigência do cliente.

Cercado em vidro em aço inoxidável

Perguntas frequentes

1. para muitos materiais você tem?
SS304, SS316, SS316L, duplex 2205, etc.

2. Você pode me enviar a lista de preços completa?
Lamentamos, porque o preço depende de muitos fatores, como quantidade, tipo de material, tratamento de superfície etc., ofereceremos uma cotação precisa assim que você confirmar os requisitos detalhados.

3. Você oferece serviço de OEM e ODM?
Sim, podemos fabricar os produtos de acordo com seus desenhos ou amostras técnicas. Somos profissionais em fundição de precisão, fundição, impressão, usinagem CNC, etc.

4. Que tipo de pagamento você recebe?
T / T, L / C, PayPal, União Ocidental etc.

5. Qual é o período de pagamento?
T / T (30/70) ou L / C à vista.

6. Qual é o tempo de entrega?

No prazo de 5 dias úteis para itens de venda quentes. 15-25 dias úteis para pedidos de banho.

7. Você oferece serviço pós-venda?

Naturalmente, se você tiver alguma dúvida após a compra de nossos produtos, responderemos dentro de 24 horas.

contato

Se você tiver alguma dúvida, deixe uma mensagem. Entraremos em contato o mais breve possível!
Para qualquer solicitação urgente, entre em contato conosco abaixo:
Contato: Eve Chow
E-mail: sales03@launch-china.cn
Mob / WhatsApp / WeChat: +8613686807796