Cetim escovado quadrado de 180 graus de vidro braçadeirapara conjuntos de dois painéis de vidro a 180 graus. Para trilhos de vidro sem moldura.

1).Características -

ModeloNão.	Cb-180b.
Item	180 graus de vidro para braçadeira de vidro
Material	304/316 SS.
Terminar	cetim escovado, espelho polido
Vidroespessura	10-12mm.
Vidroburacos	nãonecessidadevidroburacos

2).FotosdeCetim escovado quadrado de 180 graus de vidro para o grampo de vidro

3) desenho para cetim escovado quadrado de 180 graus de vidro para grampo de vidro

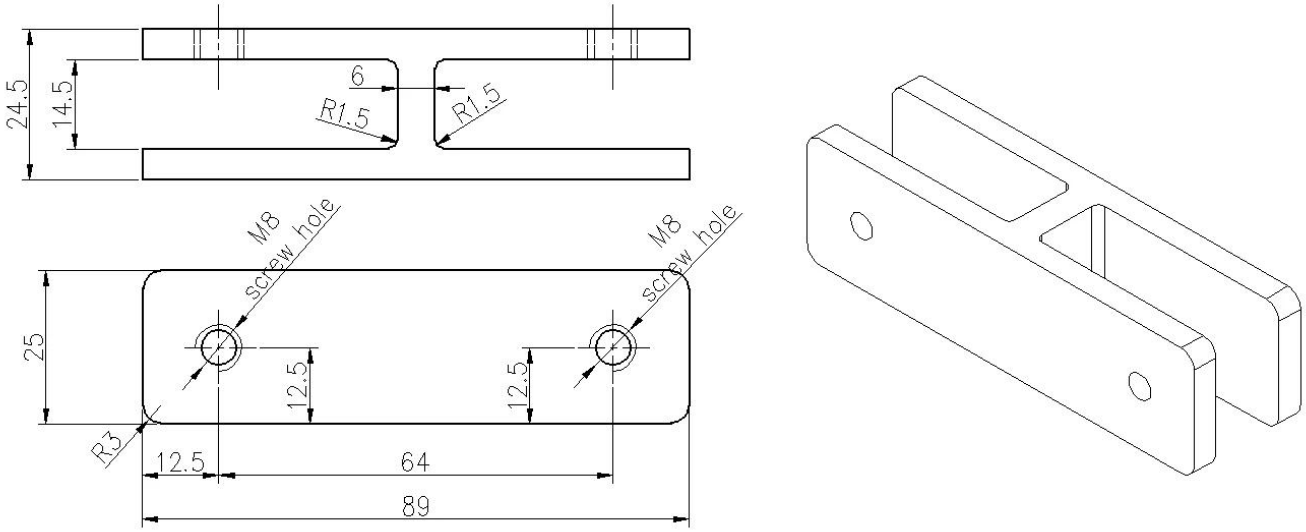

4).Cetim escovado quadrado de 180 graus de vidro de vidro aplicado em trilhos de vidro piscina sem moldura