Lançamento Shenzhen Co. Ltd tensor de aço inoxidável para cabos de aço, T807

Área de aplicação é ampla, como balaustrada interior e para fora escadaria porta, varanda e Terrance trilhos projetos, portch corrimão etc.

Desenho

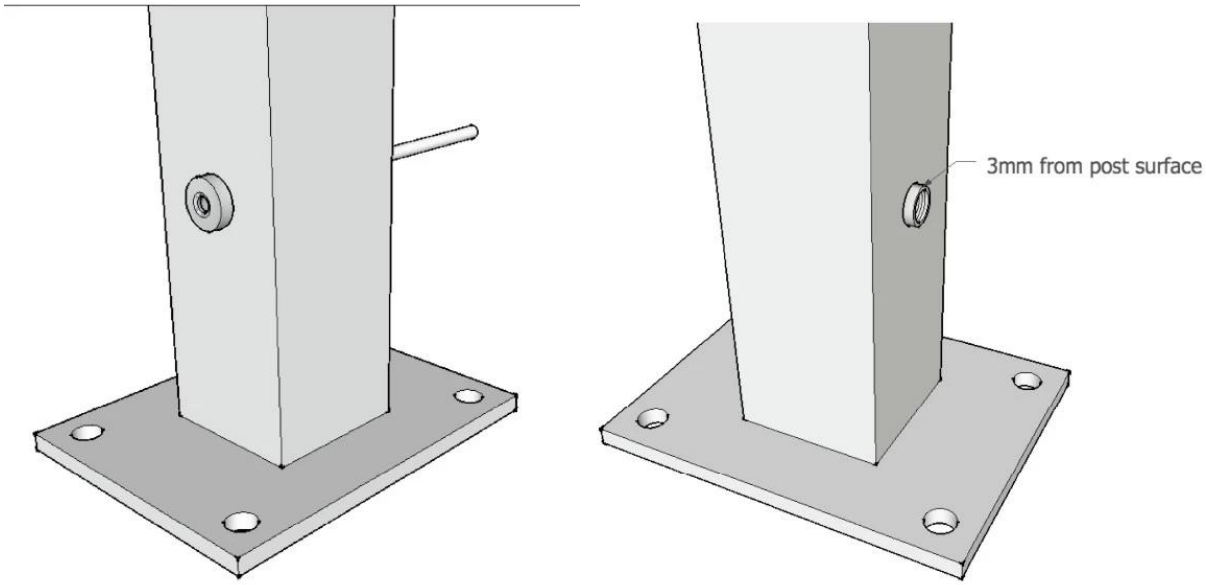

Ferramenta para instalação de cabos

Cabo:

钢丝绳(wire rope)
股（strand）
棉芯（fiber core）
钢丝（wire）

Projeto corrimão cabo:

Outros tipos de corrimão, por favor clique no link abaixo:

Sistema curvo trilhos de vidro para escada, aço inoxidável de vidro de aço grade varanda, sistema de trilhos ao ar livre

ajustador de fio de aço para corrimão de cabo de aço, tensor para cabo trilhos, corrimão de cabo de aço para a varanda e escada

Obrigado pela visita! :)

Qualquer pergunta ou dúvida, por favor, deixe-me mensagem. Você vai obter feedback em 24 horas.