Tampa superior do canal U 316L de aço inoxidável para sem molduragrades de vidro,istoénãosóbaratomasAlém dissodurávelefácilparainstalar.

Características da tampa superior do canal U

Tamanho	23 * 25mm,com20mmsulco, 1,2 mmGrosso
comprimento	normalmente4metrosporpc
Material	304L/316L
Terminar	cetim,espelho,Preto
Vidroespessura	10-19mm
borrachajunta	acessível

Desenhando-

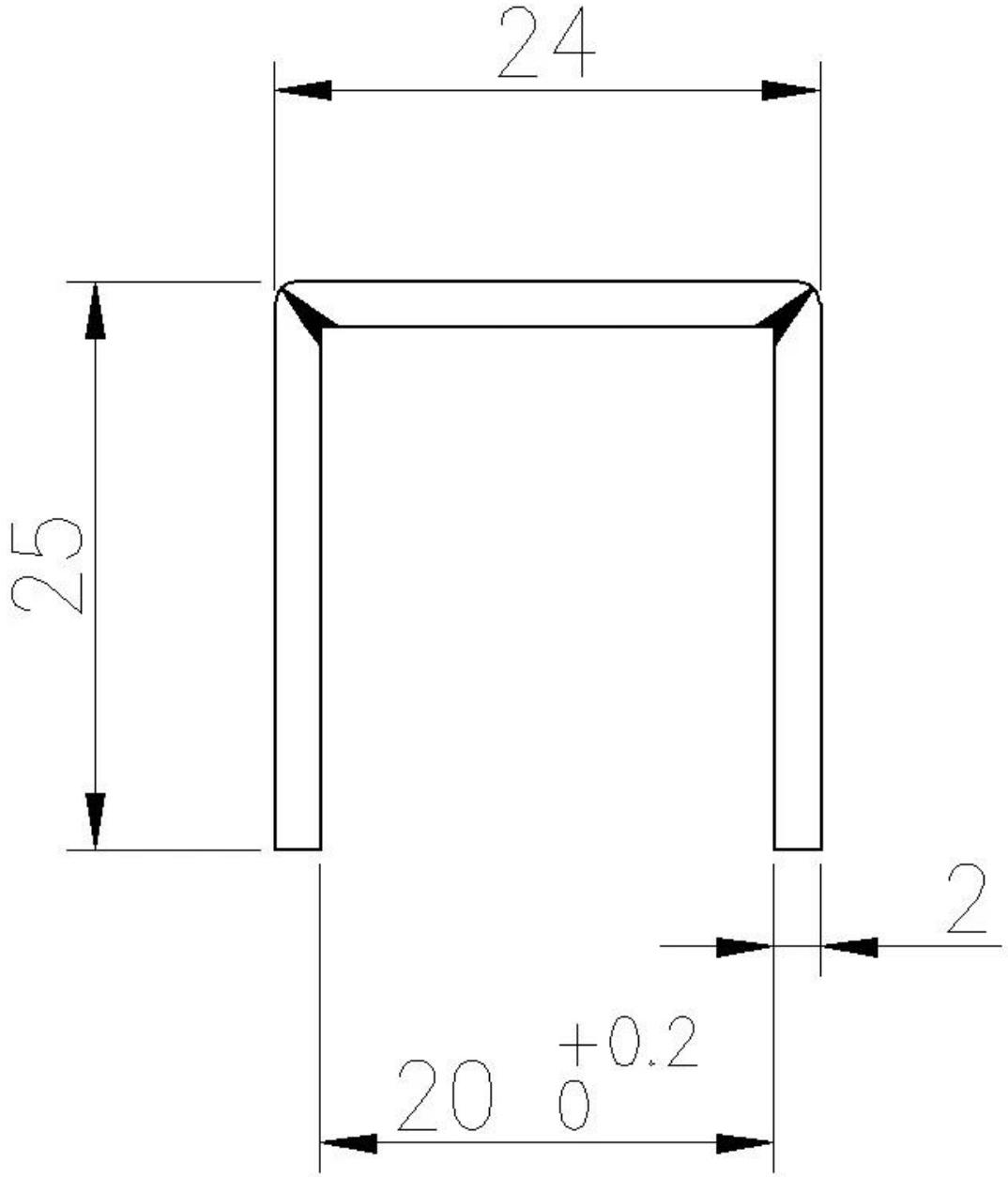

3650mm/pcs

Cores diferentes da tampa superior do canal U por placa a vácuo