A torneira quadrada modelo SBM é um projeto muito popular na Austrália, Nova Zelândia, Noruega, Canadá. É o nosso tipo mais vendido. É amplamente utilizado como suportes para segurar painéis de vidro temperado de 10-13,52 mm para cercas de piscinas ou varandas. Pode ser usado tanto no exterior como no interior.

Especificações:

- aço inoxidável 316.316L, duplex 2205
-satina ou espelho polido ou revestimento em pó
- para vidro temperado de 10-13,52 mm
- torneira quadrada da placa de base
-AS / NZS padrão
-168 mm de altura + 100 * 100 mm de cobertura do anel de vestido
-Peso: 1,5kg
- Encaixe incluído: tampa, parafusos, juntas de borracha
-Aplicação: 2 torneiras suportam 1 painel de vidro

Diferentes modelos de torneira disponíveis:

- Torneira de placa de base quadrada SBM

- Espigão redondo da placa de base RBM

- Espigão de perfuração de núcleo quadrado SCM

- Torneira de broca de núcleo redondo RCM

- Espigão de perfuração de núcleo quadrado com comprimento adicional SCM-1

- Espigão de broca de núcleo redondo com comprimento adicional RCM -1

Detalhes de empacotamento :

saco plástico + pequena caixa branca + papelão

1 torneira em um saco plástico e depois em uma caixa branca;

10 ou 12 torneiras em uma caixa

Spigot photos FYI:

SBM

KEBIL

www.launch-china.com

RBM

KEBIL

www.launch-china.com

SCM

KEBIL

www.launch-china.com

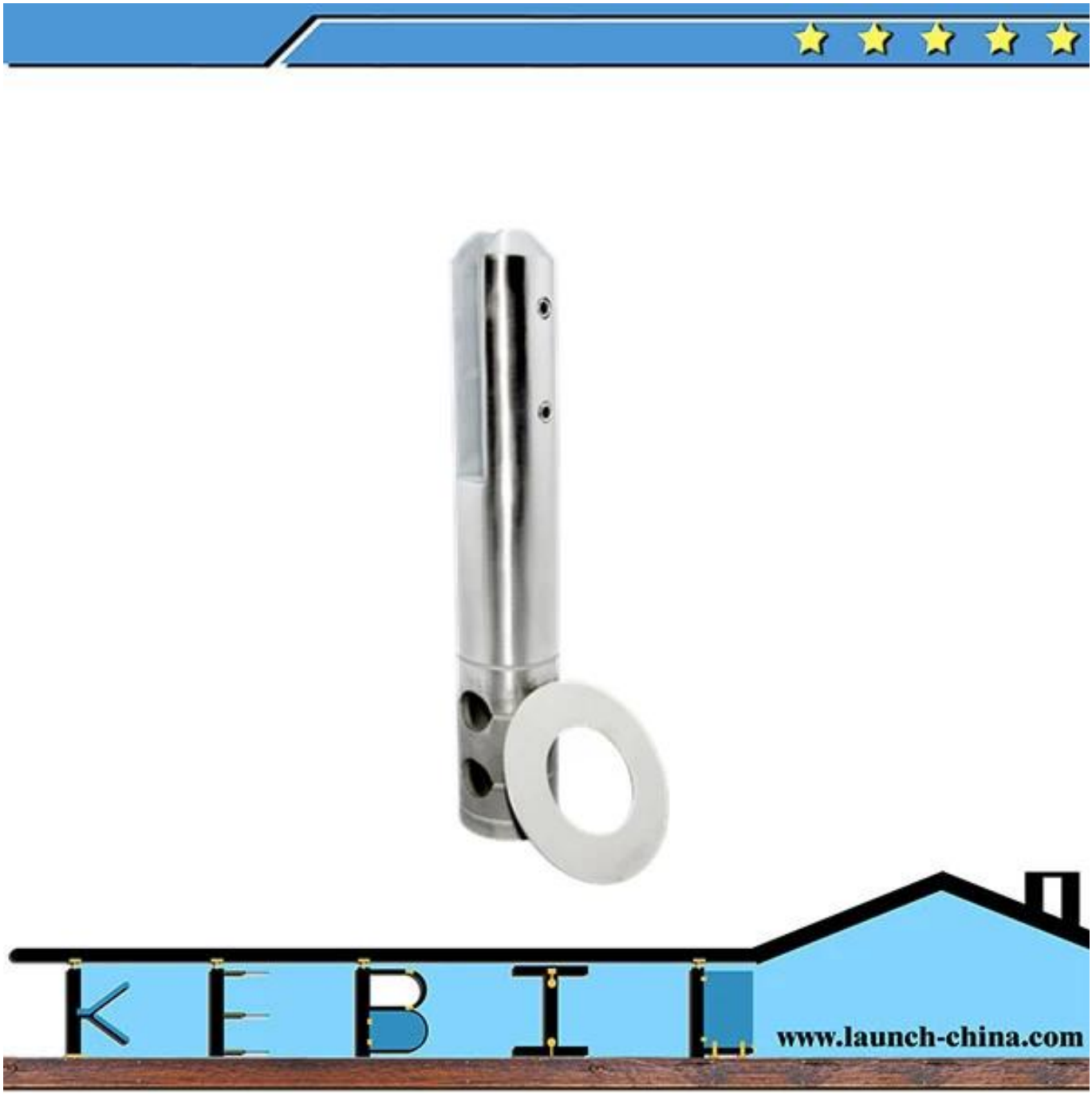

Desenho técnico: -

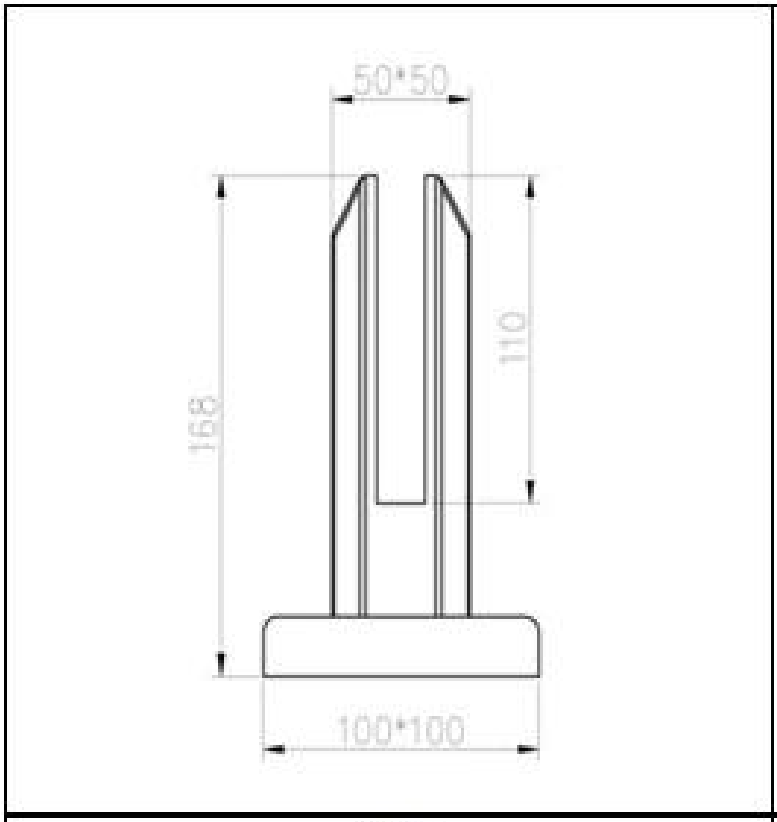

SBM

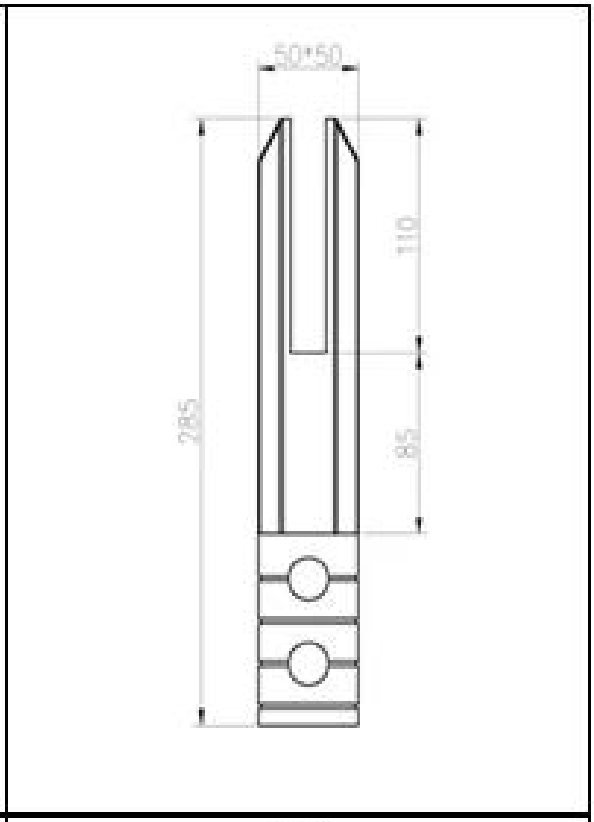

SCM

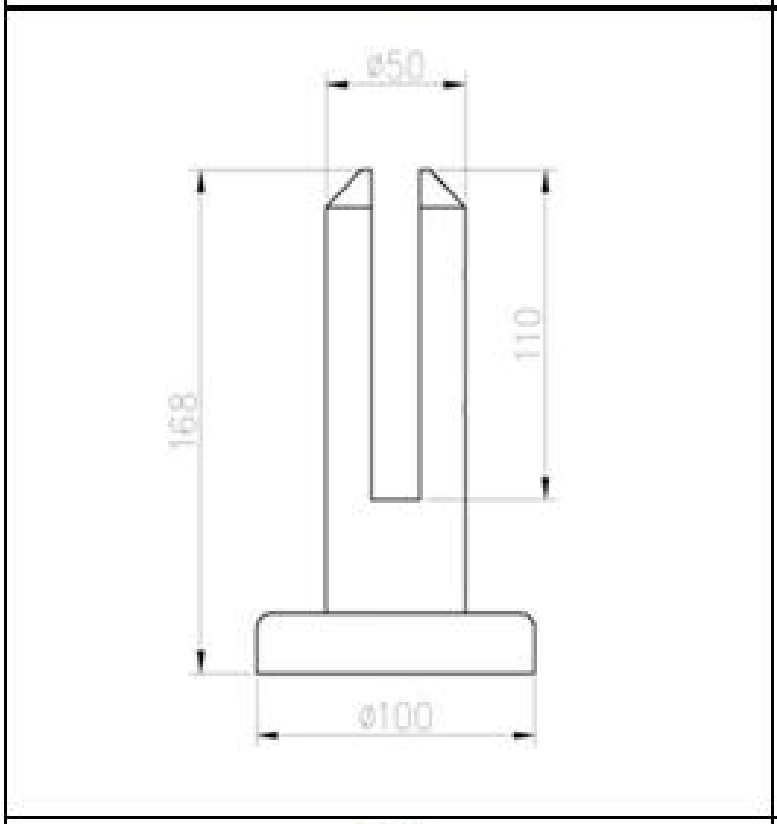

RBM

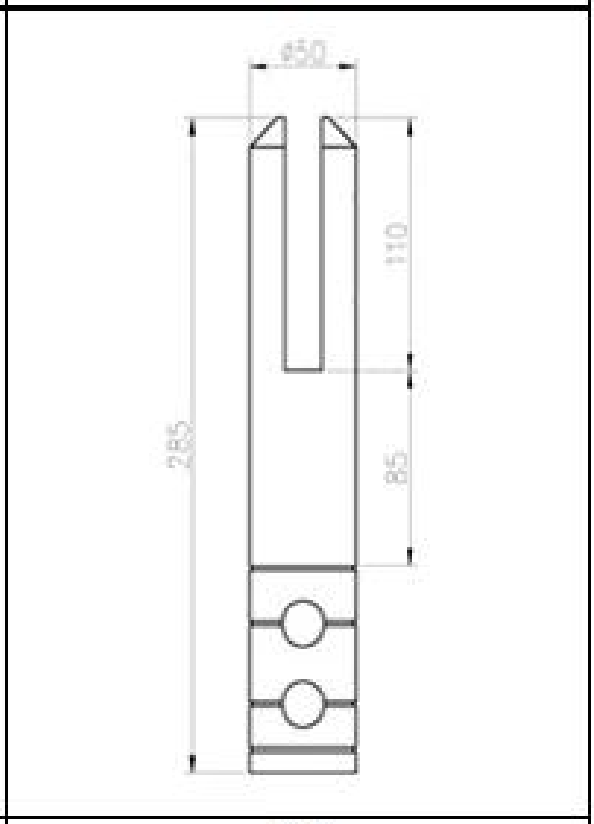

RCM

Fotos do projeto: -

Informações de contatos: -

Bem-vindo ao contato com Wendy (sales04@launch-china.cn) para obter mais detalhes.