Suporte de vidro de aço inoxidável usado para trilhos de vidro da varanda e trilhos de vidro da escada

produtosexposição
CopoStontoff.comparafusosparaconcreto

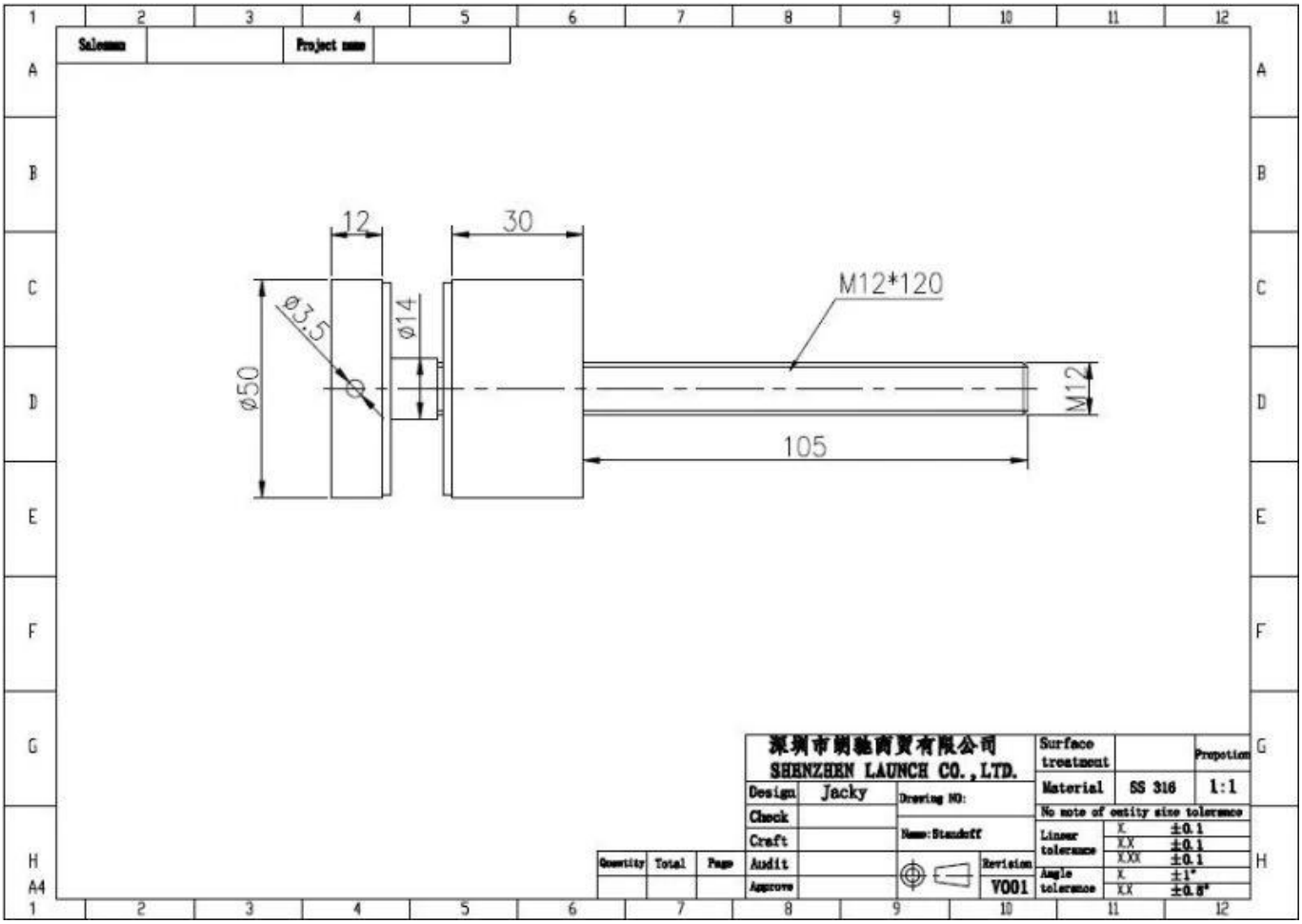

Stontoff de vidro com parafusos finais apontados para madeira

KEBIL科比奥®

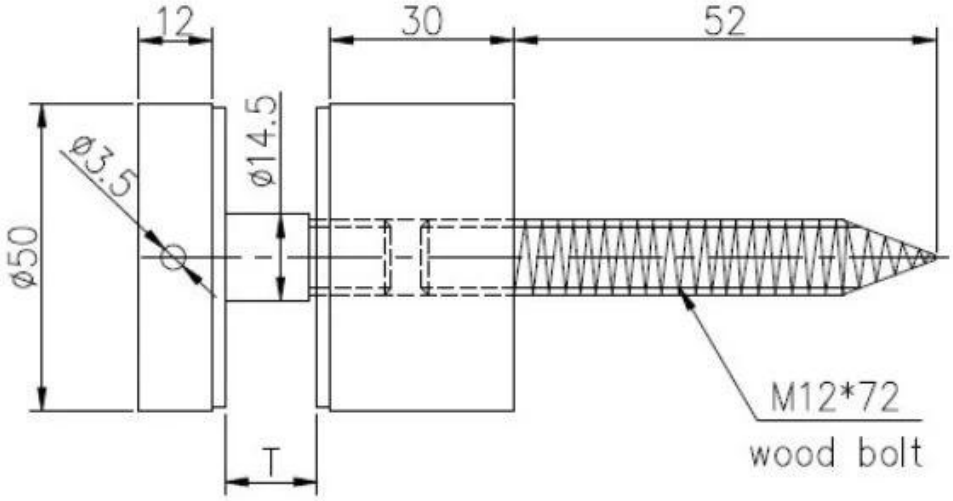

			深圳市朗驰商贸有限公司 SHENZHEN LAUNCH CO.,LTD.				Surface treatment		Propot
			Design	Jacky	Drawing NO:SF-50		Material		1:1
			Check				No note of entity size tolerance		
			Craft		Name:Standoff		Linear tolerance	X.	±0.1
Quantity	Total	Page	Audit			Revision		X.X	±0.1
								X.XX	±0.1
			Approve			V001	Angle tolerance	X.	±1°
								X.X	±0.5°

MassaProdução e embalagem

Aplicativofoto:

Mais projeto de desinteressamento de vidro:

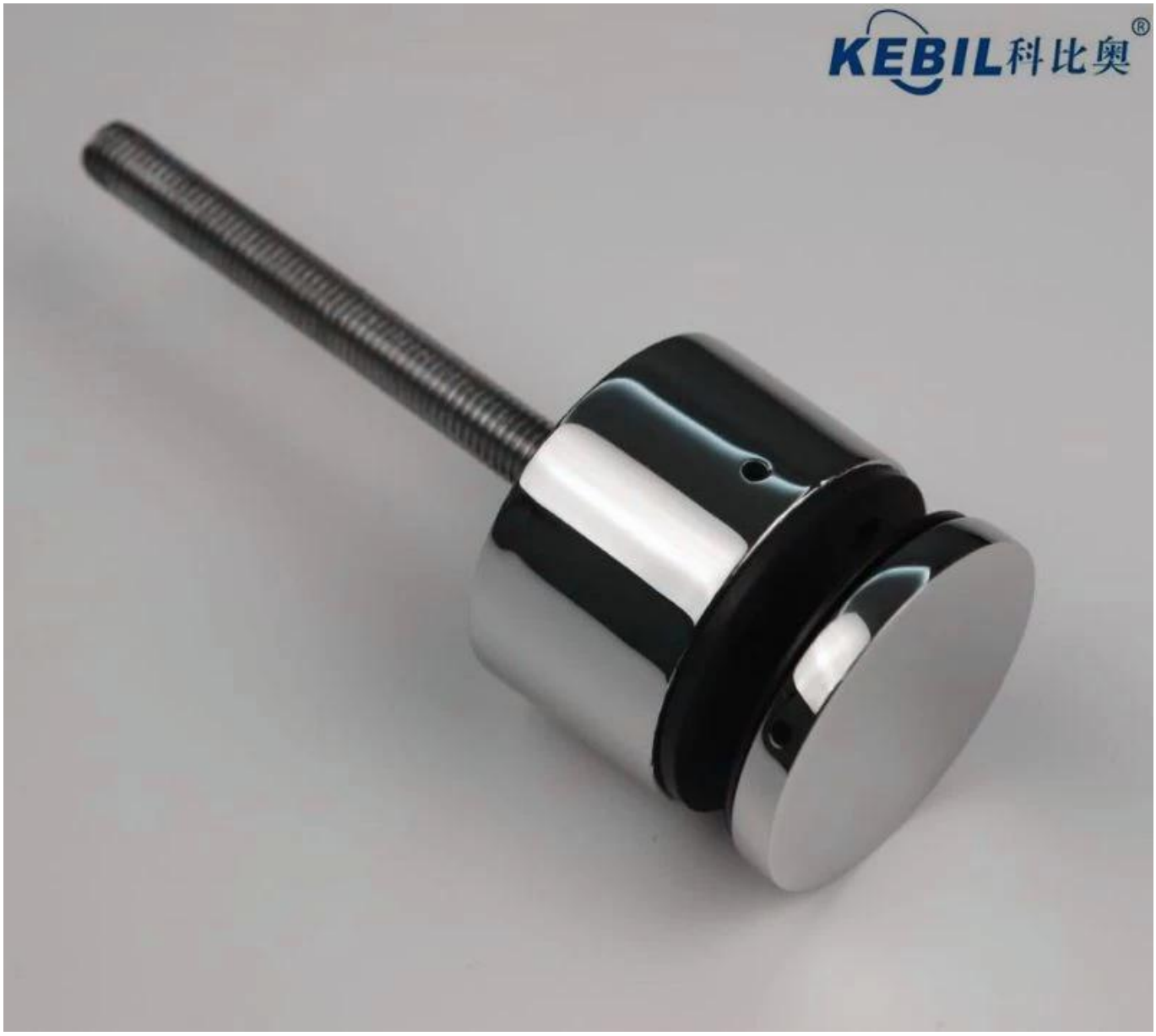
KEBIL科比奥®

KEBIL科比奥®

KEBIL科比奥®

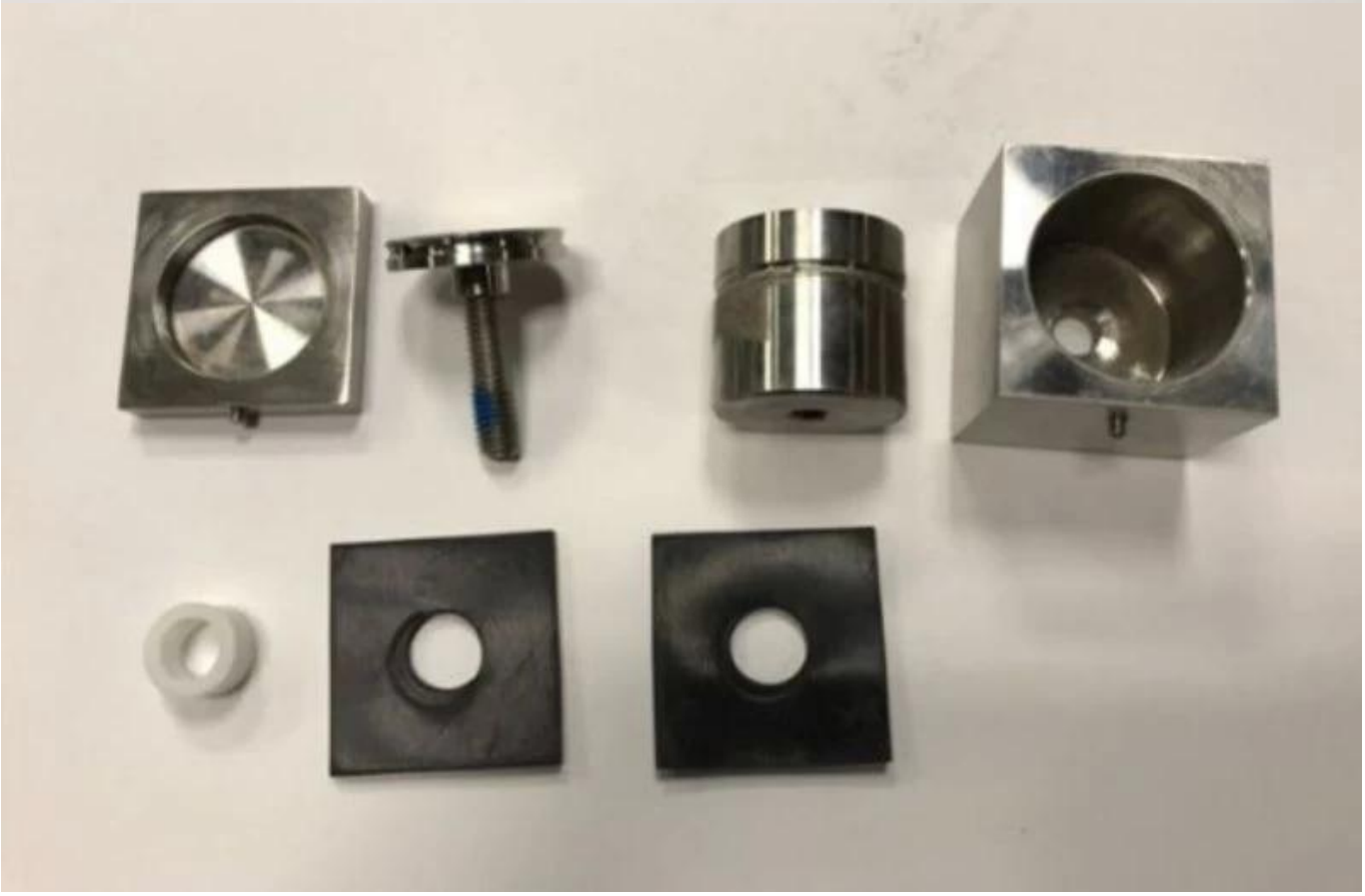

Por favor, sinta-se livre para nos contatar se você estiver interessado neles
Frank Fang.
sales02@launch-china.cn.
WhatsApp / telefone / wechat: +8615906261741