Especificação do produto:

Nome do Produto	Copo de aço inoxidável para vidro 180 graus de vidro clips de braçadeira de vidro
Material	Aço inoxidável 316 ou 304
Acabamento de superfície	Cetim escovado, espelho polido, preto mate, preto, ouro etc.
Para espessura de vidro	10-12mm, outro vidro personalizado estão disponíveis
Montado	Vidro para vidro
Tipos de corrimão	Principalmente usado para corrimão de vidro sem moldura
Aplicativo	Esgrima de piscina, balcão de trilhos de vidro, etc.

produtosmostrar:

Desenho Técnico:

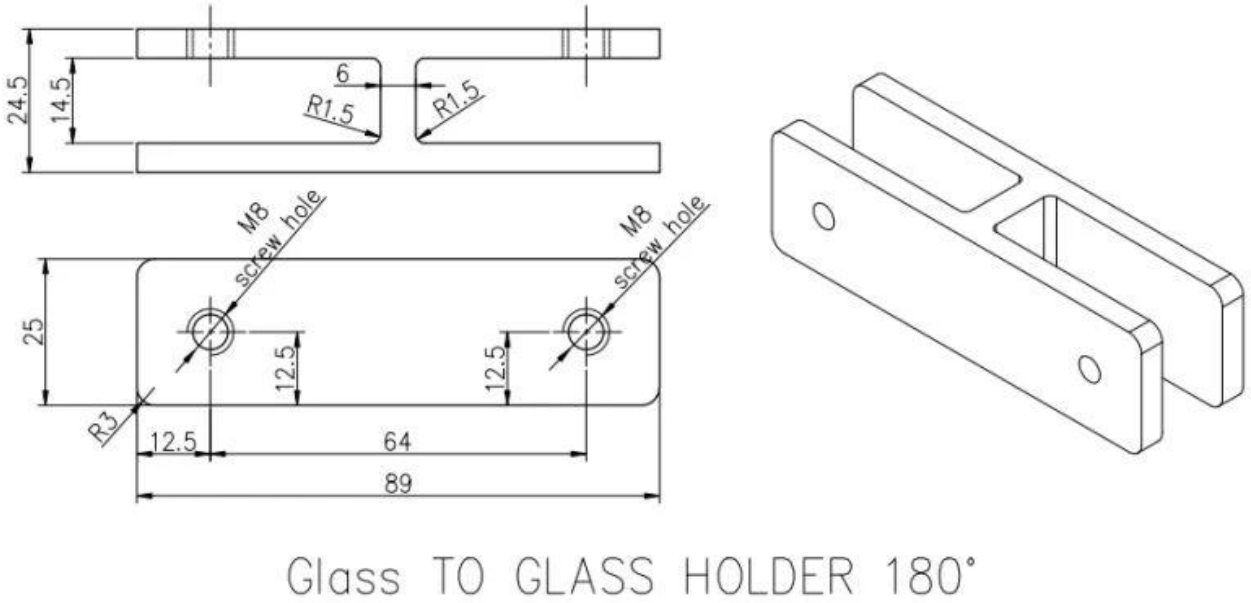

Fotos de Porduction:

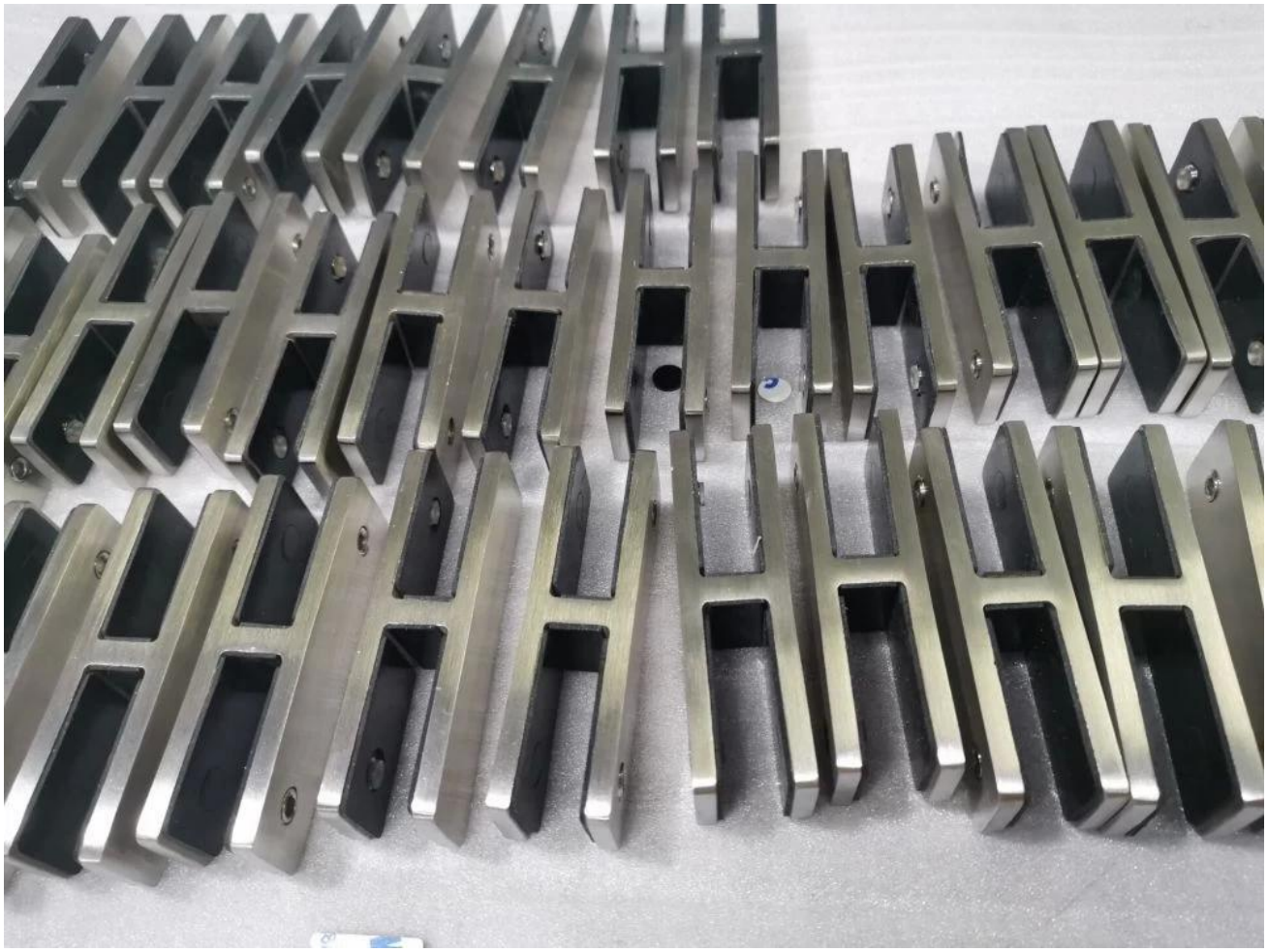

Fotos do projeto:

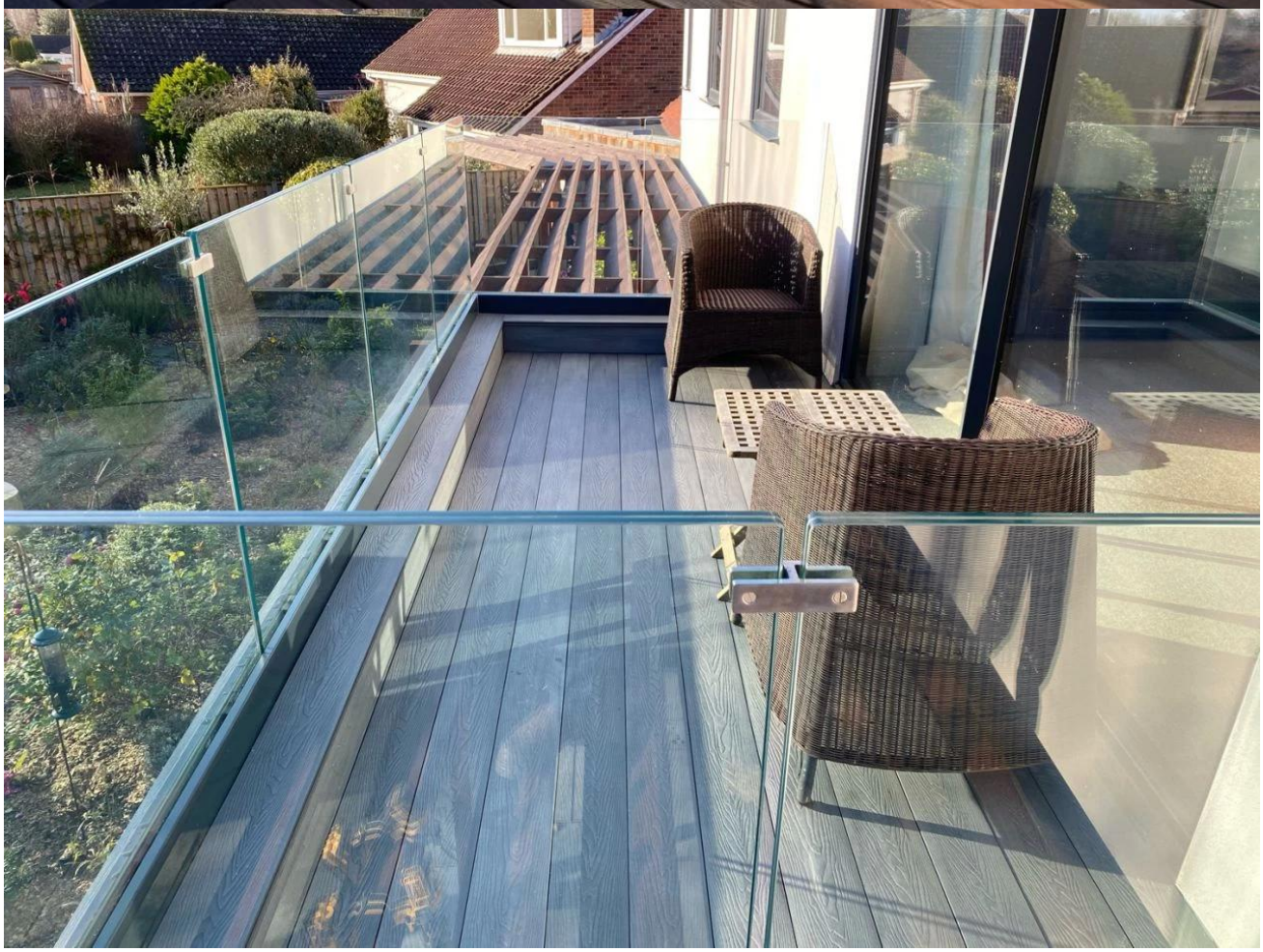

Contatoem formação:

Se você tem alguma dúvida para eles, sinta-se à vontade para entrar em contato comigo.

Wendy.
E-mail: sales04@launch-china.cn.
Telefone / WhatsApp / Wechat: +0086 159 8933 9827