Corrimãos de vidro com espigão de aço inoxidável

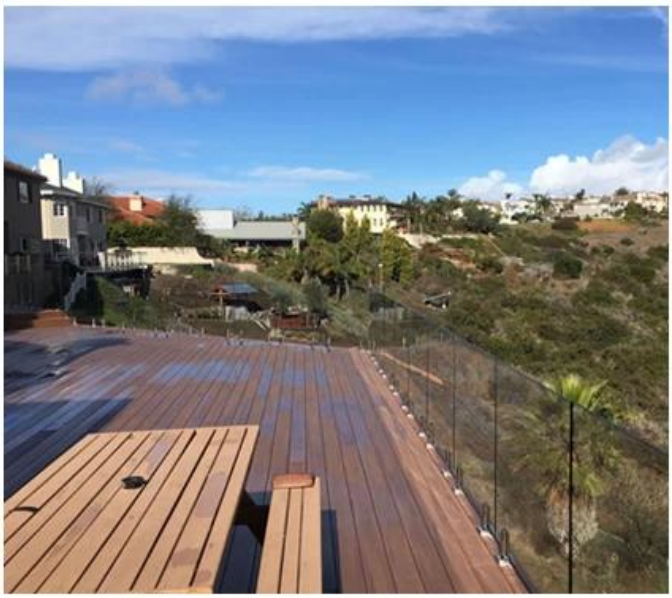

Principais características do espigão de vidro:

- Australian Standard AS 1926.1-2012: Barreiras de segurança para piscinas
- Aço inoxidável 2205 de grau marinho
- Acabamentos disponíveis em cetim, espelho e eletrogalvanização em cores variadas
- Fácil instalação DIY
- Dois projetos de espigão: quadrado e redondo
- Os espigões podem ser instalados no solo ou por meio de uma placa de base
- Friction Fit Glass (nenhum orifício no vidro necessário)
- Adequado para vidro de 8-13,52 mm de espessura
- Perfil frontal de 50 mm
- 4 x 11 mm contra furos afundados para instalação de parafuso de madeira ou parafuso escareado

- Parafusos e placa ajustáveis de 4 furos extras para**ajuste de nivelamento**
- Adequado para Balaustrada de Vidro ou Aplicação de Cerca de Piscina
- Grandes estoques disponíveis para modelos de venda quente
- Mais Modelos Novos. Torne-se Nosso Revendedor e Obtenha Mais Recomendações de Vidro

Aço inox idá

Mverfe3r1l6aolu

Duplex225

Polido, cetim ou

Fgianlaylaanzizaadaodo

emprego/ou

uro

Breve configurazione da seguire per installare Paesi 8-13 su 52 ambiente vidro

Embalagem padrãos em qualquer logotipo
Pacote de ajustar a solicitação do cliente

Depósito de 3% T/T antes do pagamento do pagamento do saldo antes do envio

1-2 semanas após a confirmação 1 peça MOQ: 1 item

Mostra de produtos:

Corrimãos de vidro com espigão de aço inoxidável:

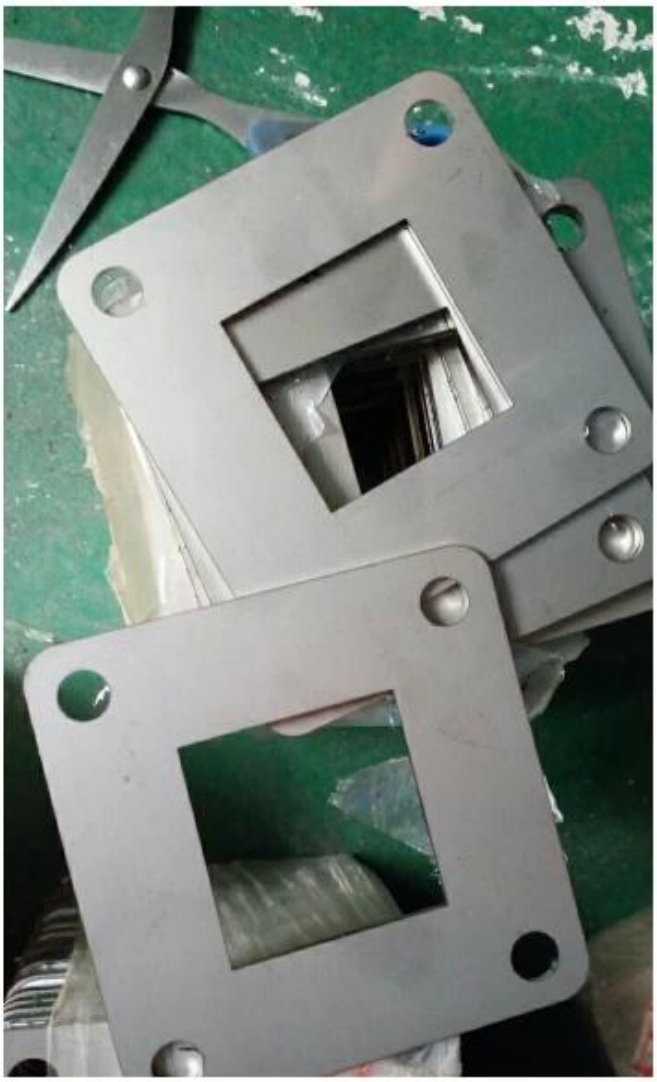

KEBIL科比奥®

Foto do projeto:

Ouro poliodoBraçadeira de vedação de aço inoxidável Espigão de vedação de piscina de vidro SBM-3:

Preto polido Braçadeira de vedação de aço inoxidável Espigão de vedação de piscina de vidro RBM:

Desenho técnico:

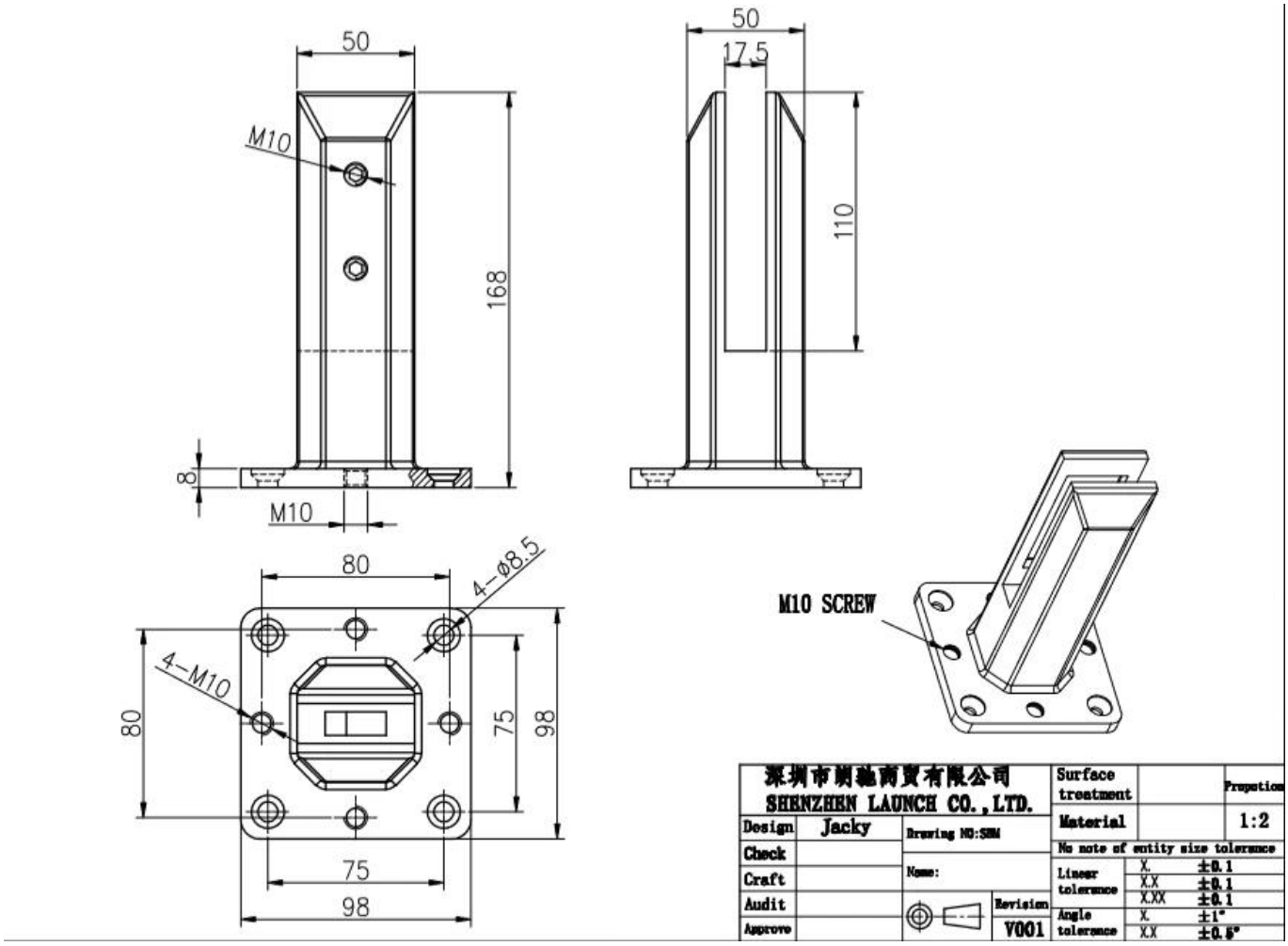
50
M10
168
8
M10
50
17.5
110
80
4-Ø8.5
4-M10
80
75
98
75
98
M10 SCREW
深圳市朗驰商贸有限公司
SHENZHEN LAUNCH CO.,LTD.
Design
Jacky
Drawing NO:SRM
Check
Craft
Name:
Audit
Approve
Revision
V001
Surface treatment
Material
Proportion
1:2
No note of entity size tolerance
Linear tolerance
X. ±0.1
X.X ±0.1
X.XX ±0.1
Angle tolerance
X. ±1°
X.X ±0.5°

Embalagem:

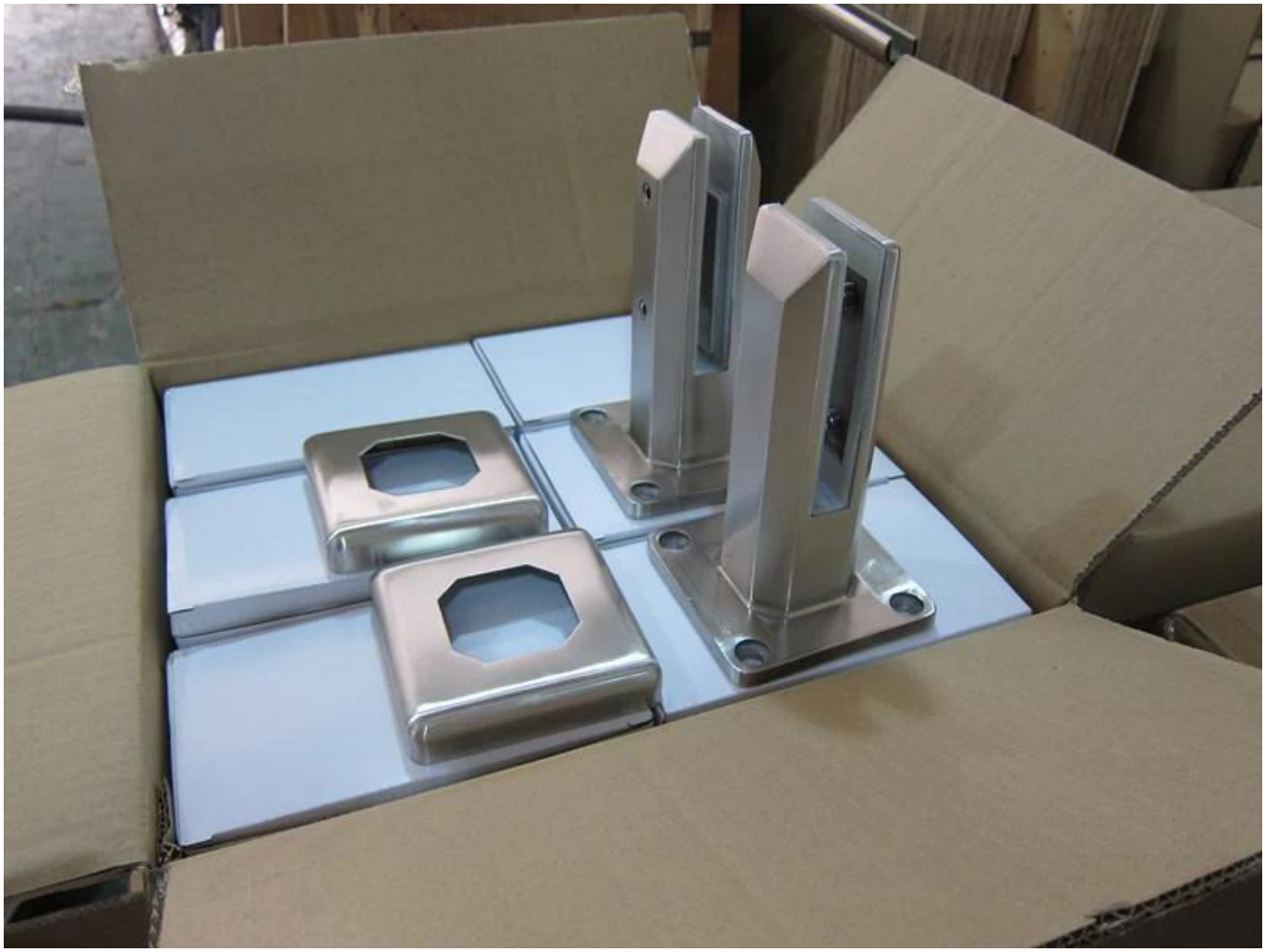

Fotos do projeto:

SBM em acabamento espelhado:

Shenzhen Launch Co., Ltd é uma manufatura profissional com design, produção e vendas de hardware de aço inoxidável, acessórios para corrimão de vidro, acessórios para corrimãos e outros produtos.

Embalagem e entrega
Detalhes de empacotamento :
1. Cada torneira é envolvida em filme plástico e air bag e, a seguir, colocada em uma caixa de papelão.
2. 100 torneiras são embaladas em uma caixa de madeira compensada.
3. Também pode ser embalado como requisitos do cliente.
Detalhes da entrega: 10-15 dias úteis após o pagamento.

Contate-nos agora para mais informações!

Email: sales03@launch-china.cn
HP / WhatsApp / WeChat:+8613686807796