Aço inoxidável quadrado aranha posta vidro varanda escada plataforma trilhos

1. Especificações do poste de aranha quadrada de aço inoxidável :

Material: aço inoxidável 316 (está disponível 304 graus)
Acabamento: escovado ou espelho polido
Tamanho do poste quadrado: 50 x 50 x 1,5 mm de espessura da parede,
Espessura de parede de 40 x 40 x 1,5 mm (o tamanho do cliente está disponível)
Poste final com montagem de aranha de 1 via
Posto de trilhos médio com montagem de aranha de 2 vias
Standard Hight: 1100mm (hights de postagem de clientes disponíveis)
Projetado para vidro de 10-15mm ou de acordo com sua exigência
Ângulos ajustáveis desligam o design para escada ou varanda etc.

2. Desenho da cota do poste de aranha quadrada de aço inoxidável Para

sua referência:

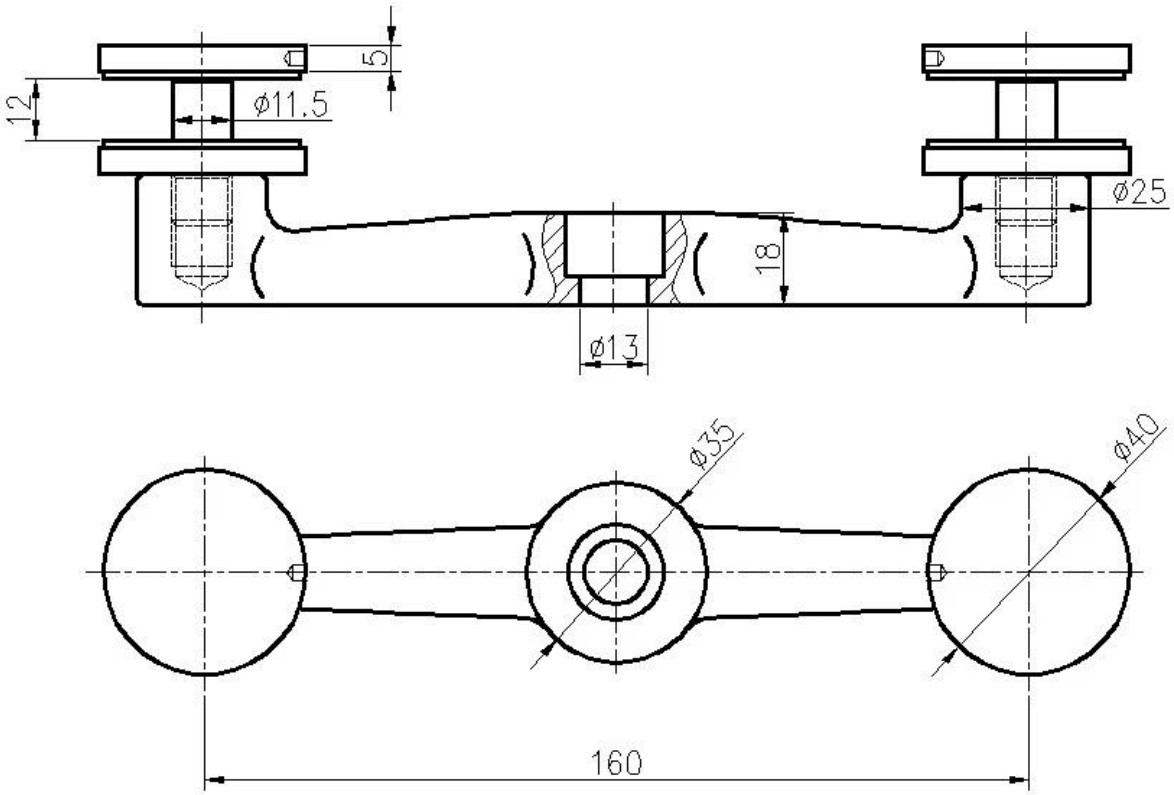

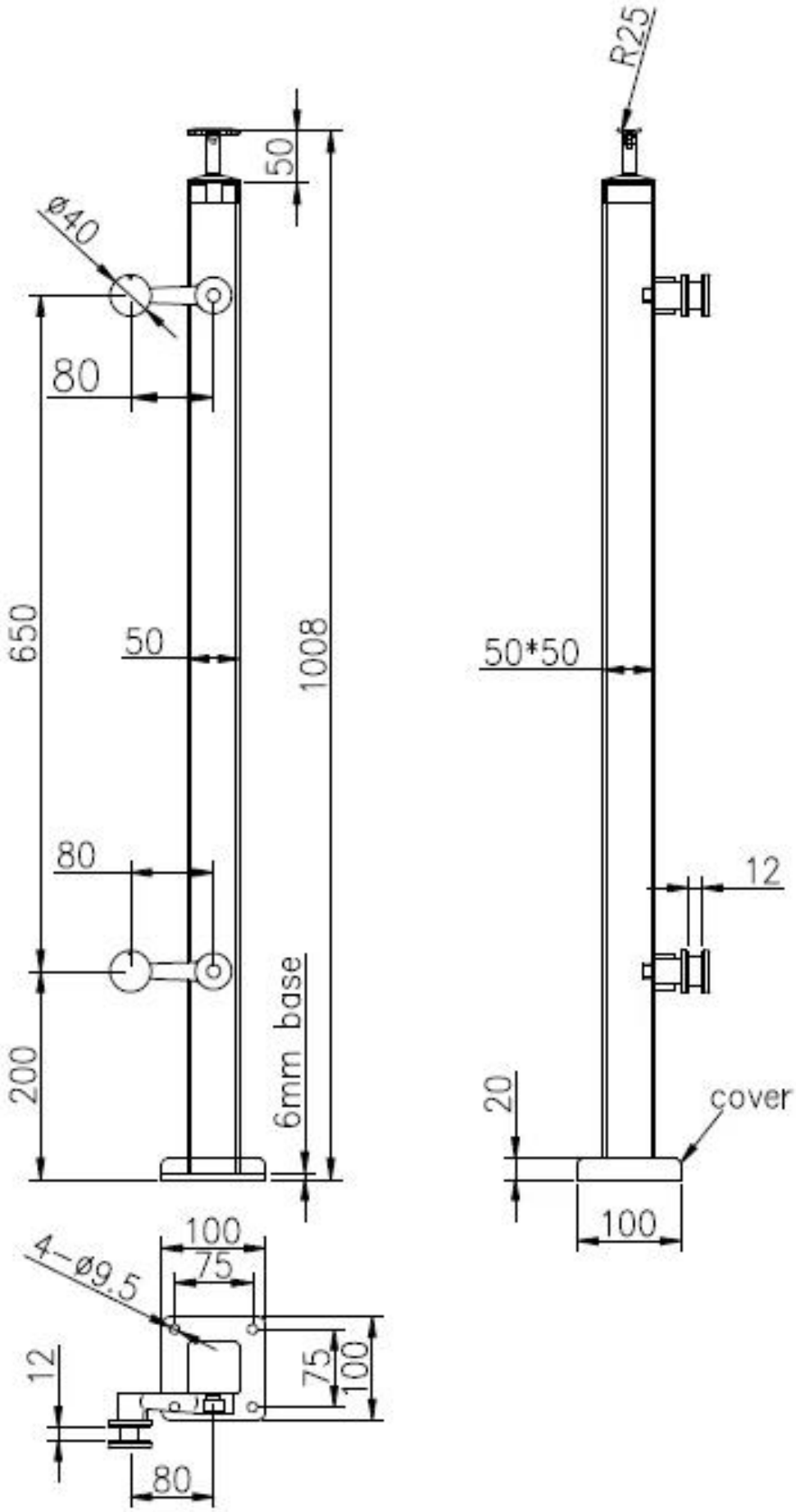
R25
50
ø40
80
650
50
1008
50*50
80
12
200
6mm base
20
cover
100
100
75
4-ø9.5
12
75
100
80

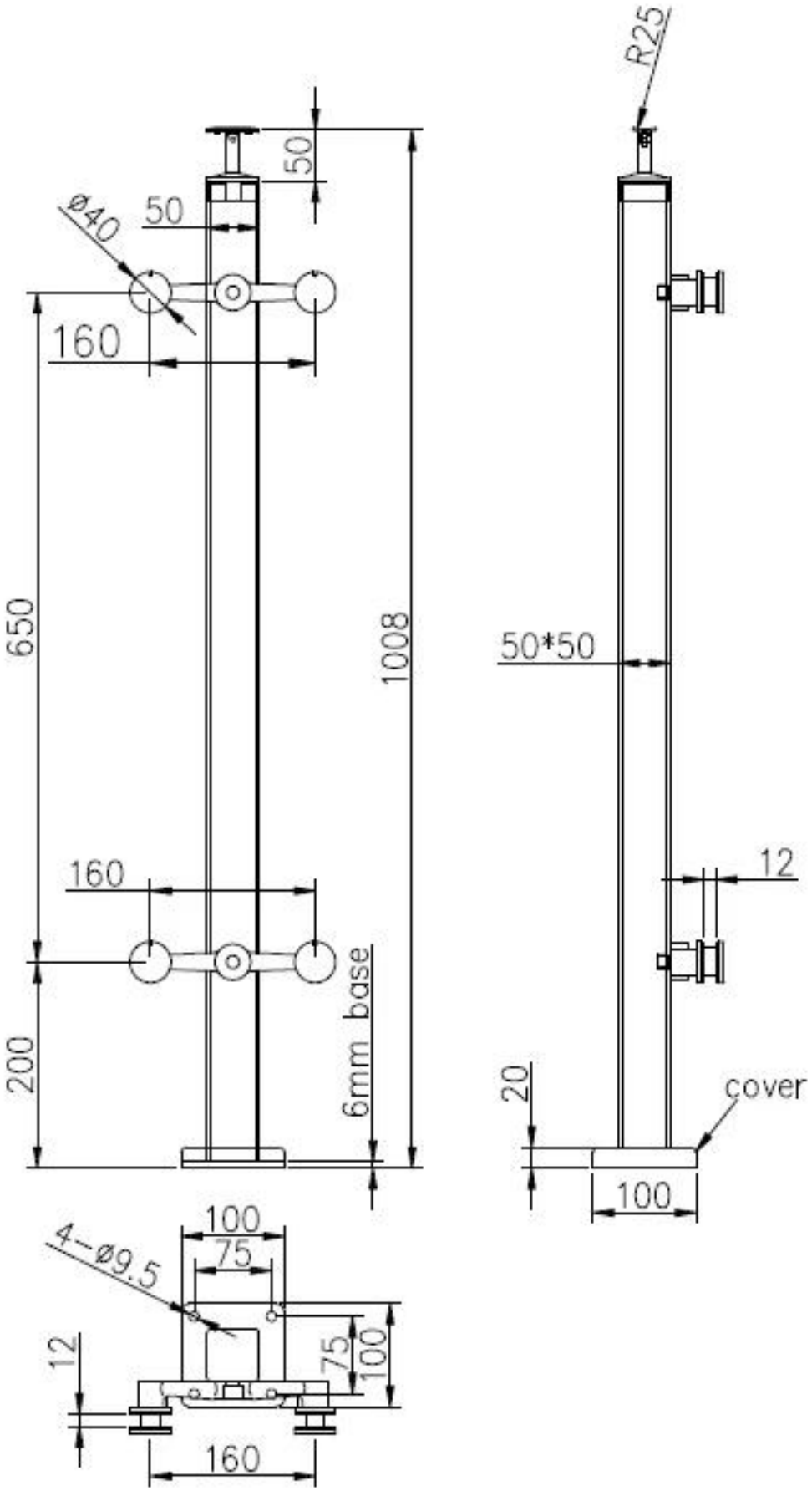

3. Fotos do correio da balaustrada da aranha do aço inoxidável:

Suporte ajustável ajustável da rampa de mão:

2 Way Intermediate Post:

1 Way End Post:

4. Fotos de embalagens: 1pc / saco de plástico, 2 - 4pcs / ctn.

Obrigado pela sua visita. Qualquer interesse, entre em contato comigo livremente:

O email: sales02@launch-china.cn . Skype: lançamento-02 .