Especificações do produto.

Nome do Produto	90 graus de vidro para braçadeiras de vidro
Material	Aço inoxidável 316 ou 304
Acabamento de superfície	Cetim escovado, espelho polido, preto fosco, etc.
Para espessura de vidro	10-12mm, outro vidro personalizado estão disponíveis
Montado	Vidro para vidro
Tipos de corrimão	Principalmente usado para corrimão de vidro sem moldura
Aplicativo	Esgrima de piscina, balcão de trilhos de vidro, etc.

Show de produtos

Pequenos parafusos M8 com extremidade plástica para a braçadeira de vidro

Desenho técnico

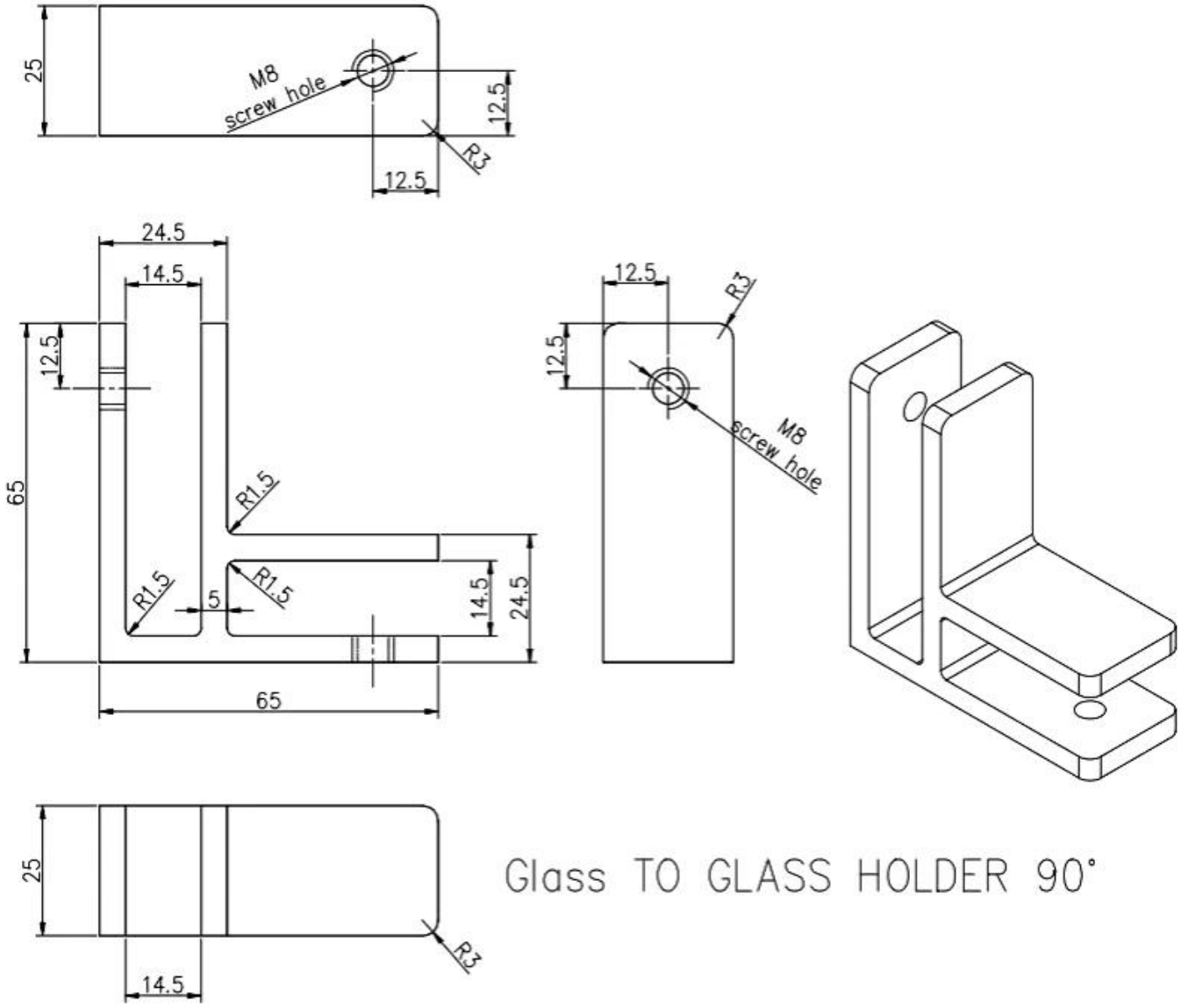

Outros tipos braçadeira de vidro

Produção em massa

Outros tipos de grampos GLAS

G102

G103/G104

G105

G108R

PV-90

CB-180

BC-60

BC-80×35

CB-90

Produção em massa

Foto do projeto.

Se você tem alguma dúvida para eles, sinta-se à vontade para entrar em contato comigo.

Frank Fang.
E-mail: sales02@launch-china.cn.
Telefone / WhatsApp / Wechat: +8615906261741