dobradiça de porta de vidro de 2 tipos

carimbo steet dobradiça de porta de vidro metal
dobradiça de porta de vidro de fundição #

3 modelo carimbo dobradiças de porta de vidro

1) vidro de dobradiça de vidro G-G1
2) vidro para arredondar o post 50,8 mm de diâmetro dobradiça G-R1
3) vidro dobradiça parede\/Borne quadrado G-W1

3 modelo resistente carcaça dobradiças

1) vidro de dobradiça de vidro G-G2
2) vidro para arredondar a dobradiça de 50,8 mm de diâmetro de post G-R2
3) vidro dobradiça parede\/Borne quadrado G-W2

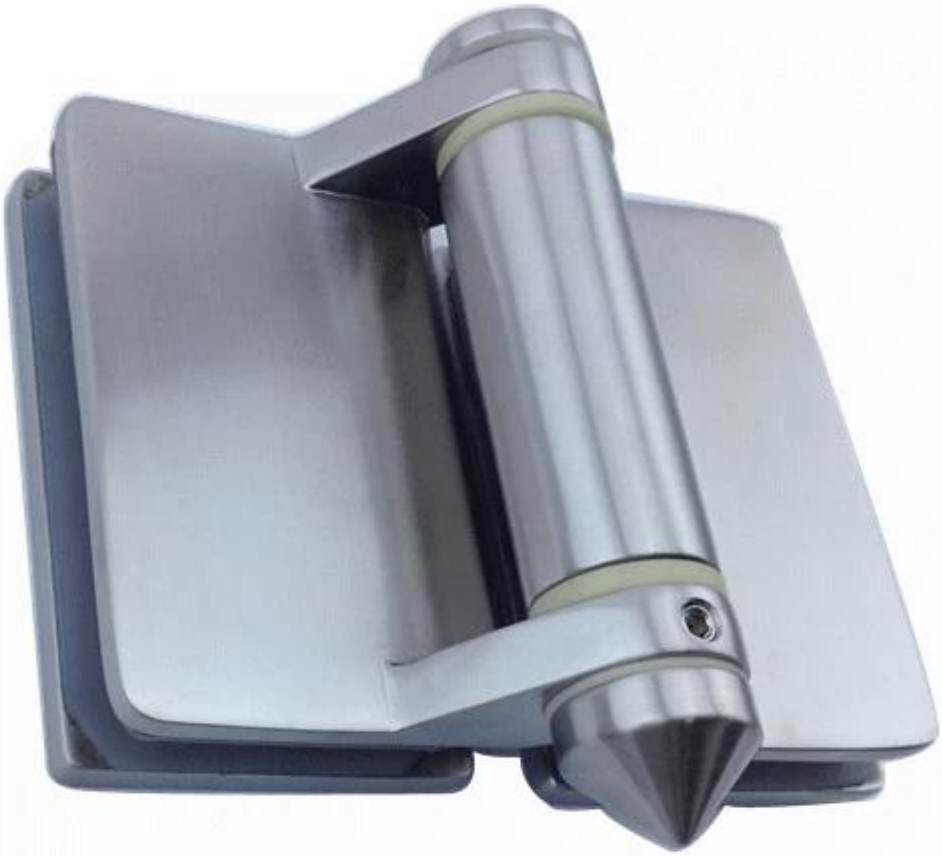

G-G2

G-R2

Buracos perfurados vidro desenho

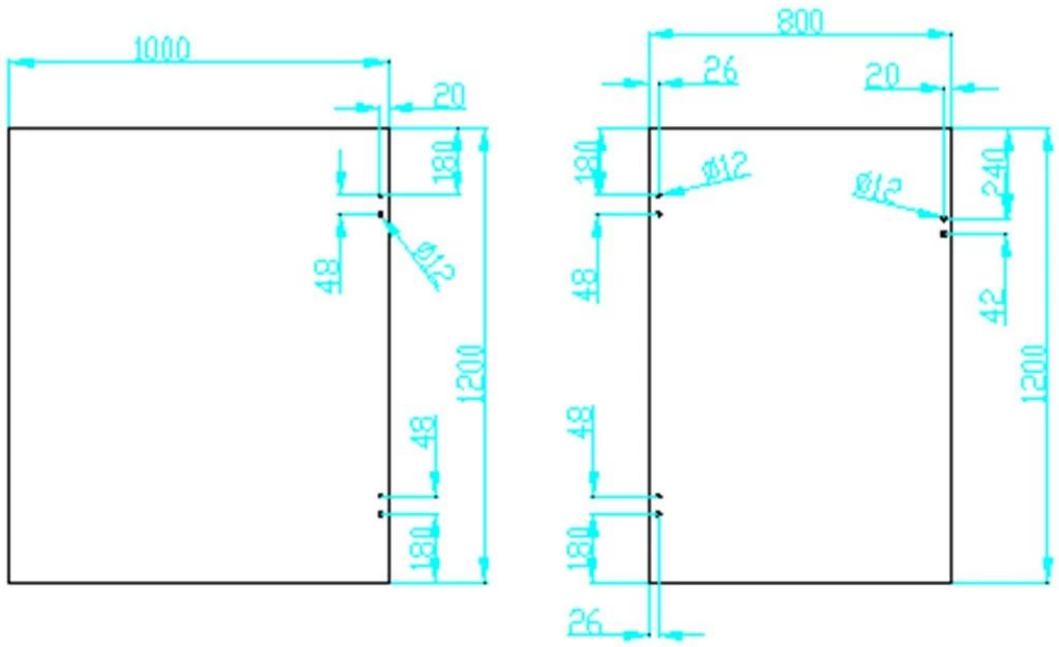

Projeto

Dobradiça de copo de vidro resistente carcaça com torneira de vidro e fechamento de vidro projeto

Carimbo de dobradiça de vidro chapas metálicas para 50,8 mm alumínio redondo desenhos de post

Para fotos mais beautful do projeto cerca piscina, vá aqui

Embalagem & entrega

-2 peças em um saco plástico e, em seguida, em uma caixa.
... 5-7 dias por via aérea, 15-20 dias pelo mar

Fábrica & certificação

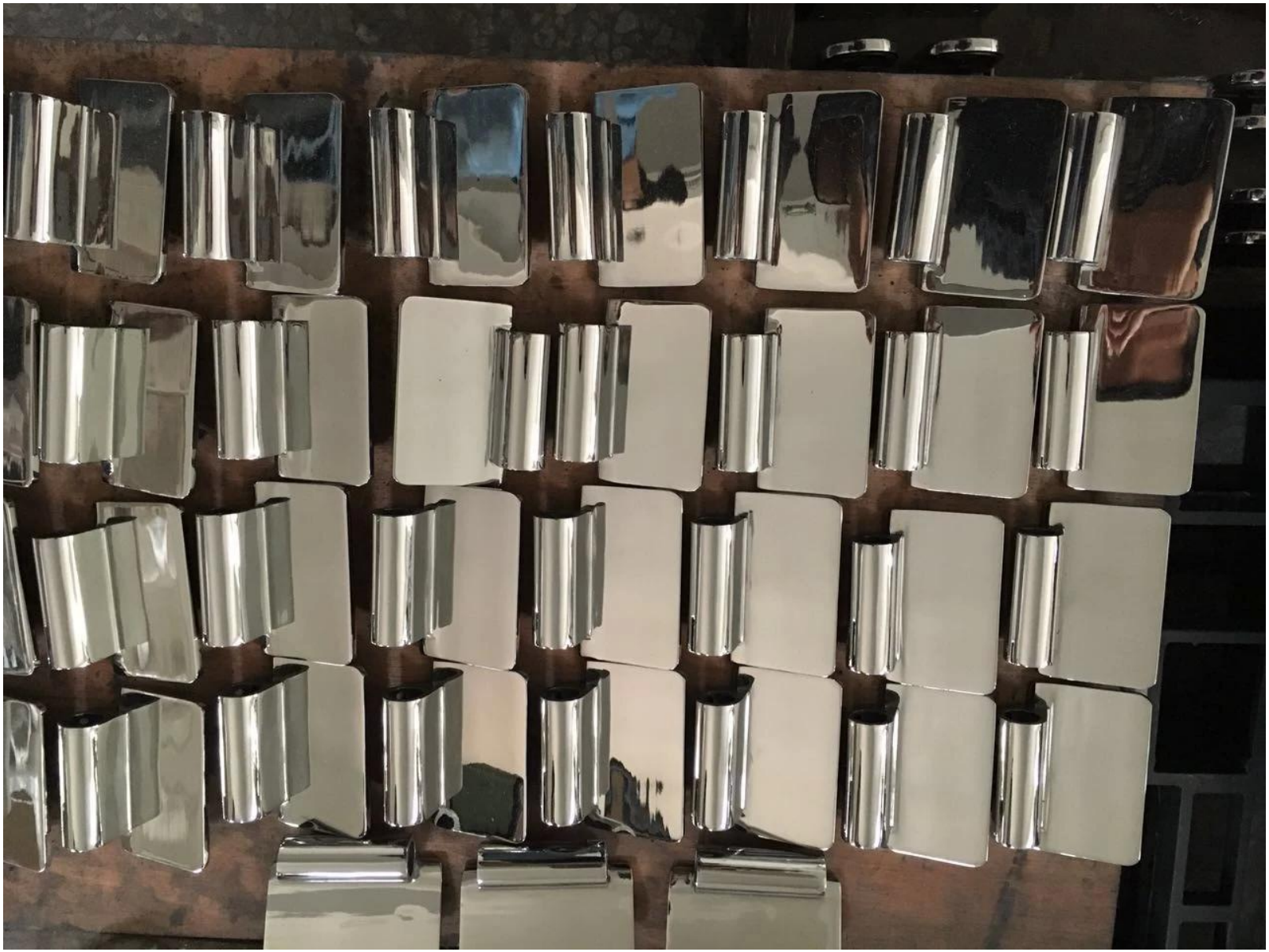

Factory Audit
Alibaba.com Trade Audit Report

企业法人营业执照（副本）

launch.china.en.alibaba.com

Factory Audit
Trade Audit Report

PONY 检 验 报 告
(Test Report)

Preciso de uma cotação ou quaisquer perguntas, por favor deixe uma mensagem.
Ou contacte-me como abaixo a informação. Vou voltar para você logo que possível!
A abertura de qualquer inquérito urgente, por favor entrar em contato no wechat: 973219879 ou o que se passa: + 86-13530506265

Siga-no Facebook, Pinterest, LinkedIn