Aço braçadeira de vidro direto inoxidável para balaustrada de vidro BC-80x35

BC-80x35
corrimão de vidro, balaustrada de vidro, braçadeira de vidro fora do padrão, de alta qualidade

BC-80x35

Braçadeira de vidro redondo forma BC-50

BC-50

BC-50

Correspondentes acessórios em cerca de vidro (vidro da porta da dobradiça & amp; trava)

Esgrima piscina forjado barato aço inoxidável dobradiça da porta de vidro

G-G2

cerca sem moldura de vidro, piscina esgrima porta de vidro trava, fecho magnético, as crianças porta protetor trava

GL-90

Nós também podemos oferecer braçadeira D vidro padrão para vidro 6-12mm costas retas ou redondas:

Aço braçadeira D vidro inoxidável para balaustrada de vidro 8-10mm

G104

R significa volta redonda para instalação rodada pós
braçadeira de vidro do aço inoxidável para pós rodada, fornecedor braçadeira de vidro china

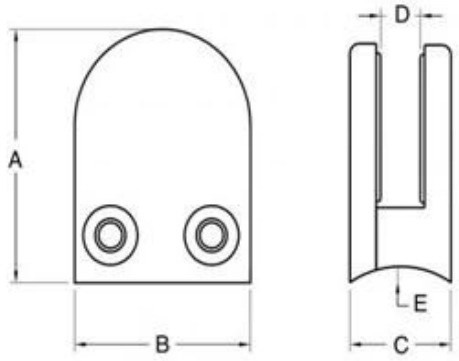

Item No.	A	B	C	D	E
G103R	52	40	22	8	R-21.5
G104R	52	40	26	12	R-21.5
G105R	58	45	28	14	R-25.4
Suitable for 6-12mm glass					