Descrição

--Material: TRILHOS DE VIDRO DE POST CURTO DE AÇO INOXIDÁVEL
--Terminar:
Mini corrimão em aço inoxidável: espelho/cetim
--Tamanho
Tamanho do poste quadrado de aço inoxidável: tubo quadrado de 50x50x1,5mm, placa de 50x5mm
--Para vidro de 8-12mm (precisa de furos no vidro)
--Para design de casa comercial e moderna
--Para atacado e varejo (somos fábrica)

Imagem do produto

Detalhes

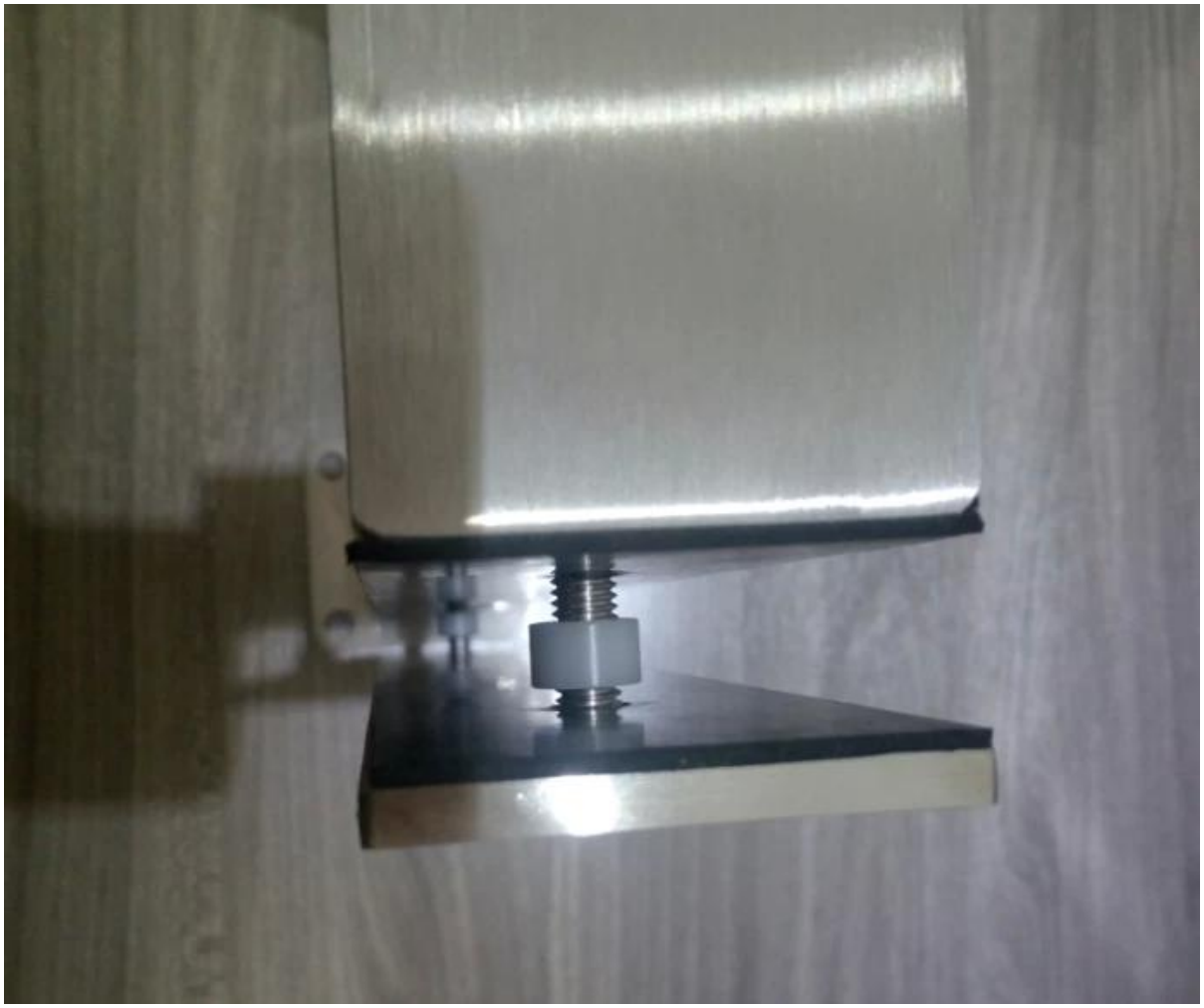

Desenho para mini poste de corrimão em aço inoxidável

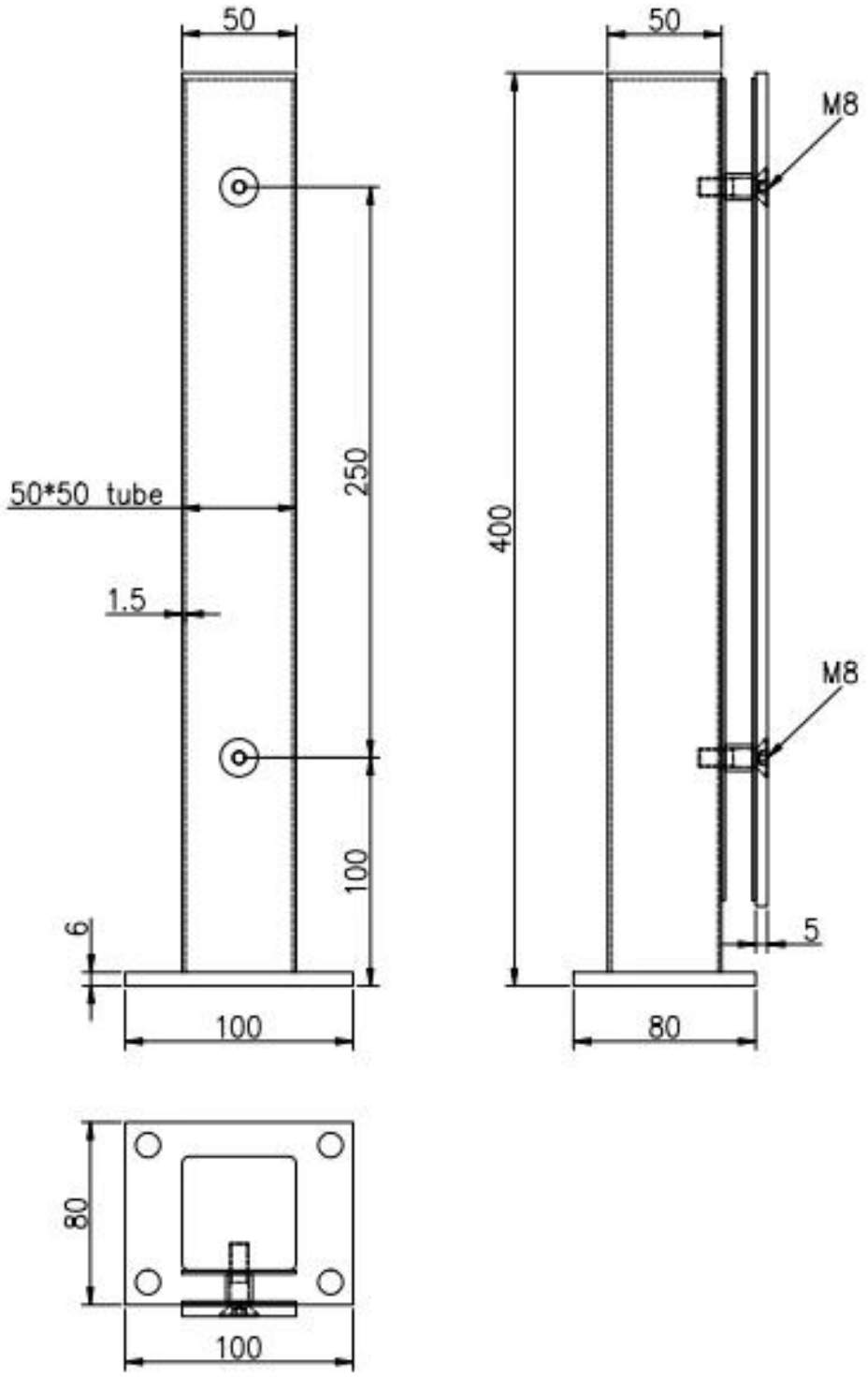

Mostra do projeto no Canadá

Entrega e embalagem

--Entrega: 3-5 dias por expresso. 10-15 dias por envio

--Embalagem: um pc em um saco plástico e depois em uma caixa.

-- Prazo de entrega regular: cerca de 20 dias após o pagamento. (Depende da quantidade)

2013/05/17