China ajustável vidro 12 milímetros de aço inoxidável ao corrimão suporte é feito de aço inoxidável 304 e 316 materiais para atender uso indoor e outdoor. O suporte é amplamente utilizado para a realização de vidro e corrimão topo da escada e varanda. É ajustável para atender às suas necessidades.

Show de produto:
desenho suporte de vidro

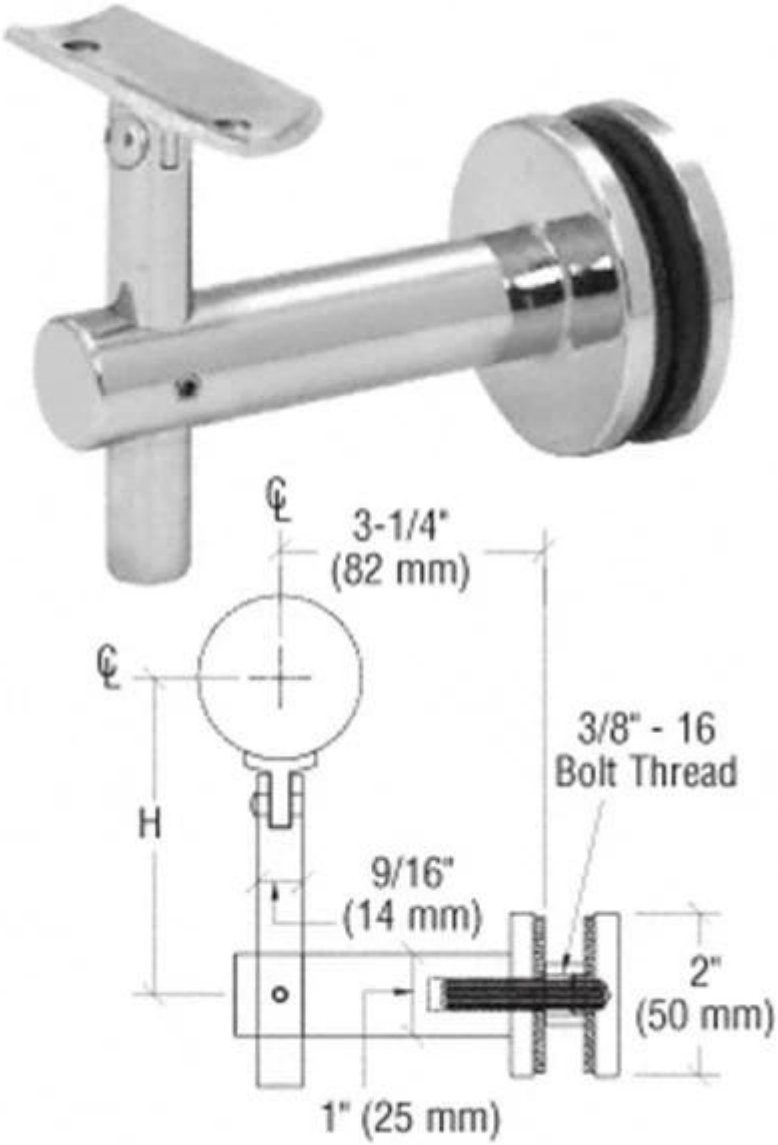

Suporte 1.glass em um acabamento espelhado

Suporte 2.glass em um acabamento acetinado

Pic 3.project de suporte de vidro
para as etapas ao ar livre, corrimão quadrado superior

suporte para apoiar corrimão top rodada

4.Outros projetos para sua seleção

Este é Susie Fu ^. ^ E bem-vindo ao contato com você para obter mais detalhes.