broca do núcleo torneiras esgrima vidro redondo

É uma das forma mais segura de usar rodada torneira broca de núcleo ou quadrado núcleo da broca torneira para cercas de vidro

Aqui estão as dimensões e foto de núcleo rodada broca torneira

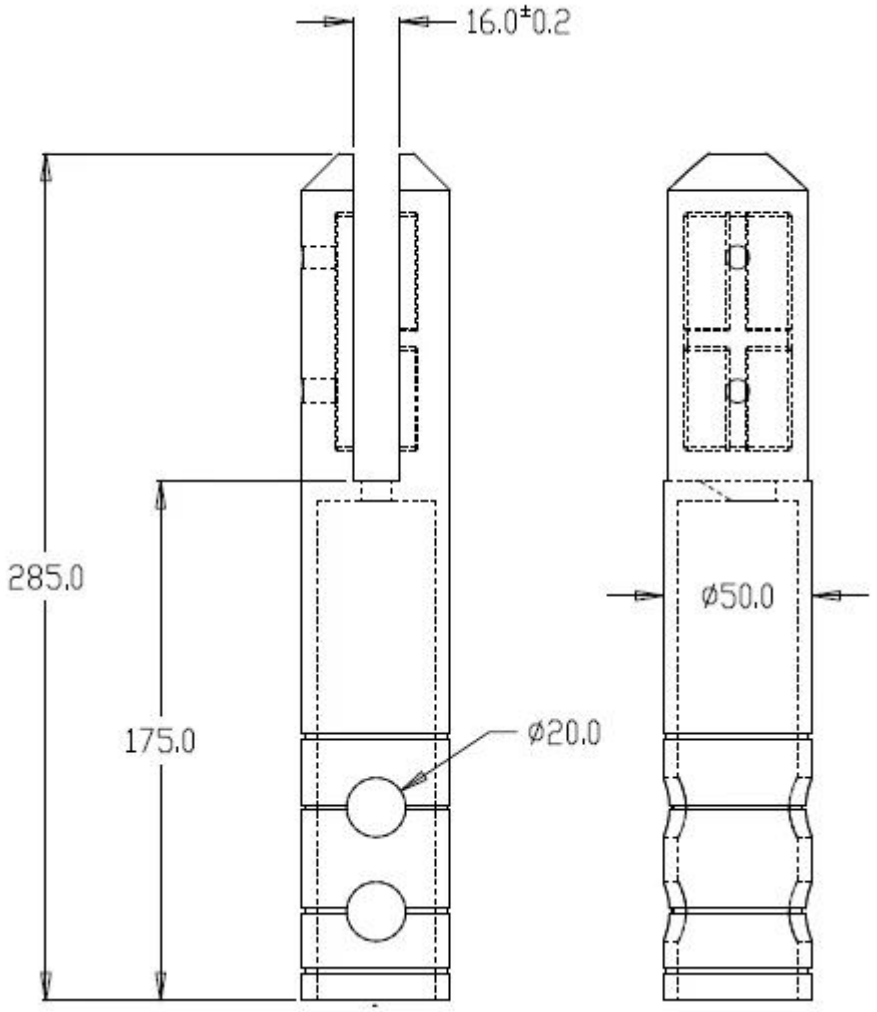

Pacote de rodada torneira broca do núcleo e da praça central da broca torneira

SCM-2 SATIN

Para mais informações, ligue ou envie-me!

Tel: +86 13266706610
Email: sales06@launch-china.cn