suporte de corrimão para trilhos de vidro

modelo NO .: P707
material: aço inoxidável 304/316
MOQ: 10 pcs
de 42 milímetros ou 50,8 milímetros tubo redondo
uso: um lado se conecta ao vidro, e um outro lado connecte para tubo redondo
porto marítimo Shenzhen

P707

desenho shows

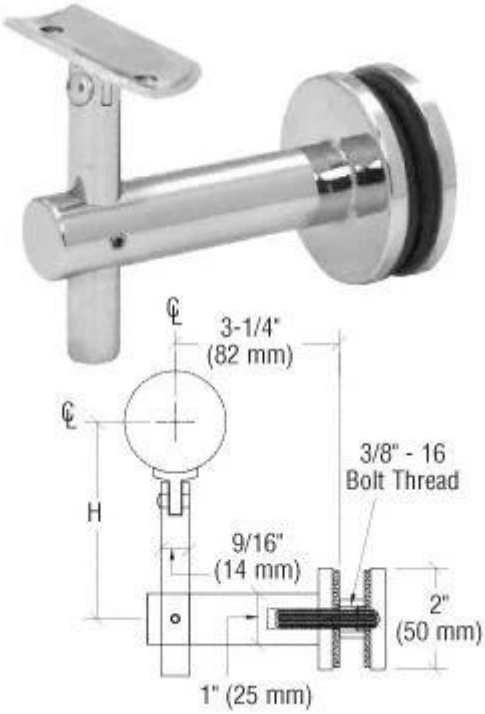

Por favor, vá ao nosso homepage, E nós vamos ajudá-lo a encontrar os produtos que você precisa, ou Nos contate para a recomendação.