Aço inoxidável 316 de alta qualidade com revestimento em pó preto fosco aparência moderna com mola ajustável de 180 graus para dobradiça de vidro para piscina, para ser usada em portas de vidro de 8-12 mm de espessura.

1). Especificações do vidro com mola de 180 ° para a dobradiça de vidro da piscina

Espessura do portão da piscina	8mm 10mm 12mm
Material	316 aço inoxidável
Terminar	cetim, espelho, preto fosco
Máx. peso da folha da porta	30kg
MOQ	1 par = 2 pcs

2). Fotos de vidro ajustável de 180 graus à dobradiça de vidro da porta da piscina

3). Desenho do orifício do portão de vidro para dobradiça e trava de vidro -

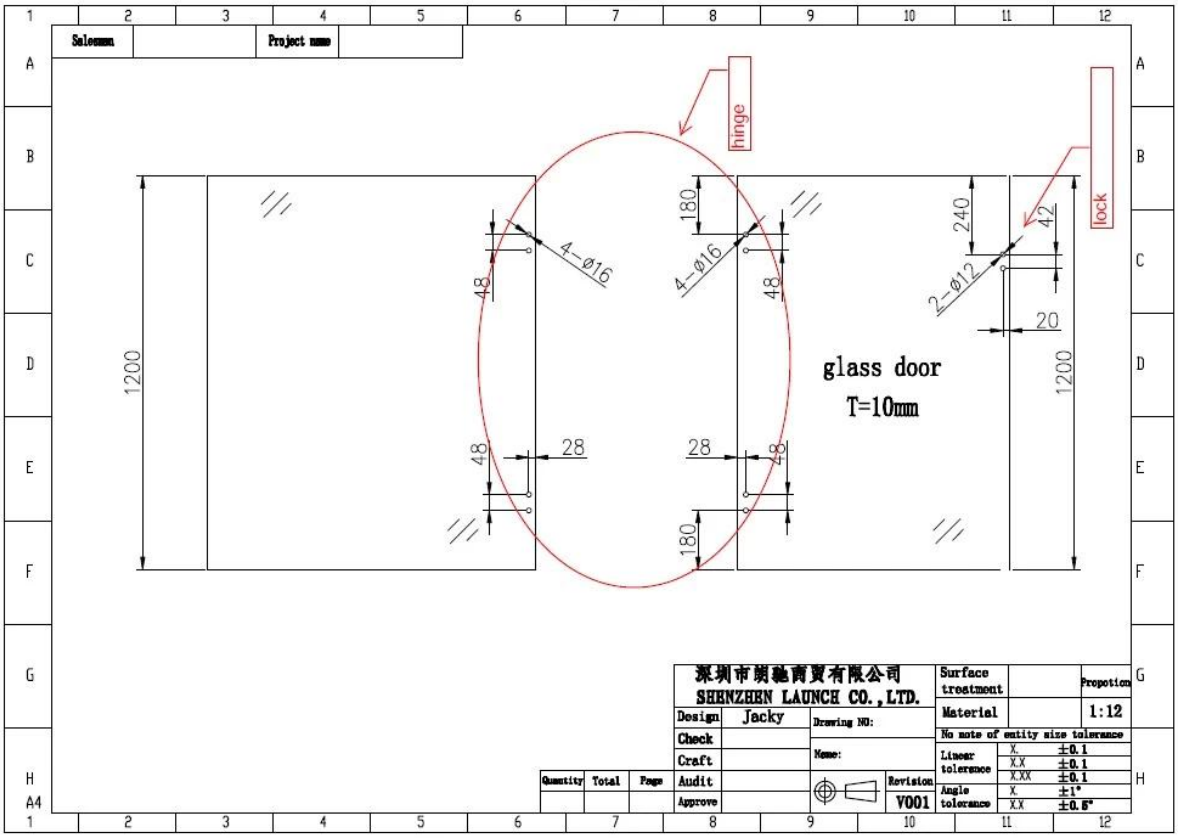

4). Mais modelos de dobradiças de vidro de aço inoxidável -

KEBIL科比奥®

KEBIL科比奥®

GLASS TO 42.4mm ROUND POST

KEBIL科比奥®

GLASS TO WALL / SQUARE POST

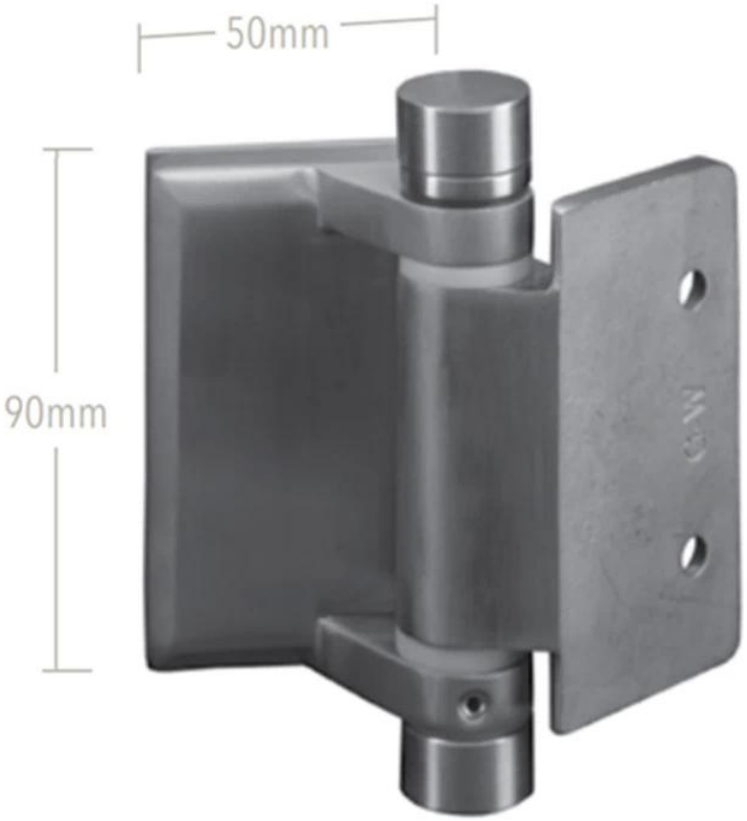
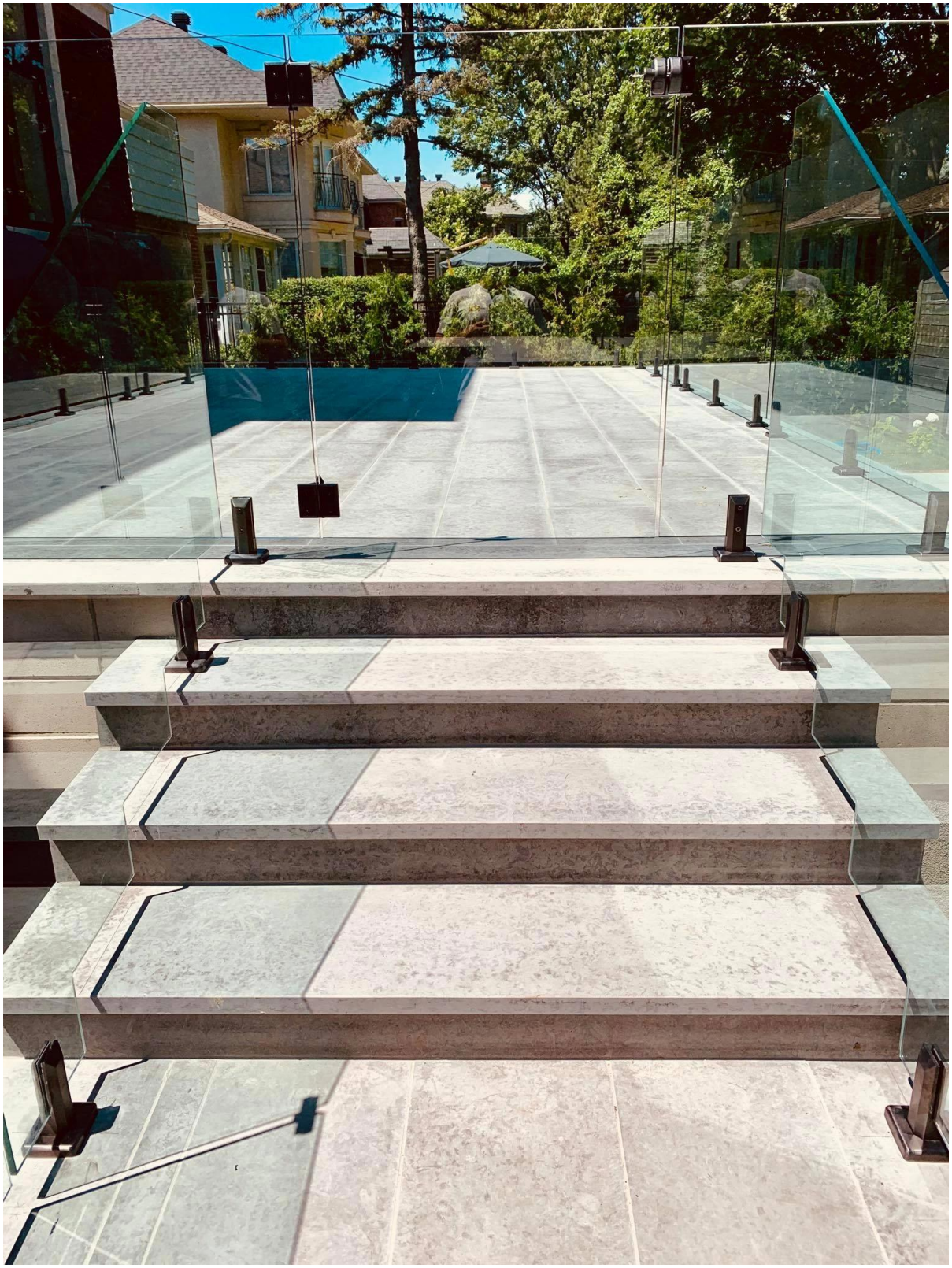
5). Fotos do projeto da cerca da piscina com dobradiças de vidro -