Aço inoxidável 316 trilhos de trilhos de vidro para trilhos de vidro sem moldura aplicado no balcão, escada, piscina cerca etc.

Recursos de resistências de trilhos de vidro de aço inoxidável 316 -

- Material: aço inoxidável 304/316
- Acabamento: cetim / espelho / preto (por electro chapeamento)
- Diâmetro dos espaçadores disponíveis 30mm 40mm 50mm
- parafuso: M8 / M10 / M12
- Montagem em madeira ou montagem em concreto
- 4 pcc-8 pcs usado para um painel de vidro
- espessura de vidro 10-19mm

Desenho para resistentes de trilhos de vidro de aço inoxidável 316-

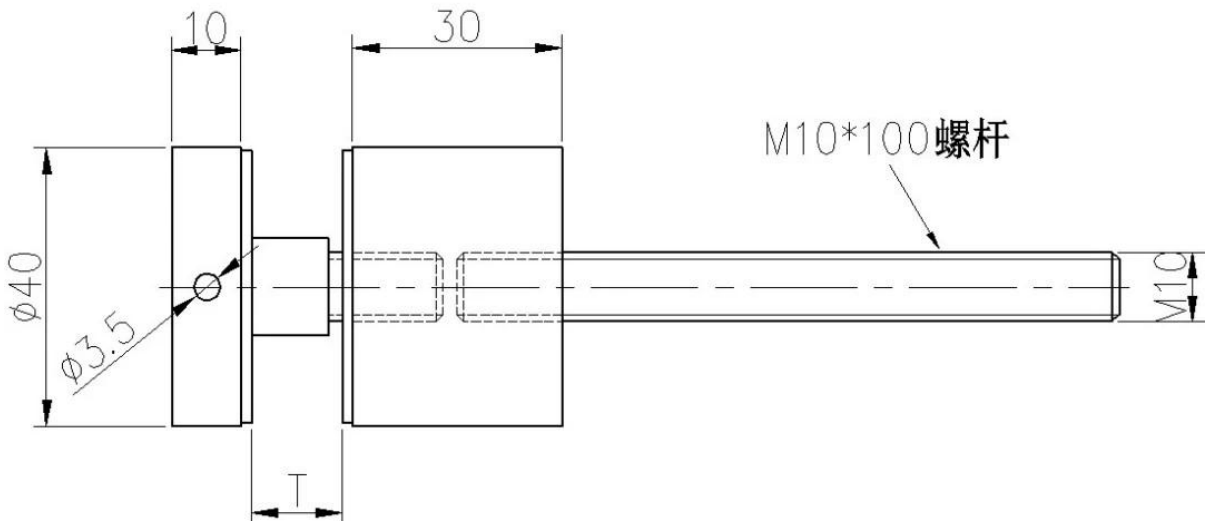

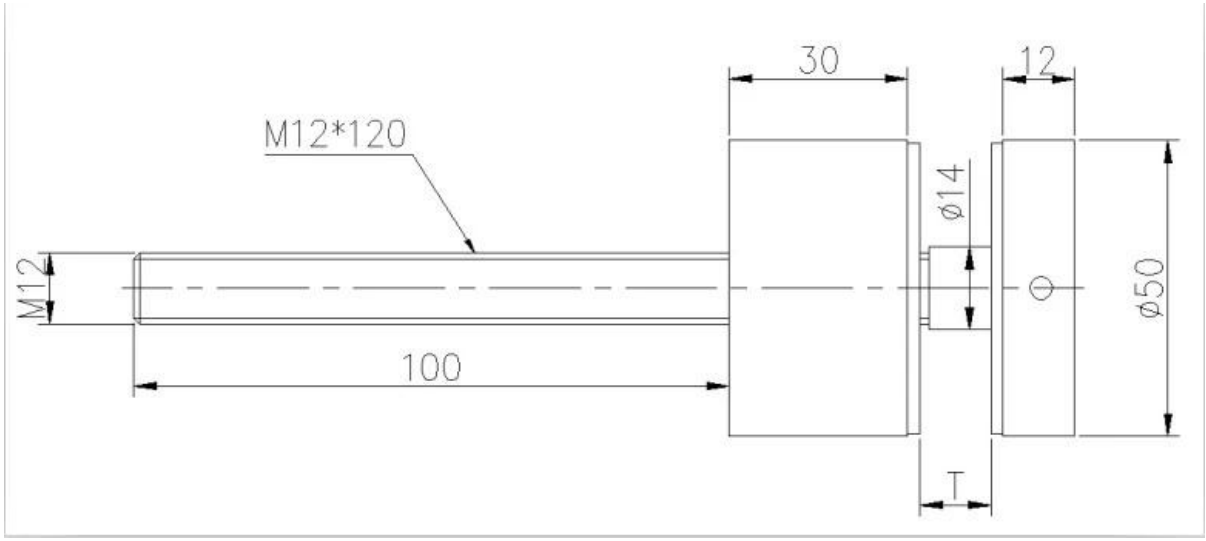

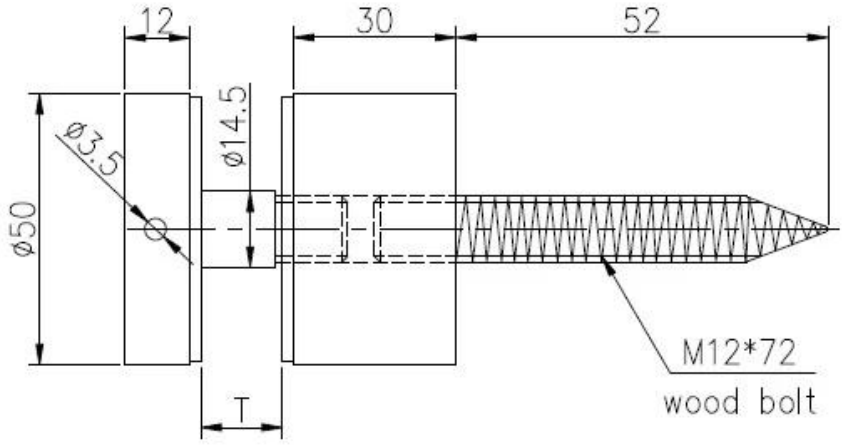

			深圳市朗驰商贸有限公司 SHENZHEN LAUNCH CO., LTD.				Surface treatmont			Propoti
			Design	Jacky	Drawing NO:SF-60		Material			1:1
			Check				No note of entity size tolerance			
			Craft		Name:Standoff		Linear tolerance	X.	±0.1	
Quantity	Total	Page	Audit			Revision		X.X	±0.1	
								X.XX	±0.1	
			Approve			V001	Angle tolerance	X.	±1°	
								X.X	±0.5°	

Fotos de produção de aço inoxidável 316 impasse trilhos de vidro -

PACIFIC HARDWARE
PACIFIC HARDWARE
WWW.PGHARDWARE.COM
(305)514-0977

Fotos do projeto de suportes de trilhos de vidro de aço inoxidável 316-