aço inoxidável suporte de corrimão de montagem 316 de vidro

suporte de corrimão ajustável
Modelo no. P708
316 aço inoxidável para uso ao ar livre;
304 de aço inoxidável para uso interno;
interior ou aplicação exterior
Vidro de montagem ou montagem disponível parede
Quantidade de ordem mínima: 1 peça;
porto marítimo Shenzhen
Produzido por lançamento Shenzhen

P708 vidro suporte de montagem corrimão;

desenho tamanho como abaixo:
gap betweem corrimão e vidro é 75 milímetros;
tamanho corrimão 38,1 milímetros, 42,4 milímetros, 50,8 milímetros ou o tamanho varity da praça / tamanho retangular;

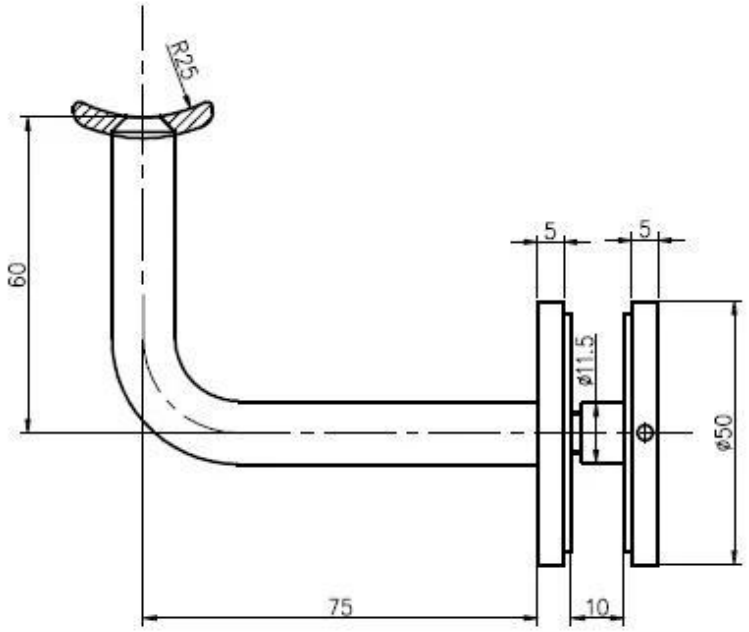

peças P708, braçadeira de vidro, bar, titular corrimão;

Por favor, envie-nos o inquérito para **sales04@launch-china.cn**