braçadeira de vidro de aço inoxidável para pós balaustrada

material: aço inoxidável 304/316
acabamento: cetim ou mirror polido
Tipo: Braçadeira de vidro com rounbase de d; braçadeira de vidro com base plana
MOQ: 1 PC

Modol: G105

Modelo no .: G105R

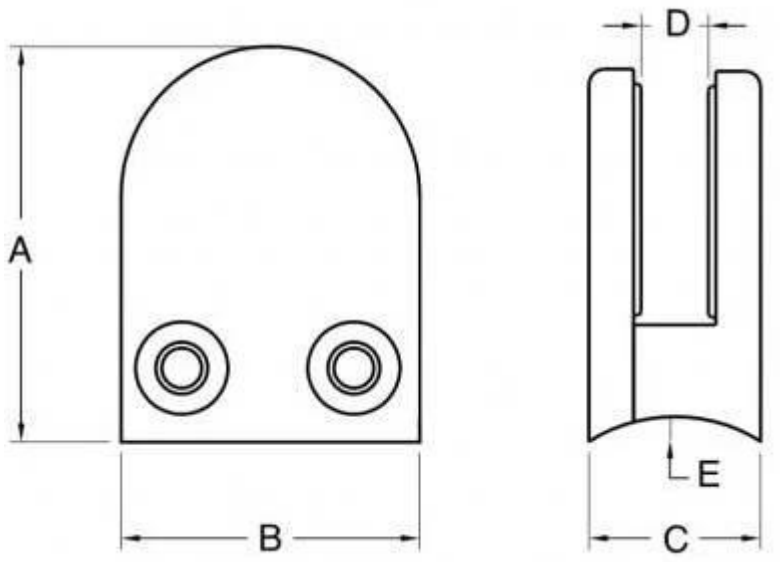

Modelo No.	UMA	B	C	D	E
G105	55	45	28	14	0
G105R	58	45	28	14	R-25.4

Se você tem alguma dúvida sobre nossos produtos, visite nosso homepage ou contacte-me para more detalhes.
e-mail: sales03@launch-china.cn