Edifício high-arranha 304 aço inoxidável tamanho grande 100 * 80mm slot balaustrada post para trilhos de terraço.

- Post de balaustrada tamanho grande personalizado 100 * 80 * 2mm;Postagens de 1 caminho e 2 vias com inserções de plástico para 12mm de vidro de espessura
- Custom Design Oval Forma Top Hearts 100 * 150mm

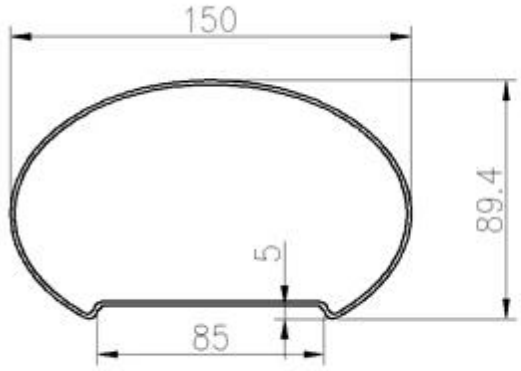

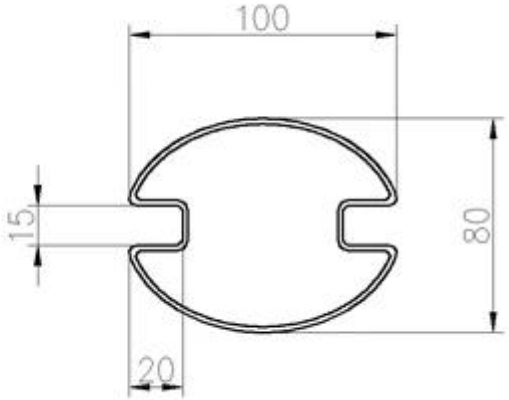

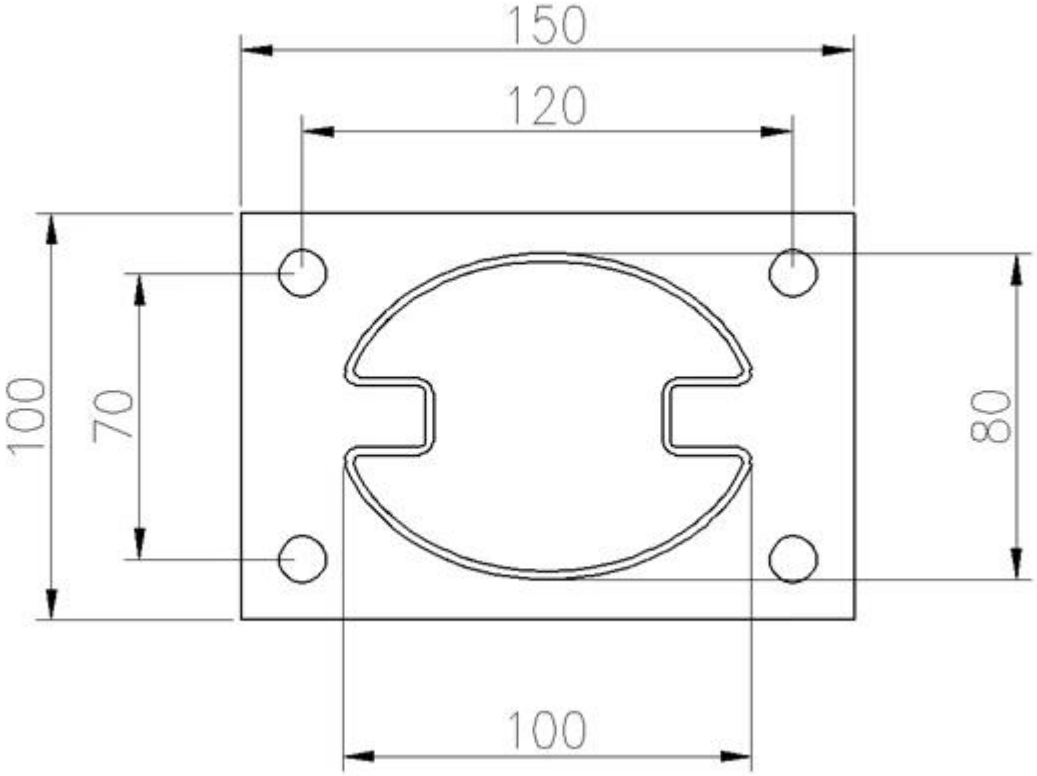

Por favor, entre em contato conosco para mais detalhes e precagens.

Local de trabalho do cliente -

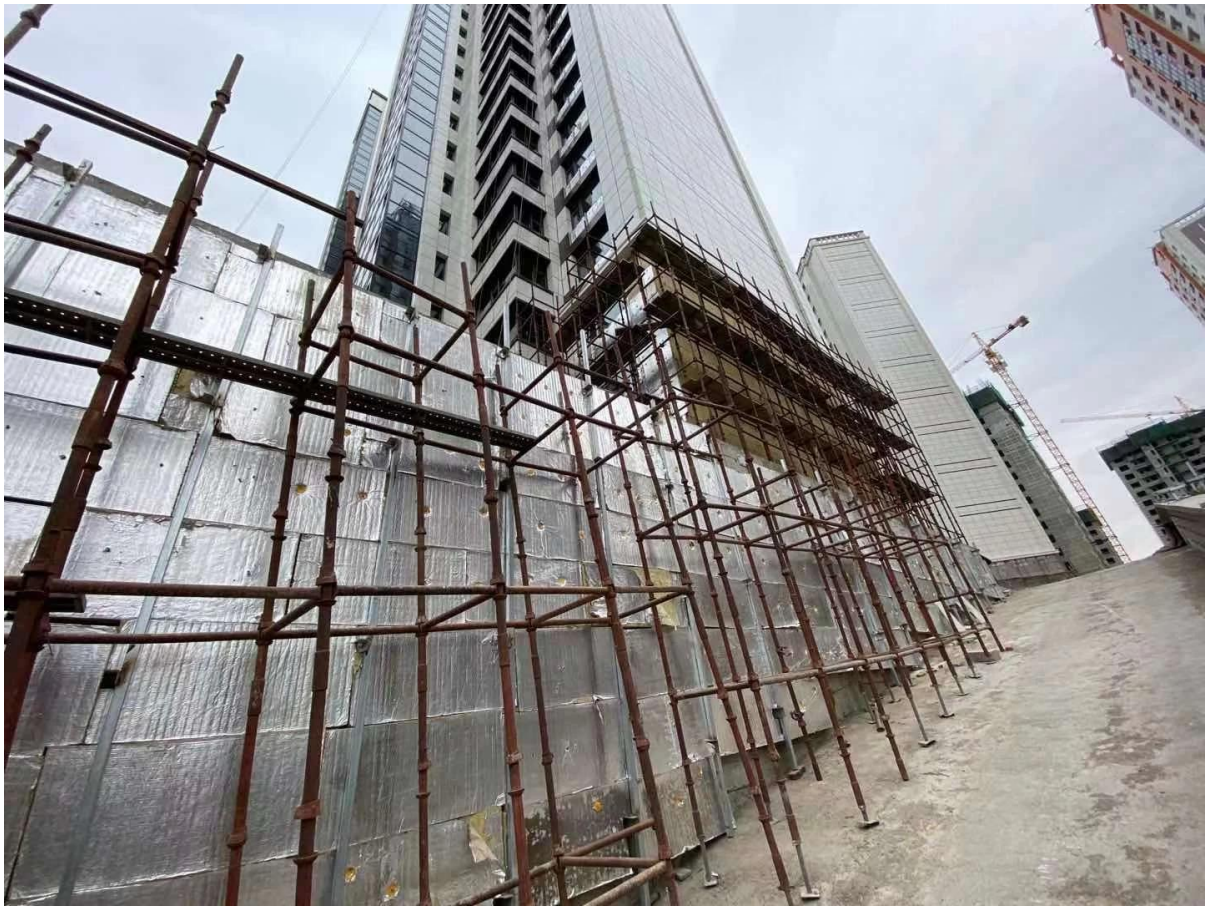

Produção de corrimãos de balaustrada e painéis de vidro

Conectores para corrimãos balaustrados

Corrimãos de slot -

vidro temperado claro