fio de corda tensor adequado para escada sistema de cabo trilhos da plataforma baldony

1. Descrição:
Material: aço inoxidável 304 ou 316
Para diâmetro do cabo: fit 3/4/5/6 milímetros
Posição: deck, varanda, ailings escadaria / corrimãos.
Modelo no .: T807A

tensor de cabo 2. T807A

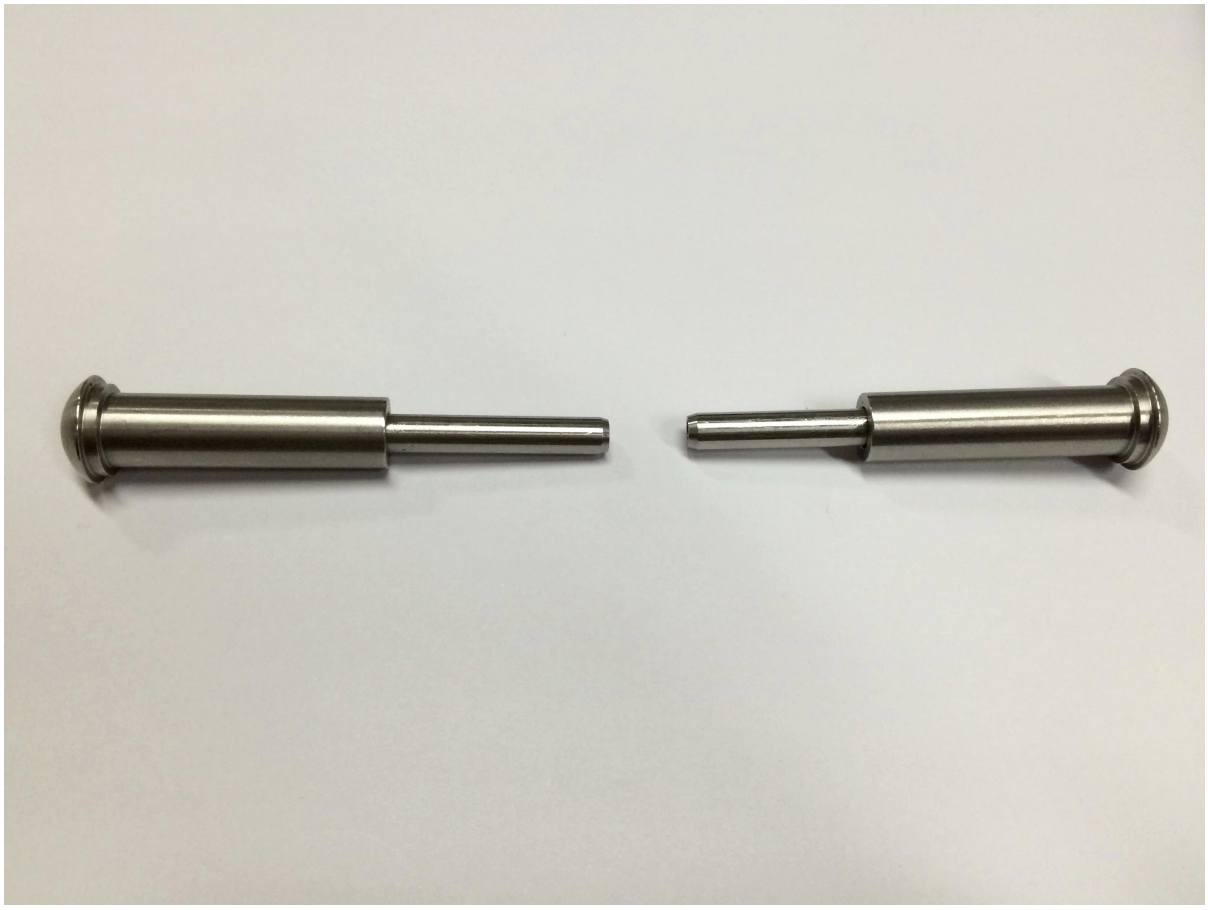

detalhes cabo tensor,

T807A cabo tensor foto bens de massa,

T807A instalação do cabo tensor FYI,

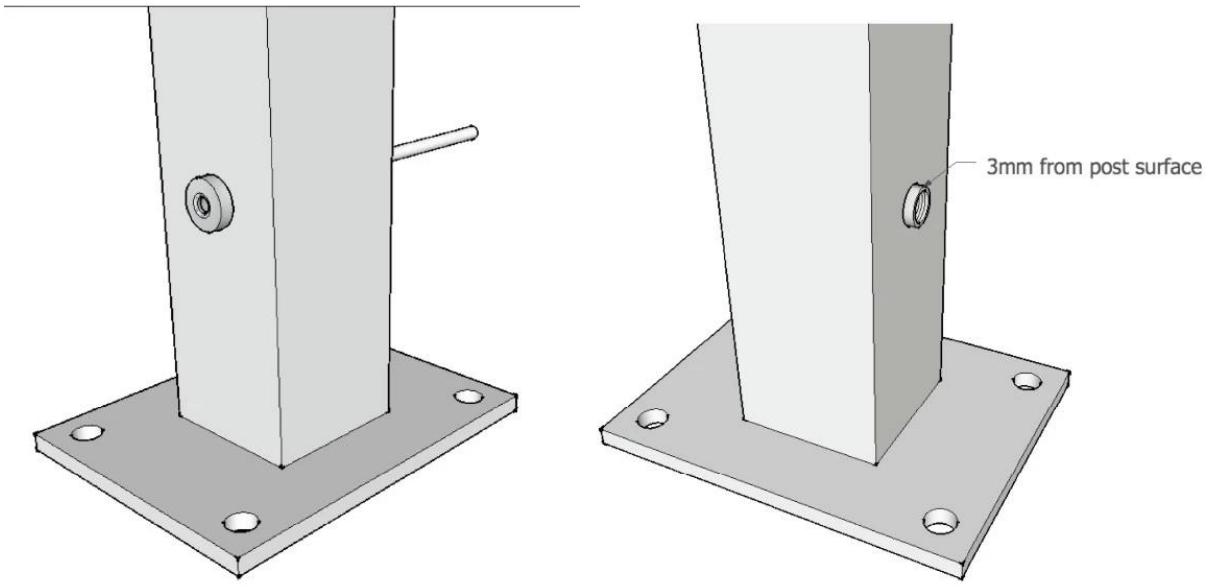

3. O outro tensor cabo do tipo:
javascript: void (0); / * 1467620971546 * /

4. projeto trilhos cabo FYI,

Obrigado por sua visita, qualquer interessado ou necessidades, por favor contacte-me livremente:

Contato: Joey Lan

Skype: lançamento-02.

E-mail: sales02@launch-china.cn.