1/2 "закаленное стекло балюстрадой из нержавеющей стали 316 класса стеклянной втулкой (УКР)

Подробная информация:
Толщина 1.glass: 1/2 "толщина
2.clear закаленное стекло и ламинированные закаленное стекло с полированными краями доступны
3.stainelss сталь 316 марки стекла кран, чтобы держать стекло
4.easily быть установлен
5.Beautiful вид и DIY дизайн
6.Low стоимость maintennance

Пожалуйста, пришлите нам чертеж вашей стекло ограждения, балкон, и мы можем проверить количество и размер стекла и втулка соответственно.

полированная безопасности уголок края для закаленного стекла

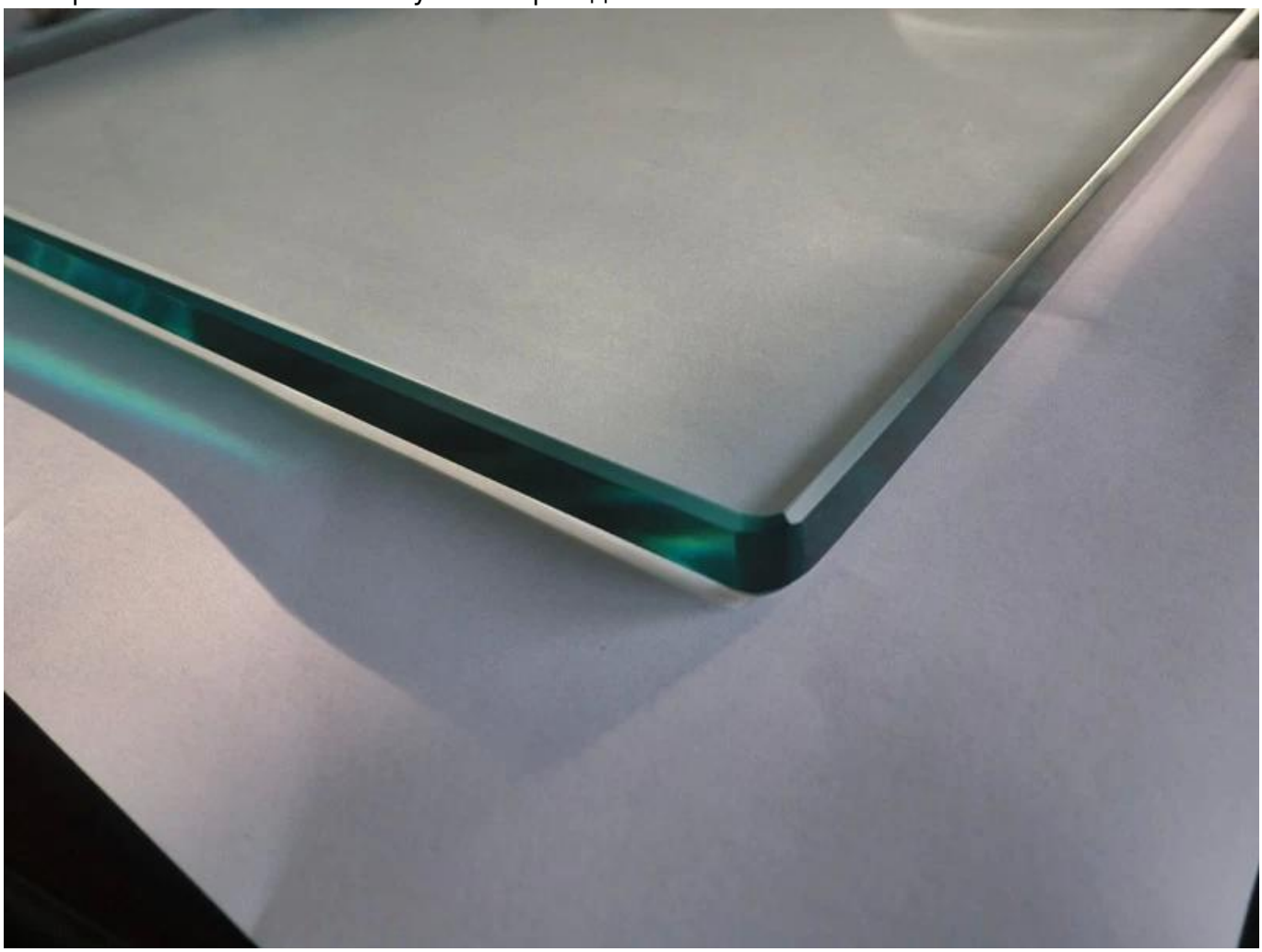

рисунок стекла втулки

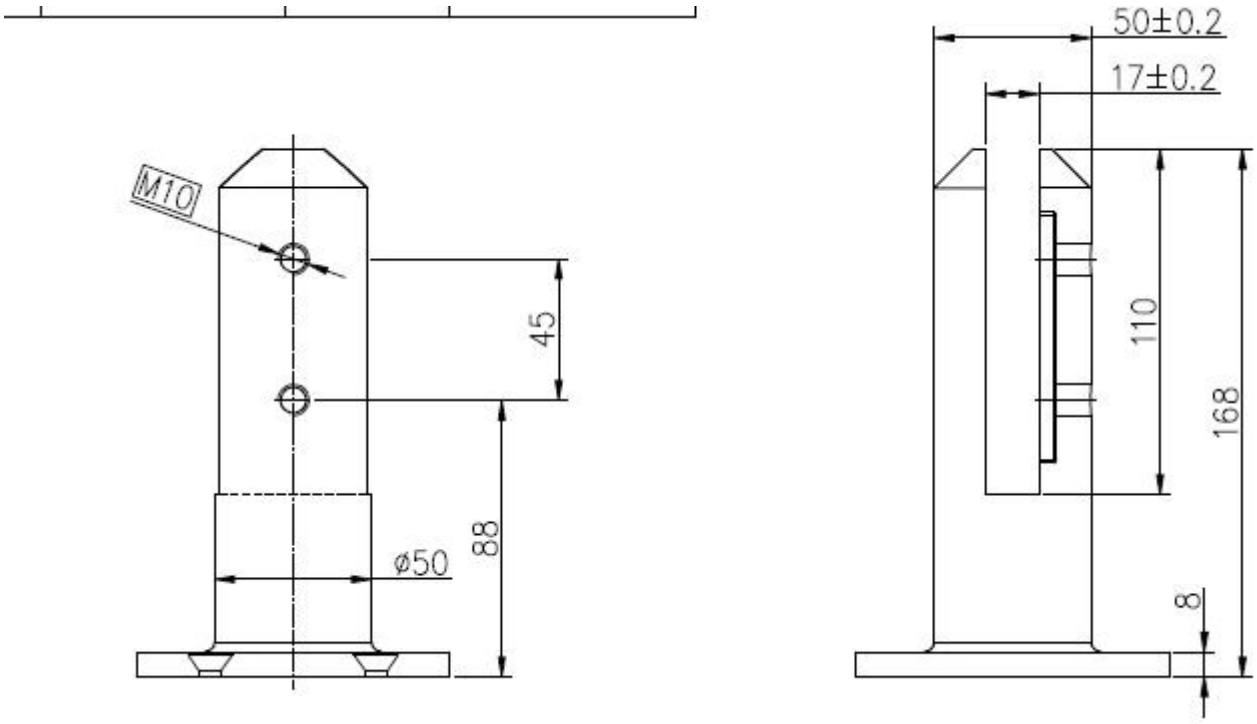
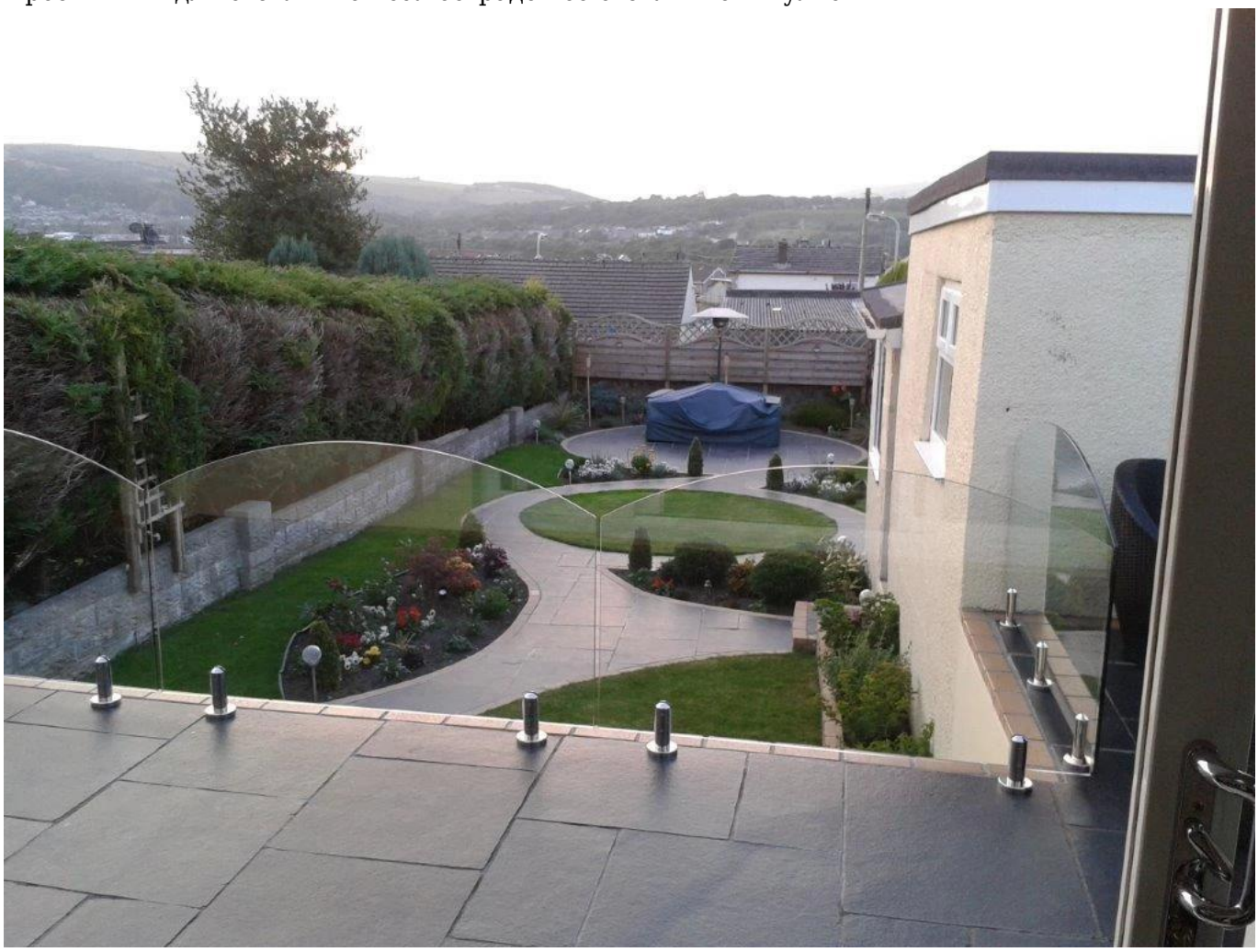
Проект ПИК для стеклянной балюстрадой со стеклянной втулкой