1/8 "Кабель 316 Кейки из нержавеющей стали Кабельные наборы для рук.

Характеристики:

наименование товара	1/8 "Кабель 316 Кейки из нержавеющей стали Кабельные наборы для рук.
Материал	Нержавеющая сталь 304/316
Заканчивать	Зеркало полированный или атлас
Для кабеля диаметр	3 мм (1/8 ") или 5 мм (3/16")
Вес нетто	46 г / шт
Гидравлический корм	Да, гидравлический корм для затягивания кабеля
Установка натяжителя кабеля	Стальная или нержавеющая сталь
Метод производителя	ЧПУ обрабатывающая (высокое качество)
Упаковка безопасности натяжителя кабеля	(1) Bubble Bag - коробка - коробка (2) согласно требованиям клиента.
Применение натяжителя кабеля	Внутренний и открытый балкон / палуба / лестницы / терраса кабельные перила дизайна
MOQ	Одна пара (2 шт.)
Образец	Доступный
Заводская инспекция	Приемлемо
Обслуживание OEM & ODM	Приемлемо

Установка:

Cable fitting T807A installtion

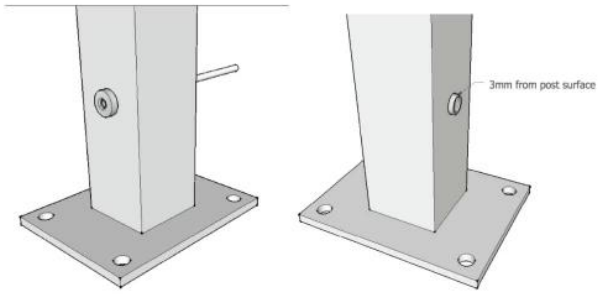

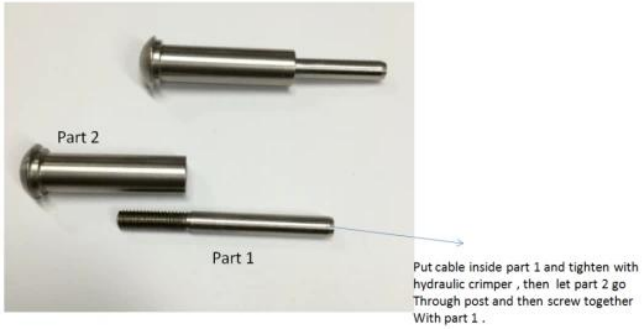

Hydraulic Crimper

Технический чертеж:

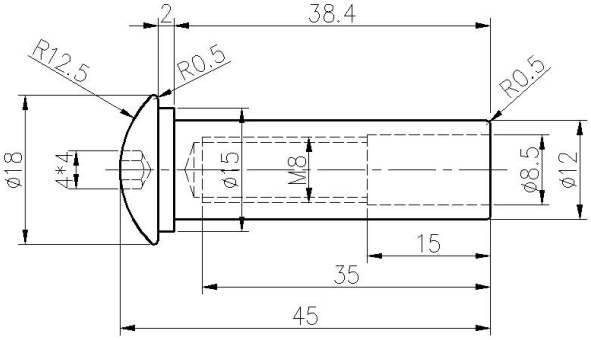

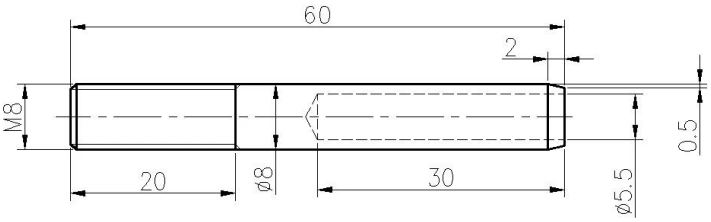

ПроектФото:

Нержавеющая сталь типа 316 имеет лучшее сопротивление коррозии среди стандартных нержавеющих сталей. Устойчивает к точке и коррозии по большинству химических веществ и особенно устойчив к коррозии соленой воды.

Они могут быть использованы для различных приложений. Парусные лодки и яхты, кабельные перила и тени паруса.
1) Материал: нержавеющая сталь 316 или нержавеющая сталь 304
2) Отделка поверхности: высокополированный или сатин
3) Стандарт: Метрика и РФ
4) Конструкция клиента: наша опытная инженерная команда может разработать продукты и изготовление в соответствии с образцами, чертежами или только идеями
5) Доставка: морем, по воздуху или по эксплуатации
6) Срок цен: FOB или CIF

7) Размеры: с 3 мм до 6 мм или согласно вашим запросам
8) Тип: заканчивая головной столкнувшими головами, проместил промежуточное кольцо и конец куда
9) Упаковка: чистые полиэтиленовые пакеты и коробки и поддоны или согласно запросам
10) Для более резкости скопления, пожалуйста, напишите нам на полный каталог

Для получения более подробной информации свяжитесь с нами:
HP / WhatsApp / Wechat: +8613686807796
Эл. адрес: sales03@launch-china.cn