1/8 "задержка винтовой винты 316 из нержавеющей стали канатная кабель кабель перила для перил палубы

Характеристики:

наименование товара	1/8 "задержка винтовой винты 316 из нержавеющей стали канатная кабель кабель перила для перил палубы
Материал	Нержавеющая сталь 304/316
Заканчивать	Зеркало полированный или атлас
Для диаметра кабеля	3 мм (1/8 ") или 5 мм (3/16")
Нетто	46 г / шт
Гидравлический корм	Да, гидравлический корм для затягивания кабеля
Установка натяжителя кабеля	Стальная или нержавеющая сталь
Метод производителя	Обрабатывание с ЧПУ (высокое качество)
Натяжитель кабеля Упаковка безопасности	(1) Bubble Bag - коробка - коробка (2) согласно требованиям клиента.
Применение натяжителя кабеля	Внутренний и открытый балкон / палуба / лестницы / кабельные перила кабеля
MOQ	Одна пара (2 шт.)
Образец	Имеется в наличии
Заводская проверка	Приемлемый
Обслуживание OEM & ODM	Приемлемый

Установка:

Cable fitting T807A installtion

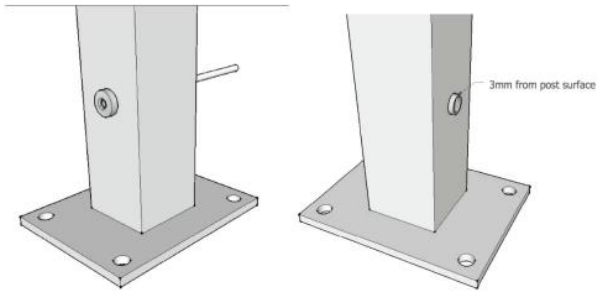

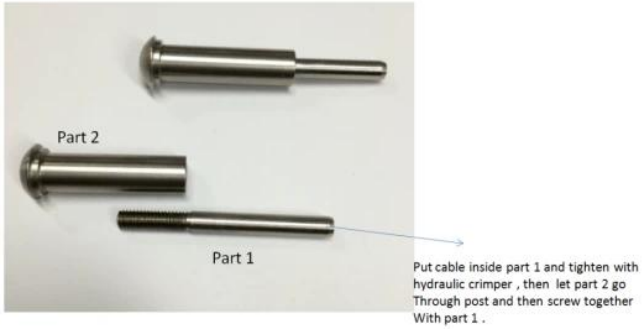

Hydraulic Crimper

Технический чертеж:

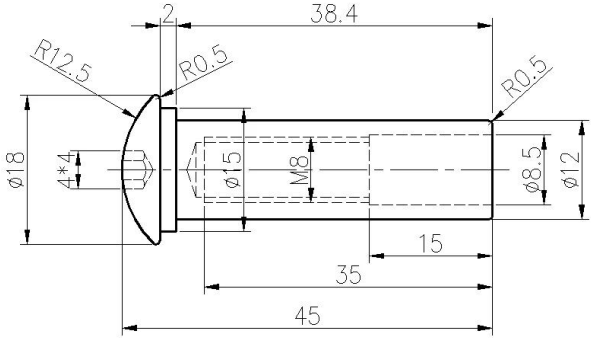

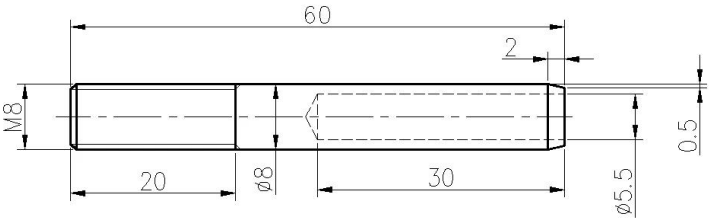

ПроектФотографии:

Нержавеющая сталь типа 316 имеет лучшее сопротивление коррозии среди стандартных нержавеющих сталей. Устойчивает к точке и коррозии большинством химикатов, и особо устойчив к коррозии соленой воды.

Они могут быть использованы для различных приложений. Парусные лодки и яхты, кабельные перила и тени паруса.
1) Материал: нержавеющая сталь 316 или нержавеющая сталь 304
2) Отделка поверхности: высокополированный или сатин
3) Стандарт: Метрика и РФ
4) Дизайн клиента: наша опытная инженерная команда может разработана продукты и изготовление в соответствии с образцами, чертежами или только идеями
5) Доставка: морем, по воздуху или по эксплуатации
6) Срок цен: FOB или CIF

7) Размеры: от 3 до 6 мм или согласно вашим запросам
8) Тип: заканчивая головной конец головки с подсвечником, проместительную плоский конец
9) Упаковка: чистые полиэтиленовые пакеты и коробки и поддоны или согласно запросам
10) Для более резкости скопления, пожалуйста, напишите нам на полный каталог

Свяжитесь с нами для получения дополнительной информации:
HP / WhatsApp / Wechat: +8613686807796
Эл. адрес: sales03@launch-china.cn