Стекло фиксации противостояние кронштейн может быть использован для хранения стеклянных панелей, и ввинчивается в бетонной стене или деревянными стенами (если закрепить в лес, мы просто должны заменить конкретный винт шурупов).

Запуск Шэньчжэнь предлагает дешевые цены и высокое качество зазора кронштейн для стеклянных крепления.

50 DIA противостояние с конкретным винта:

стекло фиксации противостояние с шурупом:

Противостояние рисования для SF-50

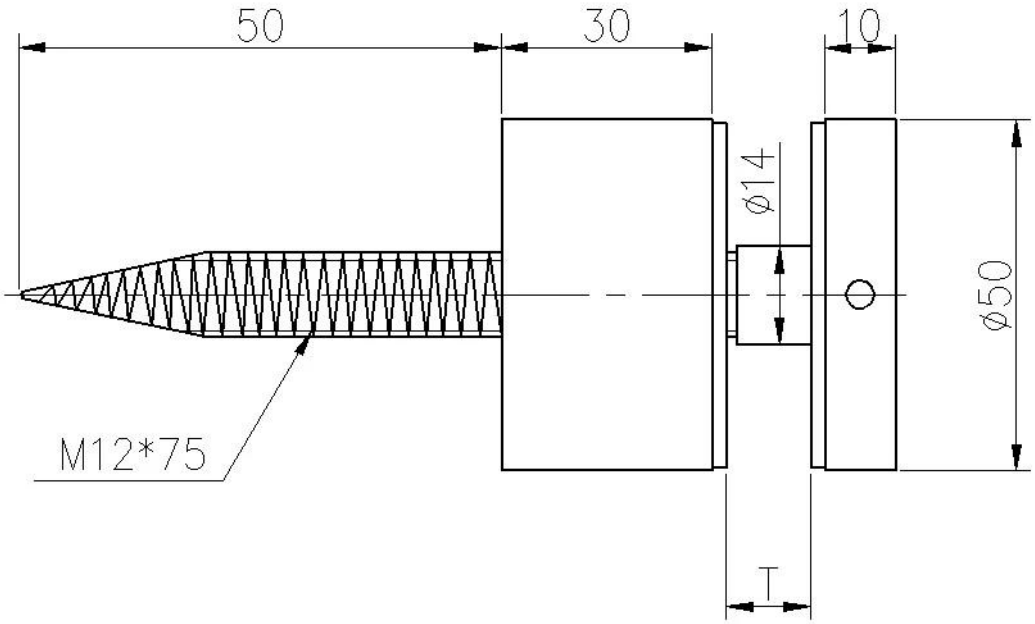

Куда обратиться на стойки?

Везде для стеклянных ограждений!

Стекло фиксации зазора кронштейн используется на балконные ограждения:

Противостояние кронштейн Используется на деревянных балконов:

Противостояние используйте на внешних лестниц:

Используется на внутренних лестниц:

Противостояние наносится на бассейн стеклянные перила:

Противостояние на бескаркасные стеклянные систем ограждений всегда ищем красивым и дает вам панорамный вид!

Свяжитесь с нами для получения более подробной информации о наших опорах и деталей цен.

Запуск Шэньчжэнь имеет профессиональный отдел продаж и техническую команду, чтобы дать вам предложения и профессиональные услуги!

Спасибо за ваше время.