304/316. **Стеклянные кронштейны системы перил** Оборудование для безраспломочных стекла балюстрады.

I. Specs.

1. Модель № P708.
2. На 8 мм до 19 мм толщины стеклянные панели
3. 304/316 нержавеющая сталь
4. атлас, зеркало, золото / черный цвет
5. Нужны стеклянные отверстия для сборки
6. Используется для лестничных / балконных / палубных стеклянных систем поручни

II.Размеры для P708.

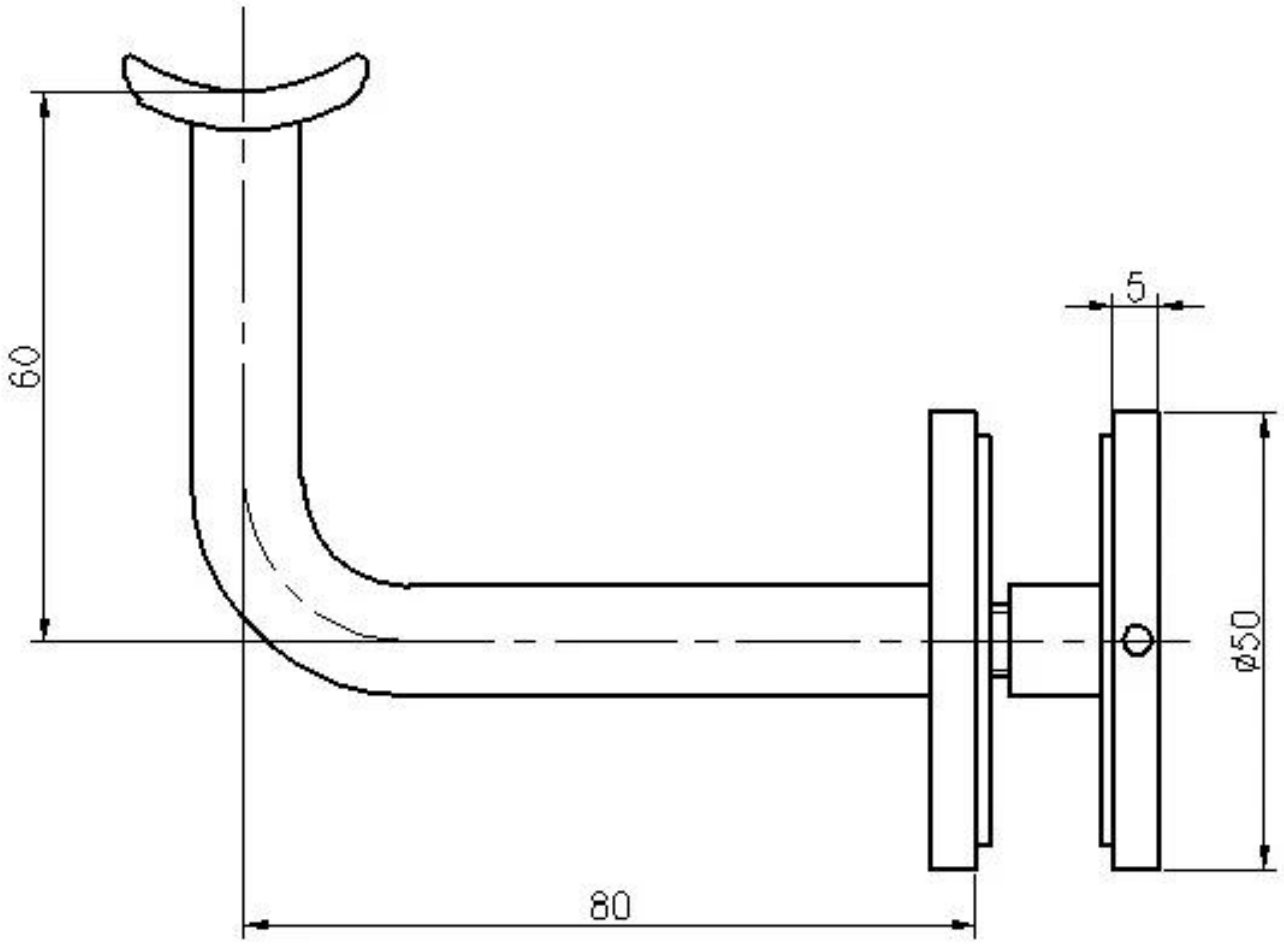

III.Больше моделей кронштейнов поручни

VI.Детали производства и упаковки -

1 ПК - кронштейн поручни в белую коробку;30 шт в коробку.

V. Проектные галереи -