Натяжители троса 4 мм 5 мм из нержавеющей стали 316 беспрессовочного типа для систем перил из троса.

Характеристики-

Пункт	натяжители троса
Для диаметра троса	4мм 5мм
Материал	304/316 нержавеющая сталь
финиш	сатин, зеркало
1 комплект включает	2 шт., 1 шт. Используется слева, другой шт. Используется справа
MOQ	1 комплект

Фото натяжителя троса T803

Чертеж натяжителя троса T803 -

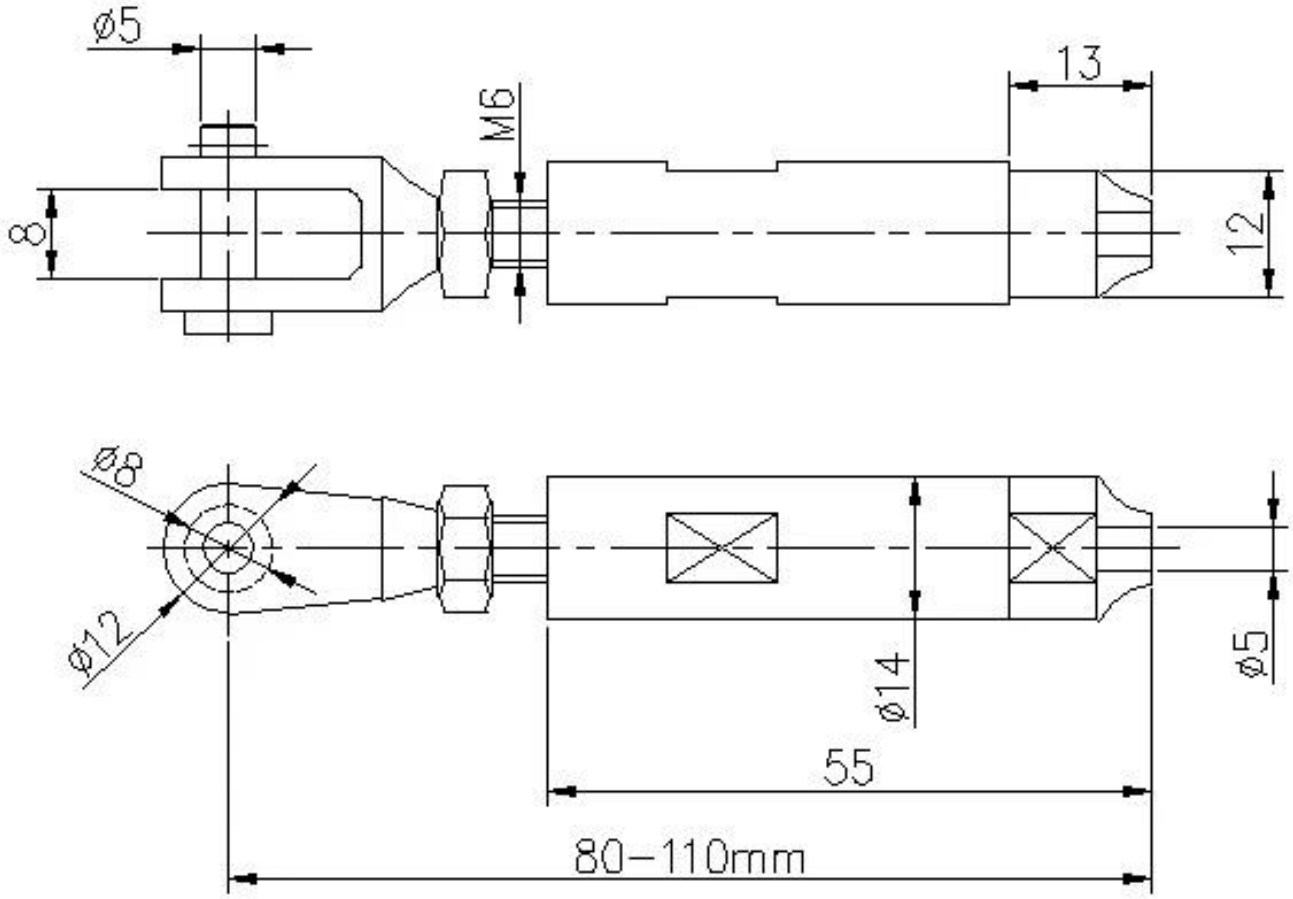

Как установить натяжитель троса T803?

Mount to concrete

If mount to wood, the end bolt have to change to this

Фотографии производства натяжителя троса -

Фотографии проекта балюстрад троса с натяжителем троса T803-

2206