Лестница из нержавеющей стали 316 Регулируемый кронштейн для перил со стеклянными перилами для безрамных систем перил.

Особенности регулируемого кронштейна поручня на стекле-

Модель №.	P707
Функция	Крепление для стекла и опоры поручней
Материал	нержавеющая сталь 304/316
Толщина стекла	10-19мм
заявка	поручни лестницы, поручни балкона, поручни палубы и т. д.

 # Фото / рисунок регулируемого кронштейна для перил на стекле, P707-

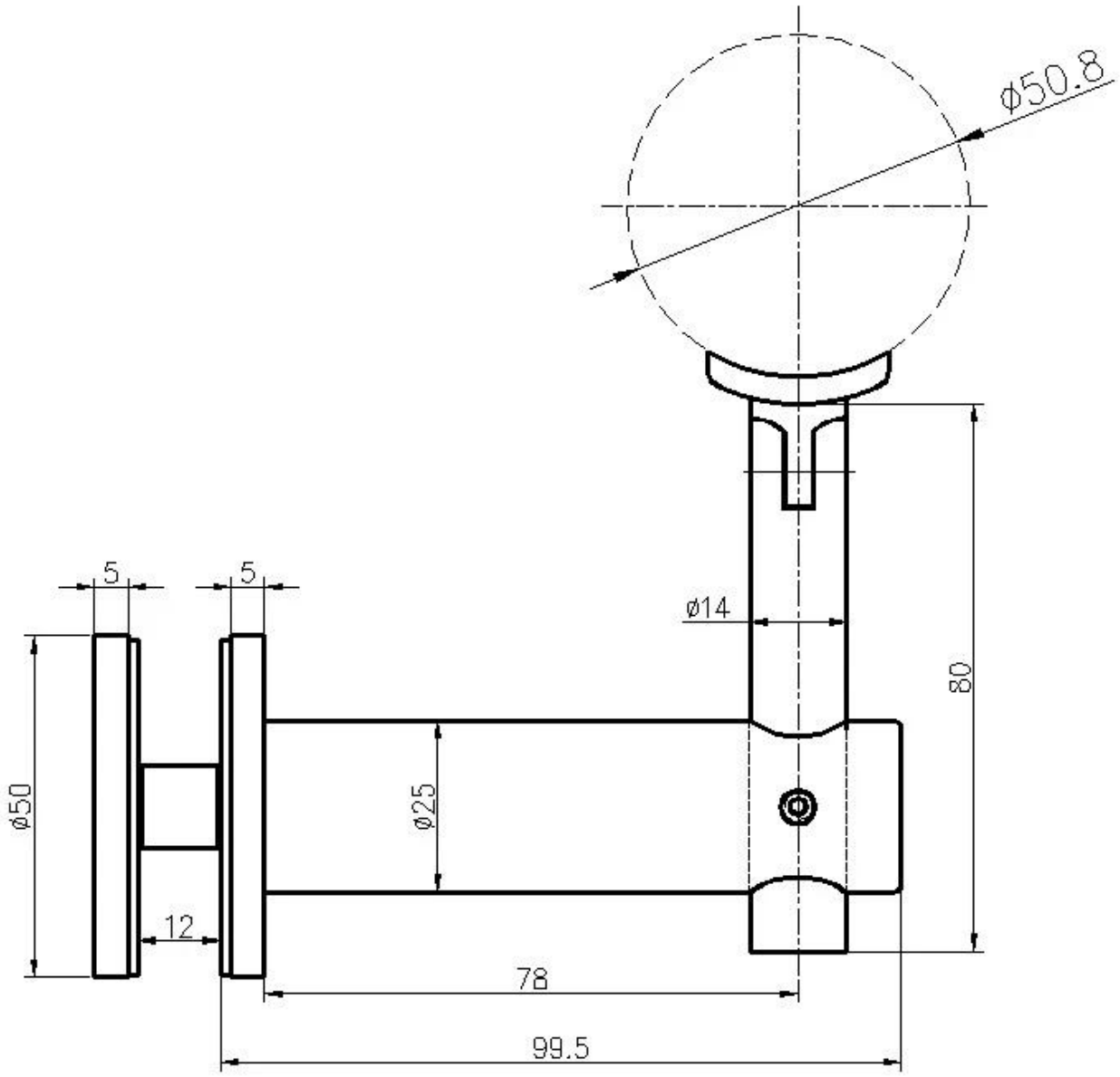

 # Производственные фотографии регулируемого кронштейна поручня на стекле -

 # Доступны другие варианты кронштейнов поручней -

 # Проектные галереи стеклянных перил с регулируемым стеклянным кронштейном перил -

Shenzhen Launch Co., Ltd

Shenzhen Launch Co., Ltd

Свяжитесь с нами сейчас, чтобы узнать цену -
КОНТАКТ: СЕЛИЯ ЧЕН
ТЕЛЕФОН / WHATSAPP / WECHAT 0086 13590273543
ЭЛЕКТРОННАЯ ПОЧТА: sales01@launch-china.cn