Для безрамных стеклянных перил Квадратный соединитель безрамного стекла 90 градусов, используемый в углу 90 градусов для соединения стекла.

1). Характеристики квадратного безрамного стеклянного зажима на 90 градусов

| | |
|---|---|
| Код | ПВ-90 |
| Материал | 304/316 нержавеющая сталь |
| финиш | сатин или зеркало или черный |
| Размер | 50 * 51,4 мм |
| Толщина стекла | 10-15мм |

2). Квадратный соединитель с зажимом для безрамного стекла 90 градусов, фото и чертеж pv-90

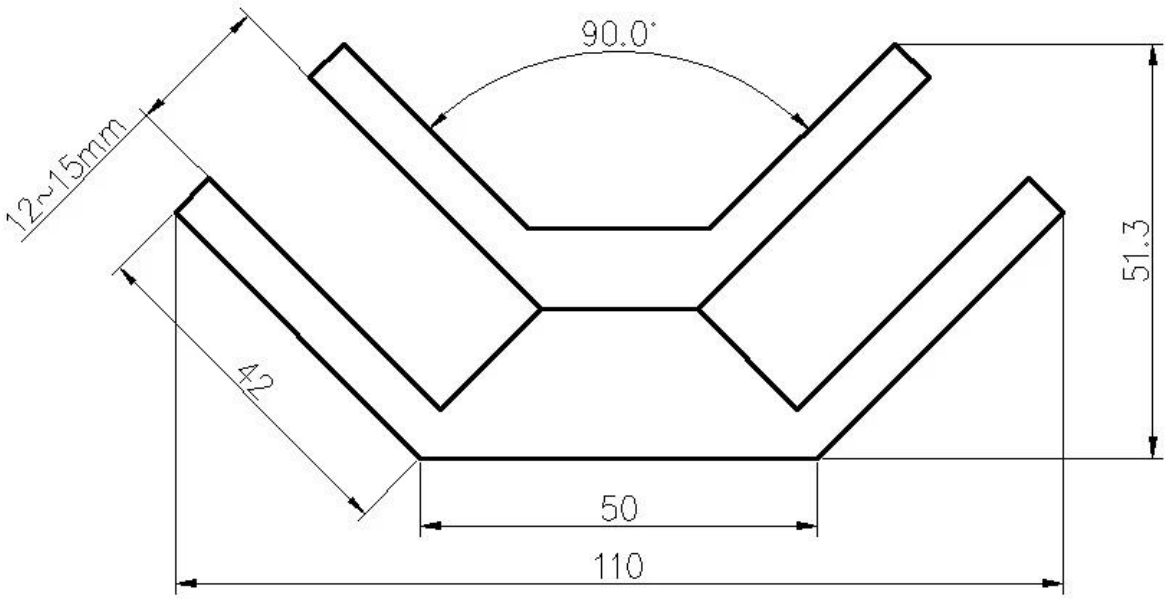


3) .Производственные фотографии квадратного безрамного стеклянного зажима на 90 градусов -