Дуплекс 2205 Нержавеющая сталь Регулируемый стеклянный SPIGOTдлябезраскареннаяплаватьбассейнограждение

ПродуктПоказать

Овальные фиксированные отверстия Регулируемый стеклянный SPIGOT

Круглые фиксированные отверстия Регулируемый стеклянный Spigot

Атласная поверхность

SX-7001D
1330
g
lb
oz
s
NET
PCS
UNIT
ON/OFF
ZERO
TARE
PWE
Electronic Compact Scale

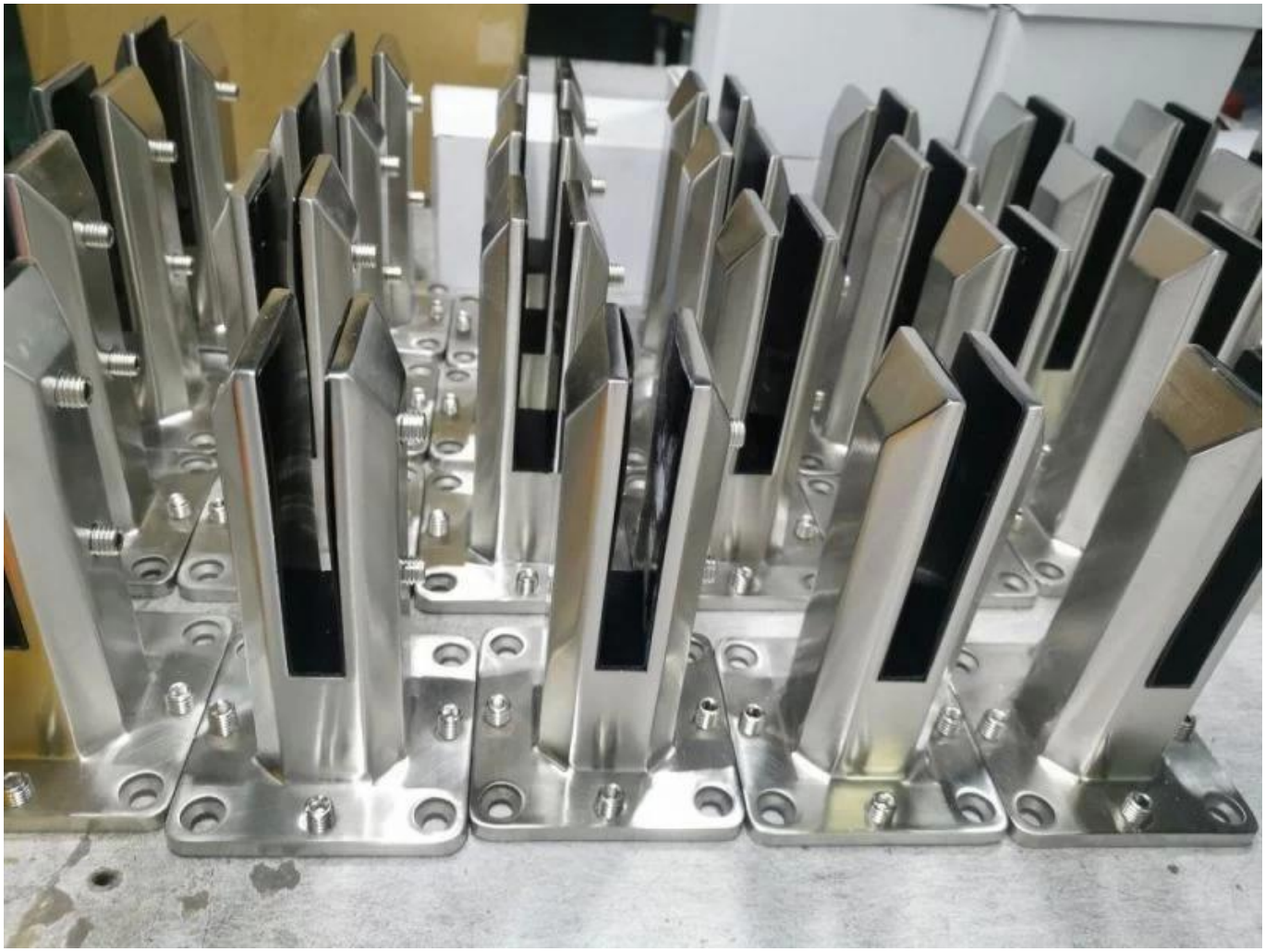

Мэтта черной поверхности

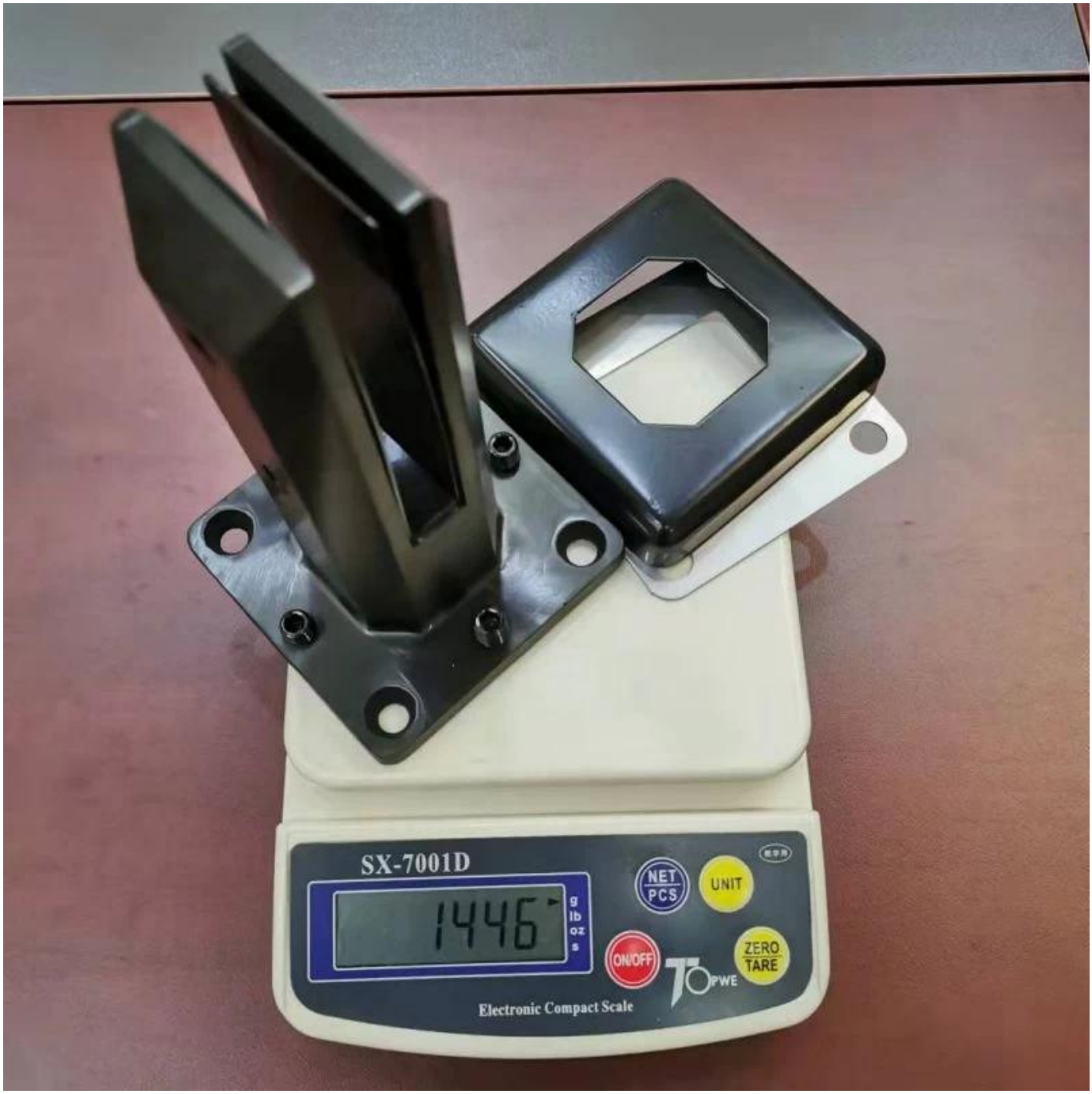
SX-7001D
1446
g
lb
oz
s
NET
PCS
UNIT
ON/OFF
ZERO
TARE
PWE
Electronic Compact Scale

Техническое средстворисунок

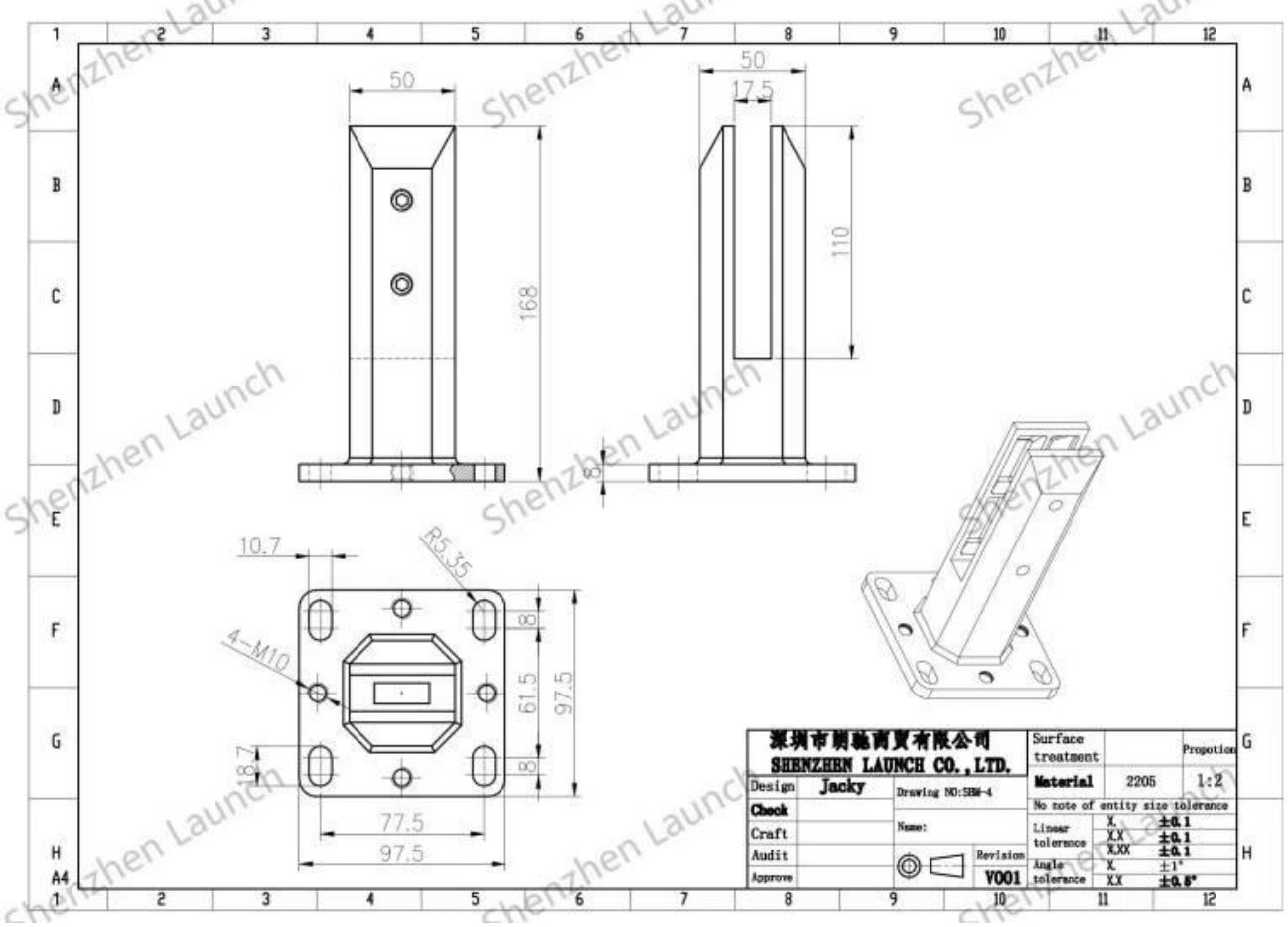
50
168
50
17.5
110
8
10.7
R5.35
4-M10
8
61.5
97.5
8
18.7
77.5
97.5
深圳市朗驰商贸有限公司
SHENZHEN LAUNCH CO.,LTD.
Design Jacky
Drawing NO:SBM-4
Check
Craft
Name:
Audit
Approve
Revision
V001
Surface treatment
Material 2205
Propotion 1:2
No note of entity size tolerance
Linear tolerance X ±0.1
XX ±0.1
XXX ±0.1
Angle tolerance X ±1°
XX ±0.5°
A4

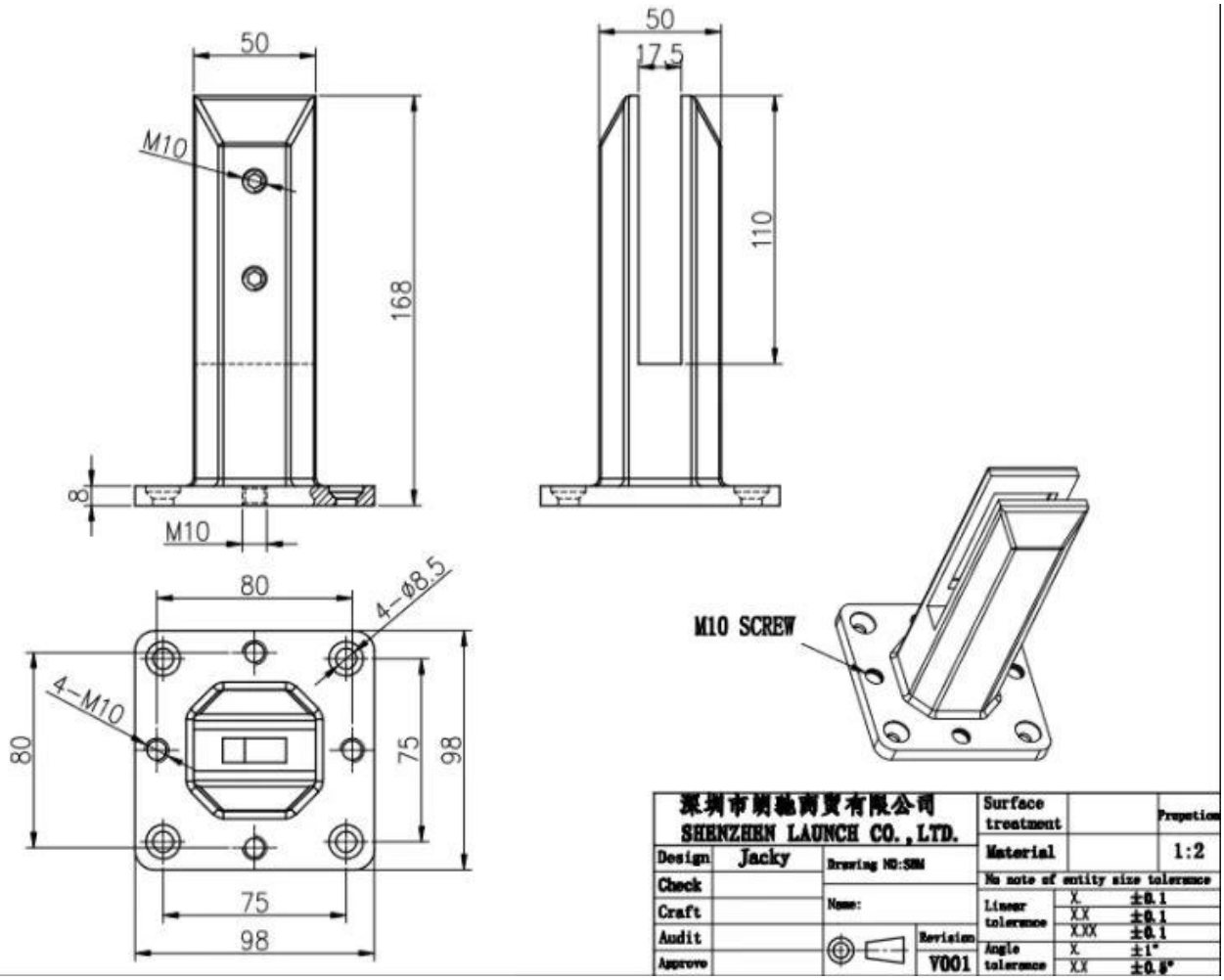
50
M10
168
8
M10
50
17.5
110
80
4-Ø8.5
4-M10
80
75
98
75
98
M10 SCREW
深圳市朗驰商贸有限公司
SHENZHEN LAUNCH CO.,LTD.
Design Jacky
Drawing NO:SBM
Check
Craft
Name:
Audit
Approve
Revision
V001
Surface treatment
Material
Propotion 1:2
No note of entity size tolerance
Linear tolerance X ±0.1
XX ±0.1
XXX ±0.1
Angle tolerance X ±1°
XX ±0.5°

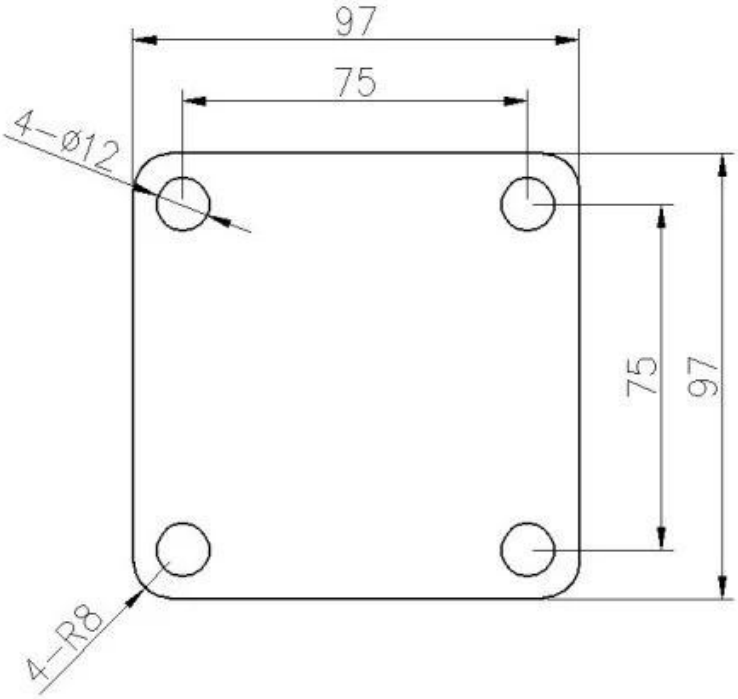

Фотографии приложения

Другие связанные стеклянные патоны

Surface finish
Satin

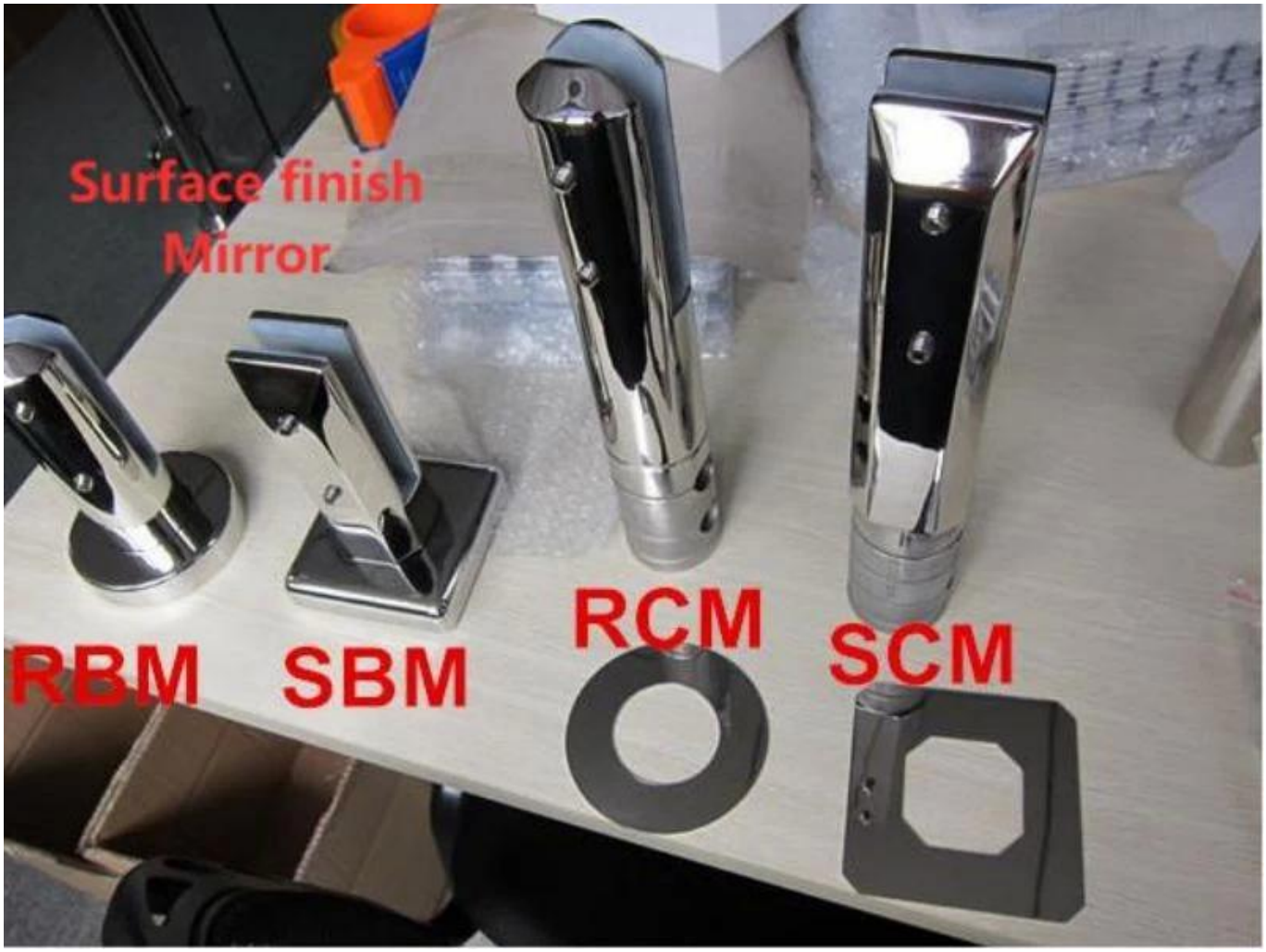
Surface finish
Mirror
RBM
SBM
RCM
SCM

Пожалуйста, не стесняйтесь обращаться ко мне, когда вы заинтересованы в них.

Фрэнк Фэн

sales02@launch-china.cn

WhatsApp / телефон / Wechat: +8615906261741