Канал алюминия U для нерамновой стеклянной балюстрады для лестницы, балкона, террасы, палубы и т. Д.

ПродуктХарактеристики:

наименование товара	Канал алюминия U для безрапогладных стекла балюстрады	
Модель	ALU-1262.	
Общая высота	950/1050/1150 мм или настроены	
Материалы	Базовая обувь	Алюминий 6063.
	Слот для перил	SS304.
		SS316.
Заканчивать	Слот для перил	1. Mirror # 600 # 800
		2.Сатин # 180 # 240 # 320 # 400
		3. Покрытое покрытие
		4.ЕЛЕКТИРОВАННЫЕ
	Базовый канал	1. Анодированный серебристый - наружный стандарт
		2. Порошковое покрытие (черный, белый и т. Д.) - Стандарт на открытом воздухе
		3. Алюминиевая мельница Покрытие & SS304 / 316 (зеркало, атлас, цветной гальванический цвет)

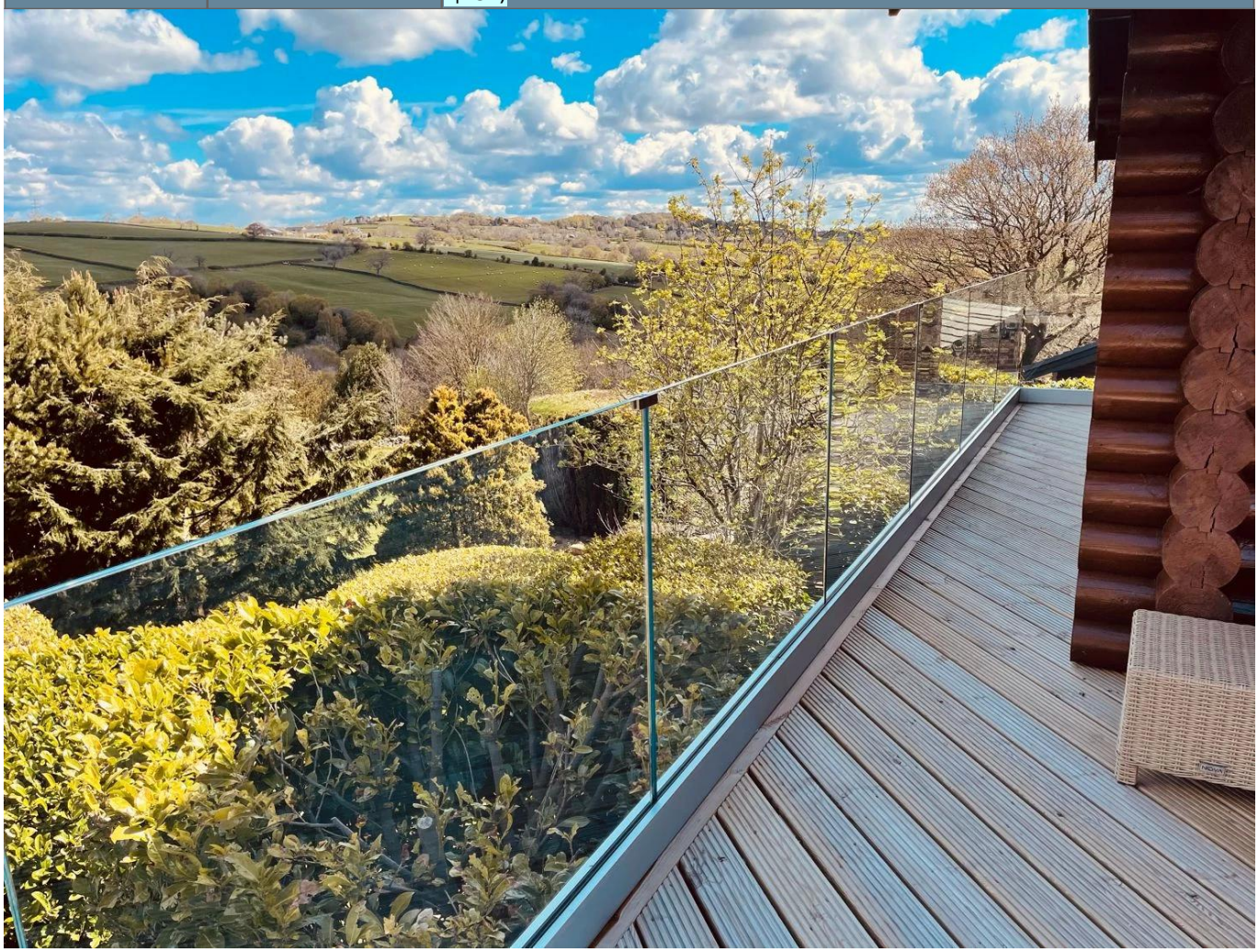

Алюминиевый канал U:

Shenzhen Launch Co., Ltd

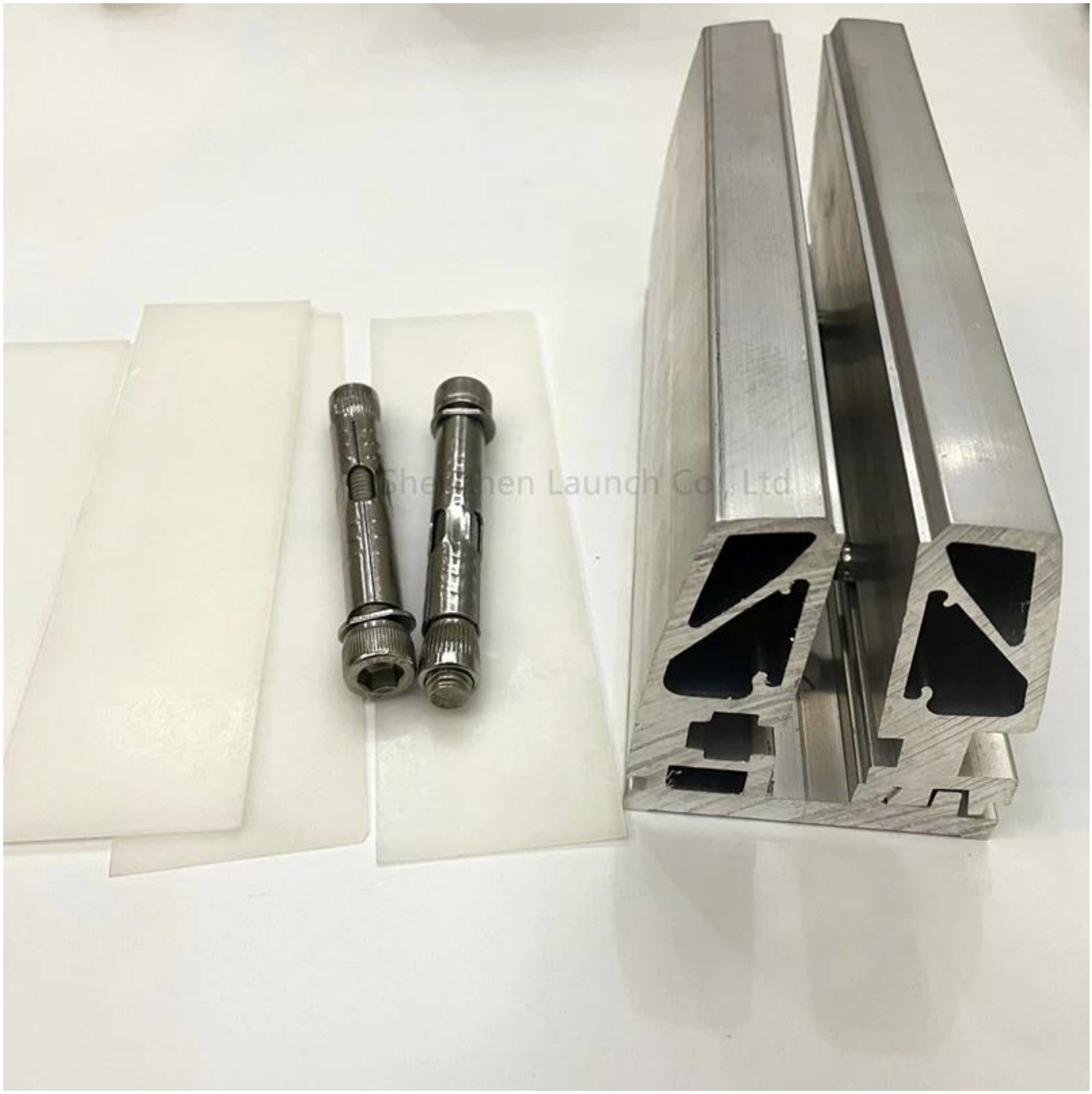

ВершинаПрорезьТрубкаПорученьИАксессуары:

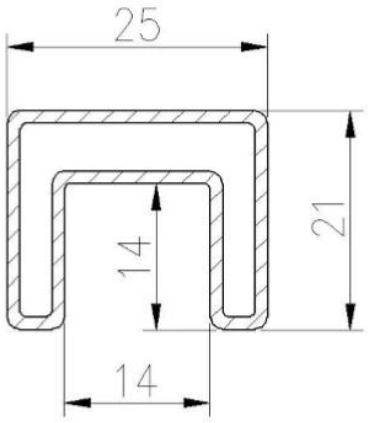

25×21MM, GROOVE 14×14MM

Surface treatment: satin brushed / mirror polished

25*21 tube

Model: SQ2521

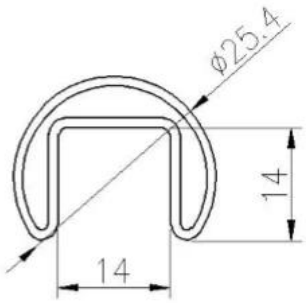

DIAMETER 25.4MM, GROOVE 14×14MM

Surface treatment: satin brushed / mirror polished

Model: RD2525

KEBIL科比奥® SHENZHEN LAUNCH CO.LTD
LAUNCH INTERNATIONAL LIMITED

Dia25.4mm slotted handrail tube
14x14mm groove

180 degree joiner

90 degree joiner

wall-rail joiner

end cap

Добро пожаловать, чтобы связаться с нами, если нужна дополнительная информация: