**Балконный забор напольные стеклянные кронштейны Дуплекс 2205 Материал для наружного использования для 1/2 "Толстые стеклянные перила.**

### 1. Особенности балкона забора напольные стеклянные кронштейны

| | |
|---|---|
| Материал | Дуплекс 2205. |
| Заканчивать | атлас щеткой |
| Высота | 168 мм |
| Толщина стекла | 10-13,52 мм толщина стекло |
| Высота | 168 мм; или может быть настроен |
| Пластиковая прокладка | Изготовлен из нейлонового материала, он может длиться от времени пожизненного времени |
| Бетонный болт в костюм | M8 * 100. |
| Единый вес на ПК | 1,42 кг |
| В наличии | да |
| MOQ | 2 шт |

### 2Габаритные размерыизСовокупностьСтеклянные монтажные кронштейны-

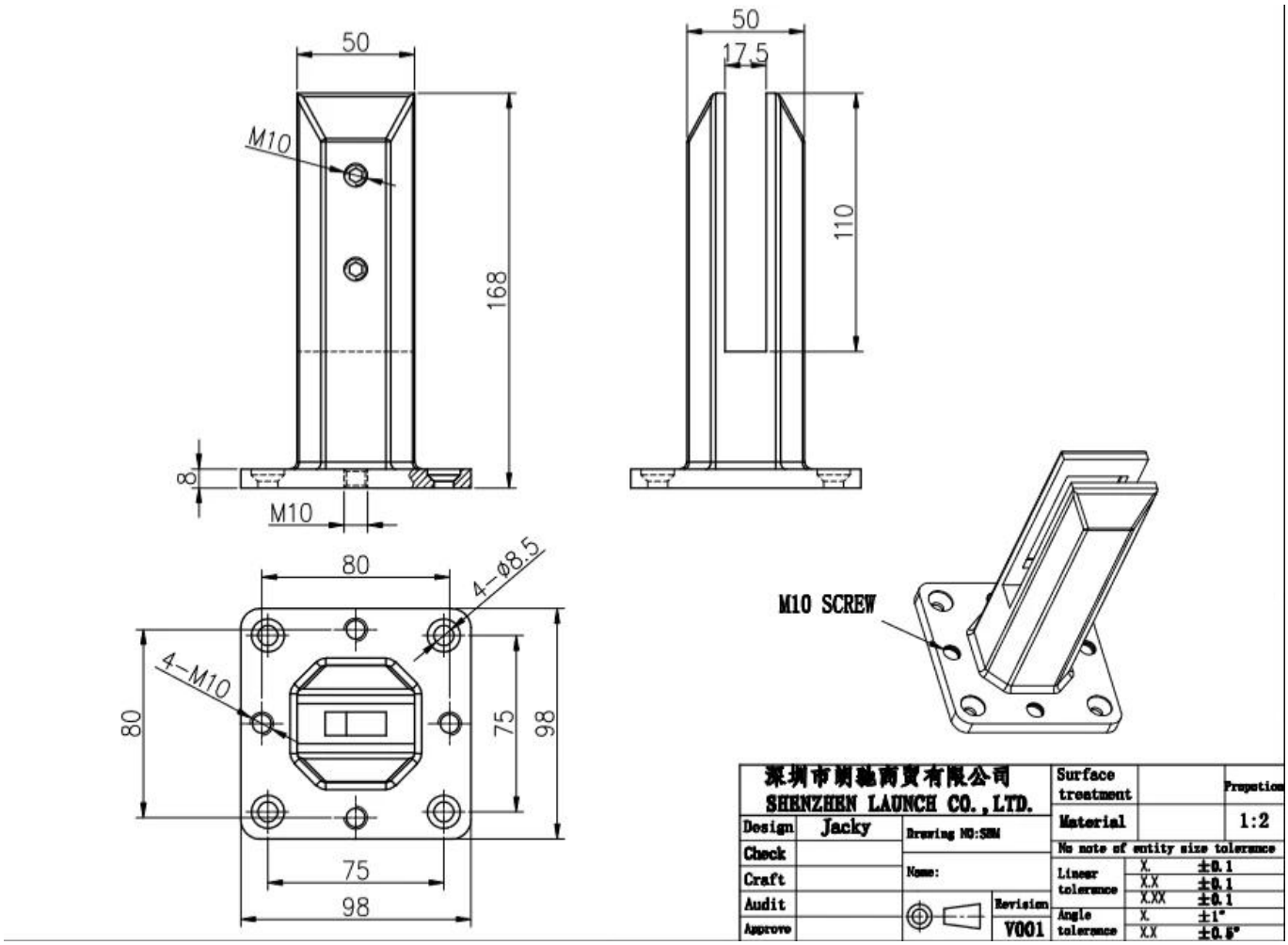

**3Загрузкаконтрольная работаИ материалконтрольная работадляСовокупностьСтеклянные монтажные кронштейны-**

# LOADING TEST FOR SBM

Introduction

MTS Metallurgical Testing Services was engaged to witness the installaton of a sample pool fence spigot and to subsequently conduct load tests on the spigot to the requirements of Australian Standard AS1926.1 2012.

Standard/Specification AS 1926.1 2012, Section 3.2 and Appendix B

Results Summary
(For details of individual tests, refer to the tables on the following pages.)

| ID | Item/Heat No. | Dimensions/Type/Details | Finish | Overall Assessment |
|---|---|---|---|---|
| 14117/01 | SSBM316 | 50mm Square, Base Plate 316 Stainless steel | 316l | COMPLIES |

Remarks
After completion of the testing, the spigot was found to be in sound condition with no breakage, tearing or signs of fracture and no looseness of the fixings.

Colin Lorimer
Metallurgical Testing Manager

NATA Accreditation No: 15624
Accredited for compliance with ISO/IEC 17025

## Strength Test

Test Specification AS 1926.1 - 2012, Appendix B

Test Procedure MTS-TP3.1 Compression Tests - Products

| Specimen ID | Observations | Assessment |
|---|---|---|
| 14117/01 | Test Equipment: Hydraulic ram and 10,000 N load cell<br>Test Load: 330N<br>Load Duration: 45 Secs<br>Deflection under load: 1 mm<br>Permanent Deflection after removal of test load: 0 mm | COMPLIES |

Requirements No permanent damage or loosening of fixings.

SPECTRO

12/16/2020 5:54:18 PM

Method: Fe-30

12/16/2020 5:54:09 PM

Comment: Cr-, Cr/Ni-steel

Type corr.concentr.

Type Standard 18--8

Sample Name:

Sample ID:

| | C | Si | Mn | P | S | Cr | Mo | Ni |
|---|---|---|---|---|---|---|---|---|
| | % | % | % | % | % | % | % | % |
| < x > (1) | 0.0224 | 0.8873 | 1.1010 | 0.0263 | 0.0032 | 21.6796 | 3.0718 | 5.5691 |

| | Al | Co | Cu | Nb | Ti | V | W | Pb |
|---|---|---|---|---|---|---|---|---|
| | % | % | % | % | % | % | % | % |
| < x > (1) | < 0.0005 | 0.0797 | 0.1603 | < 0.0002 | 0.0044 | 0.0893 | 0.0305 | < 0.0002 |

| | Sn | Sb | B | N | Fe | | | |
|---|---|---|---|---|---|---|---|---|
| | % | % | % | % | % | | | |
| < x > (1) | 0.0092 | < 0.0004 | 0.0024 | 0.1024 | 67.1600 | | | |

**4МонтажинструкциидляСовокупностьСтеклянные монтажные кронштейны**

# fixing method: base plate spigots

Mark out the centre line of proposed glass fence with a chalk line. Determine clamp location based on a sheet size (recommendation on pages 1 & 2). Use base plate as a template to mark out the hole positions and drill holes to suit.

**Note:** Do not exceed 100mm gaps between glass panels. Optimum gap is 40mm to 60mm

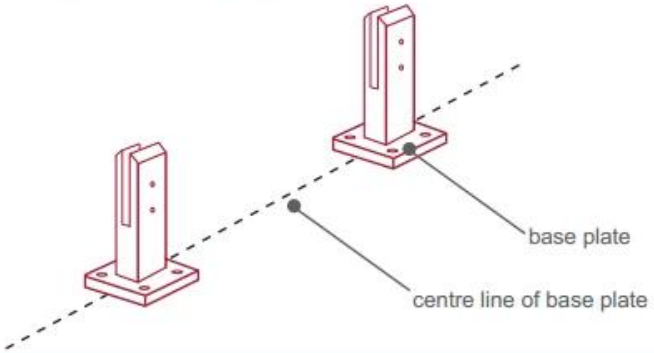


Now the base plated spigots can be fitted to the floor and plumbed via shims (not supplied) under the base plates. Be sure to tighten firmly as the smallest of movement at the base plate will result in noticeable movement at the bottom of the glass fence.

**Tip:** By setting the two outer spigots of your total span, a string line can be run in the 'throat' of the spigots, giving correct height for all spigots in between

**Note:** Do not exceed 100mm gap from the fixing surface to the bottom of the glass

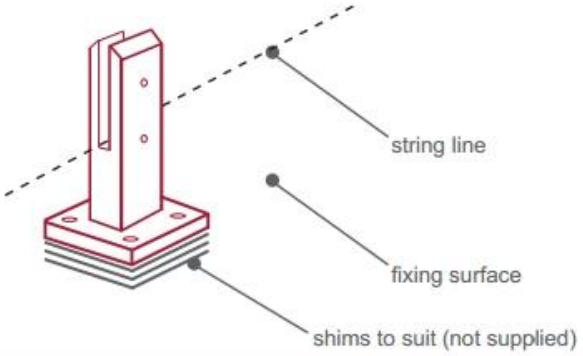


When all spigots are installed, slip domical cover the top of the spigot to hide fixings. It will be necessary to turn the adjustment screws on the spigot face all the way in to allow cover to pass over

**Note:** Same installation method applies to round base plate spigot

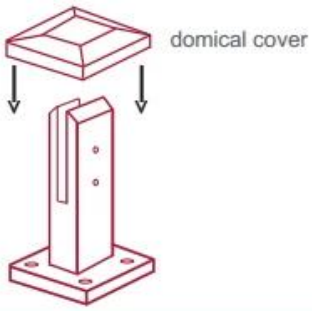


The glass is then installed to the spigots.
Place plastic packers between glass & spigot, at no stage should glass touch the metal

**How adjustability works:**

1. Place glass in spigot
2. Fix/ tension glass both sides with allen key

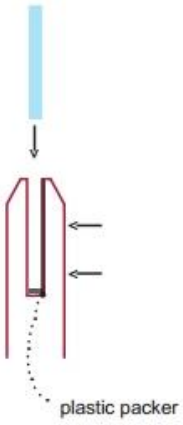


**5УпаковкаподробностидляСовокупностьСтеклянные кронштейны монтажа-**

1 шт в белую коробку; 12 шт в коробку

2014/03/19

**6МассаПроизводствоПроцессдляСовокупностьСтеклянные монтажные кронштейны-**

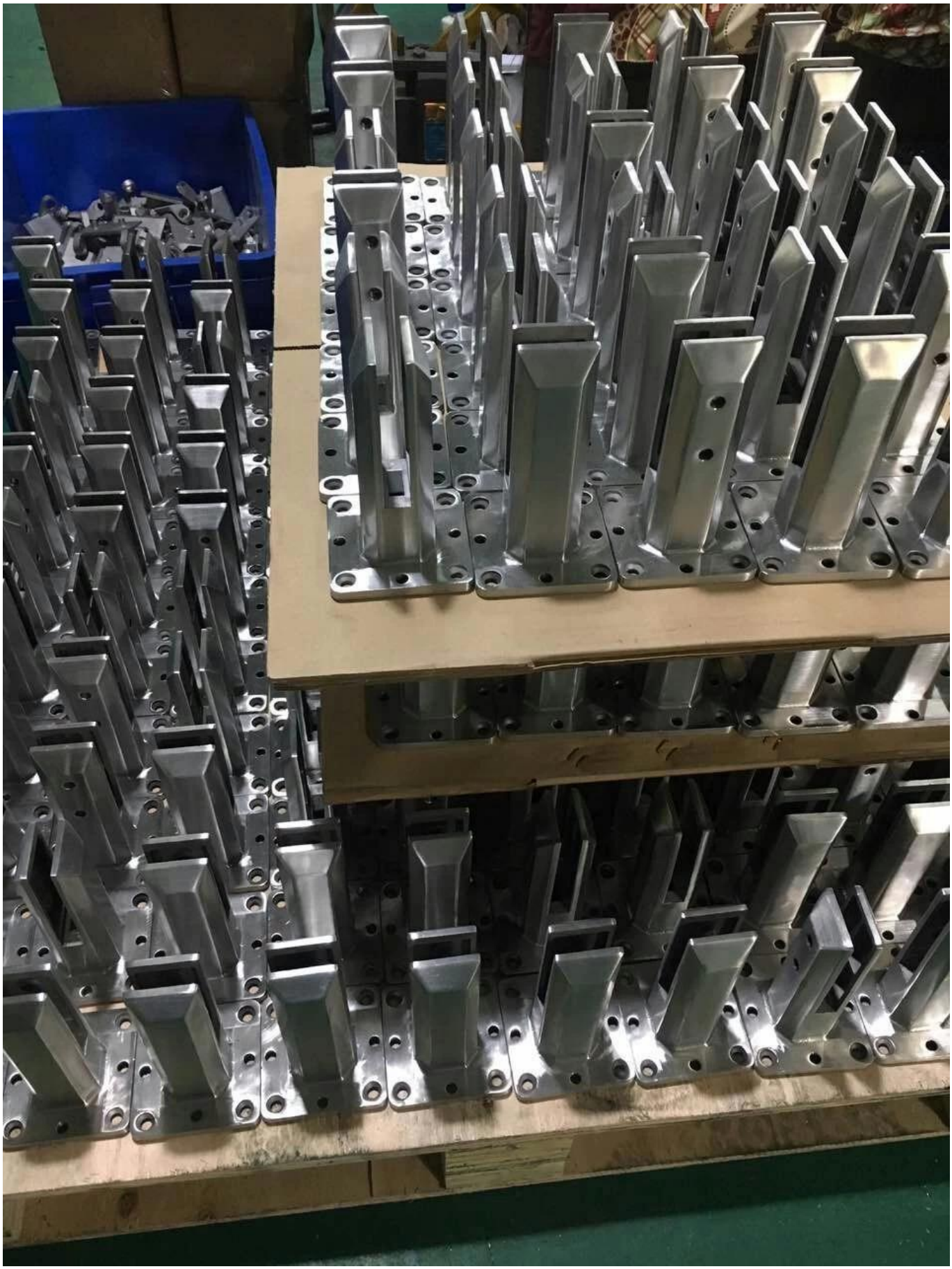

**7Болеемоделиизстеклопапигодлявашвыбор-**

***Glass spigot***

MODEL # SBM

MODEL # SCM

MODEL # RBM

MODEL # RCM

**8ПроектФотографииизБезраскаженныеСтеклоПерилас участиемстеклопары-**

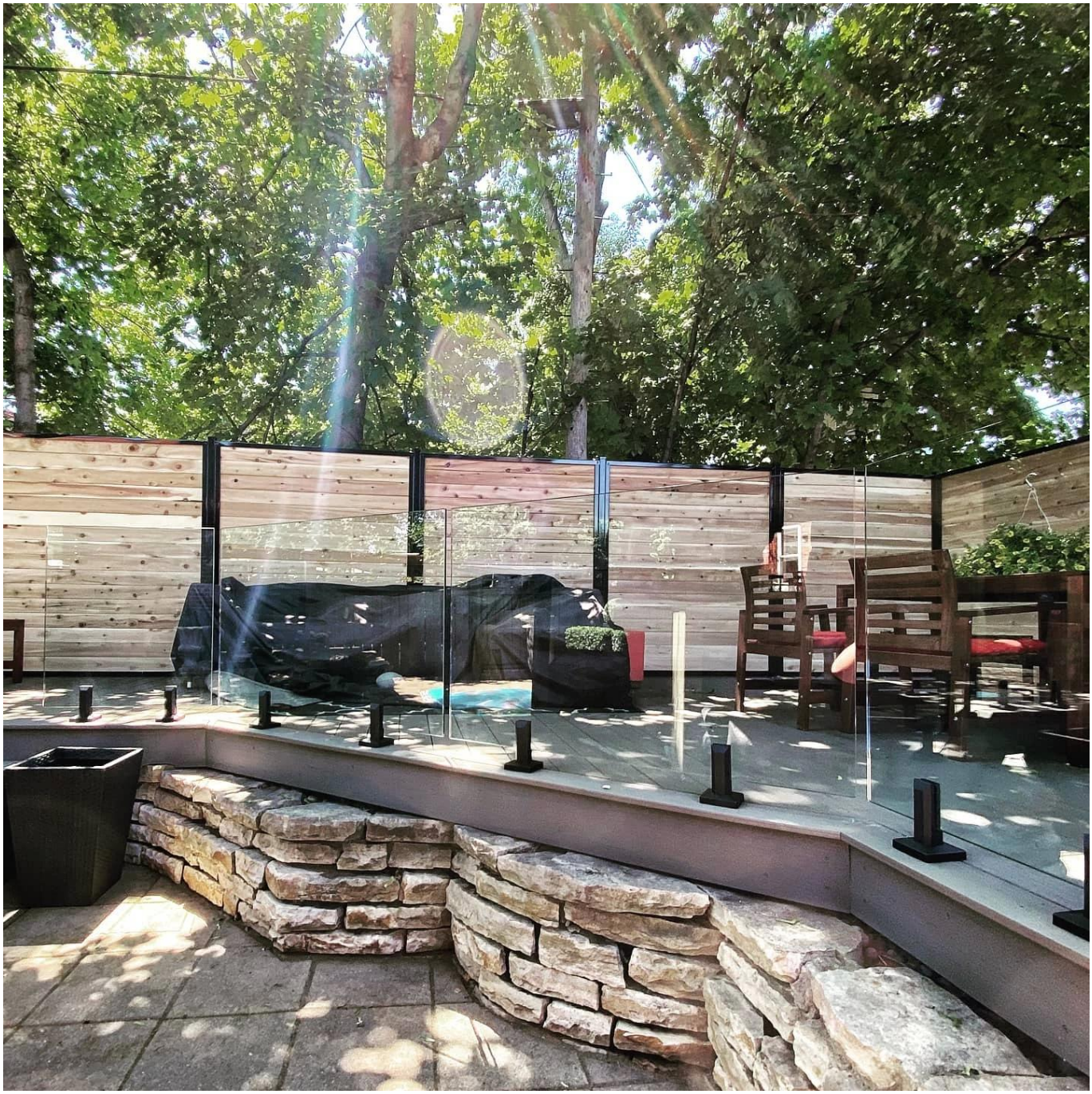

**У нас также есть стеклянные шарнирные и магнитные защелки и стеклянные зажимы и закаленное стекло, чтобы пойти с цельной системой безрамоглавной стеклянной перила.**

Не стесняйтесь связаться с нами сейчас, чтобы получить цитаты!


**Shenzhen Launch Co., Ltd**

*Проверено SGS, отчет № 19536352_P + T*

Офис Добавить:

B5-003, 5 / F-Block 3, здание Yilida, № 1092 Nanshan Road, Наншанский район, Шэньчжэнь, Китай, почтовый индекс 518054

Тел: 86-755-86037559 Факс: 86-755-86372611

Моб (WhatsApp, Wechat, Viber) +86 135 9027 3543

Контакт:ЦелияЧан