Порошковое покрытие черного цвета из нержавеющей стали 304/316. Стеклянные зажимы на 180 градусов, используемые для стеклянных перил.

1) Характеристики стеклянных зажимов на 180 градусов-

Модель №.	CB-180B
Материал	304/316 нержавеющая сталь
Заканчивать	порошковое покрытие черного цвета
Толщина стекла	10мм-12мм

2) Фото / рисунок для стеклянного зажима на 180 градусов-

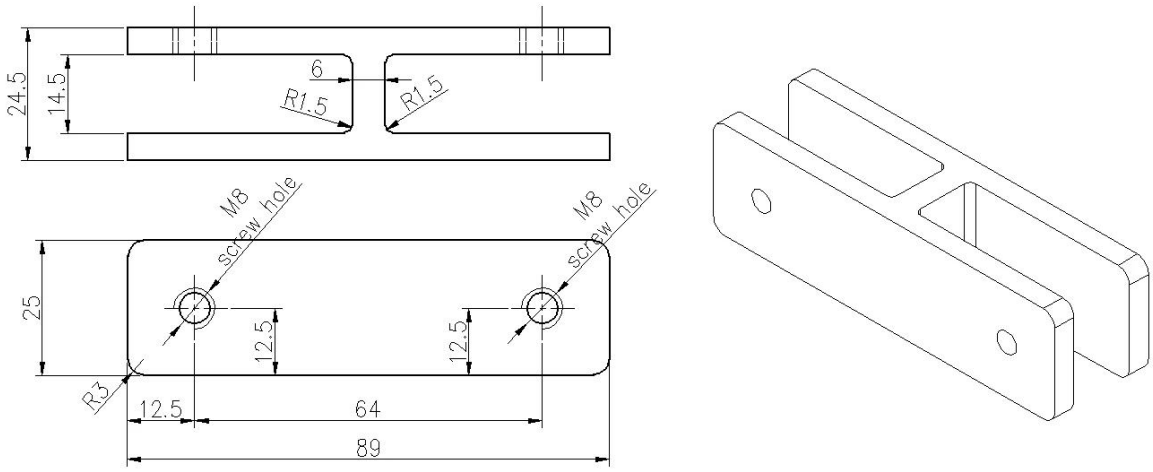

Доступны другие конструкции зажимов для стекла -

Зажим для стекла 180 градусов, BC-80 * 35

Зажим для стекла 180 градусов, ВС-60

Зажим для стекла 90 градусов СВ-90

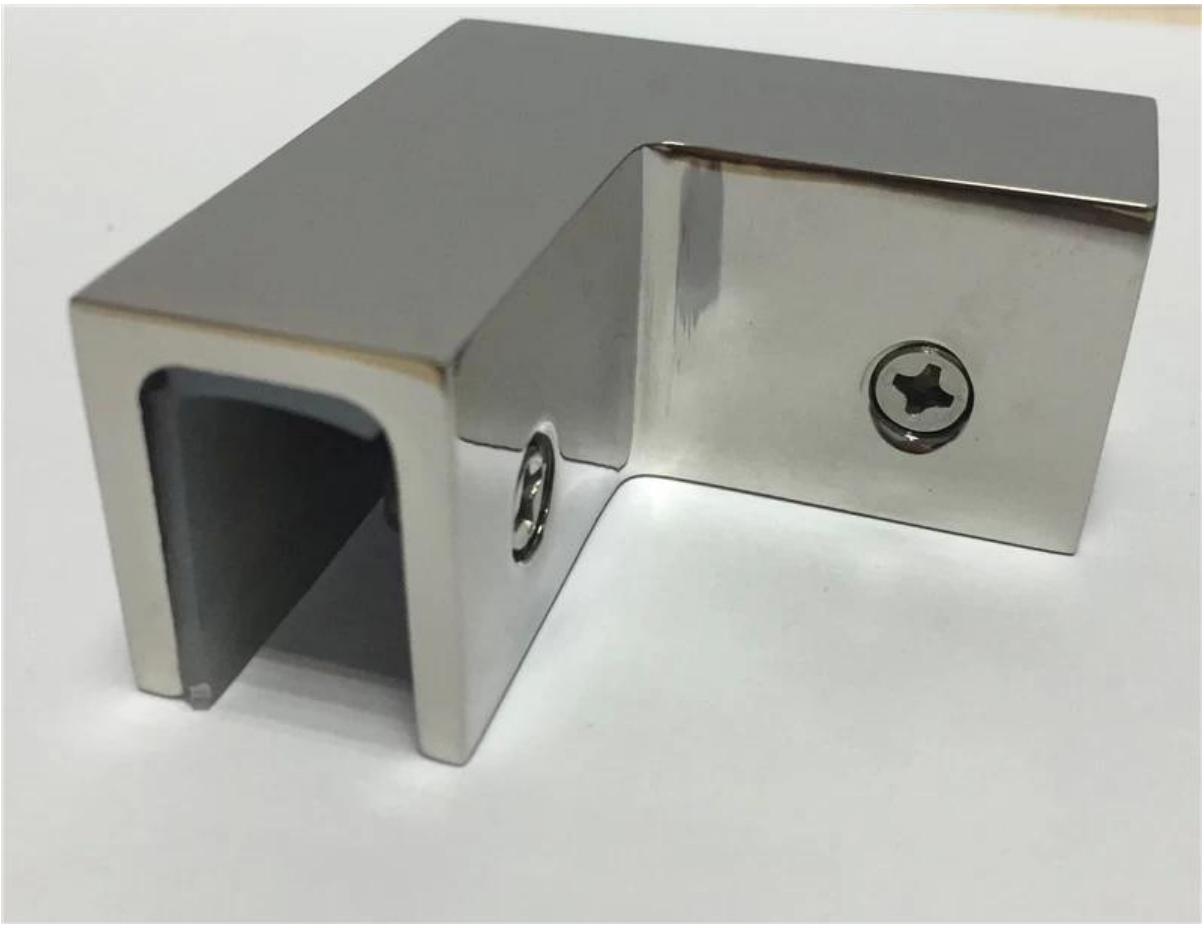

Зажим для стекла 90 ГРАДУСОВ ПВ-90

Чтобы узнать цену, свяжитесь с нами сейчас -
СЕЛИЯ ЧЕН

sales01@launch-china.cn
0086 13590273543