Кабельный перил.ДляПроволокаВеревкаКабельПалубаПерилаСистемаОтказ
Функции-

Для кабеля диаметр	1/8 "(3 мм)
Тип	Тип зародывания, нужны гидравлические обжимки
Материал	304/316 нержавеющая сталь
Заканчивать	Атлас, зеркало, обработанная отделка
MOQ	50 шт
Время выполнения	1-2 недели

Фотографии-

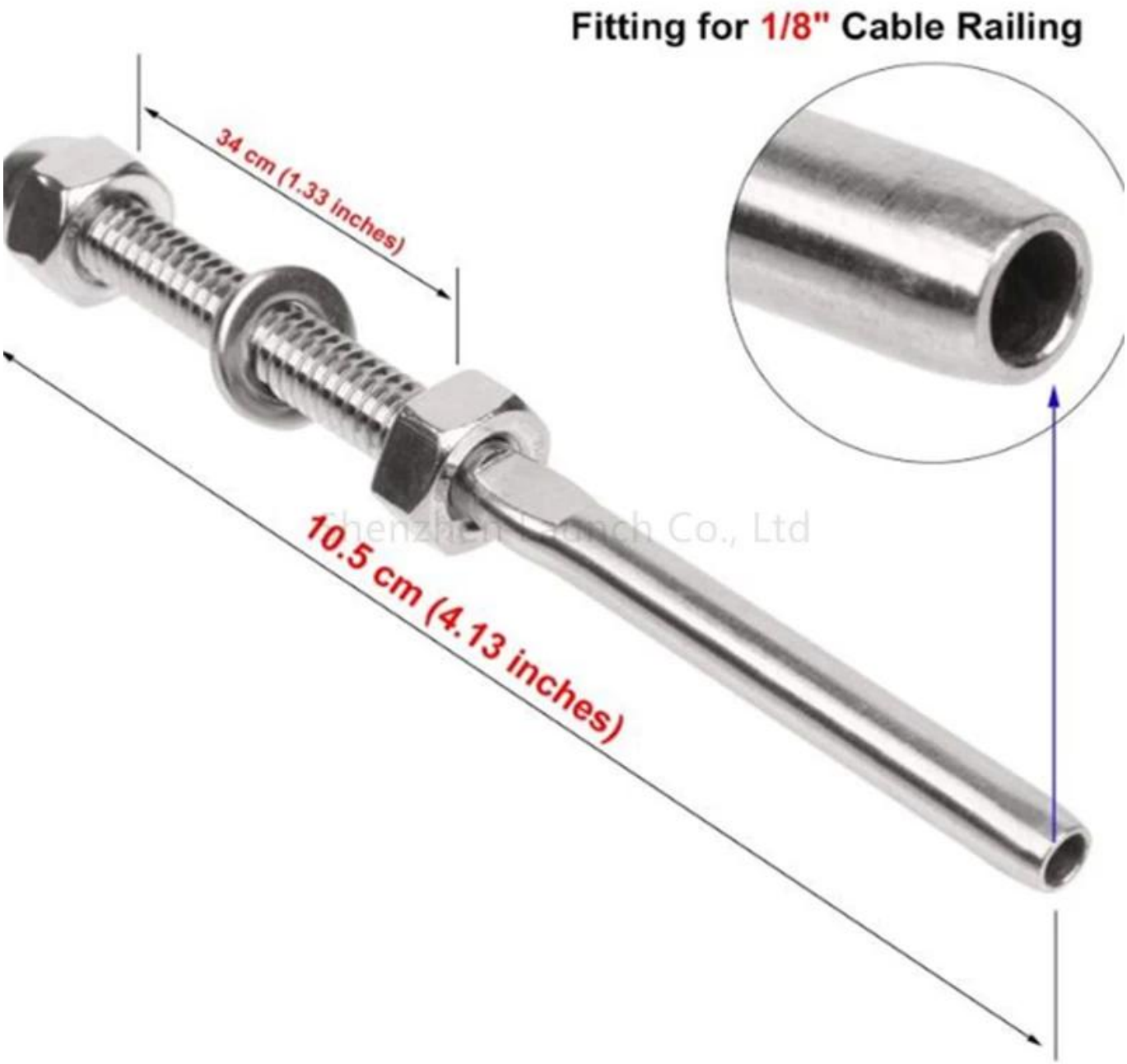
Fitting for 1/8" Cable Railing
34 cm (1.33 inches)
10.5 cm (4.13 inches)

Hole to Drill=1/4"
IP54
in/mm
0.250 in
ON/OFF
ZERO
Shenzhen Launch Co., Ltd
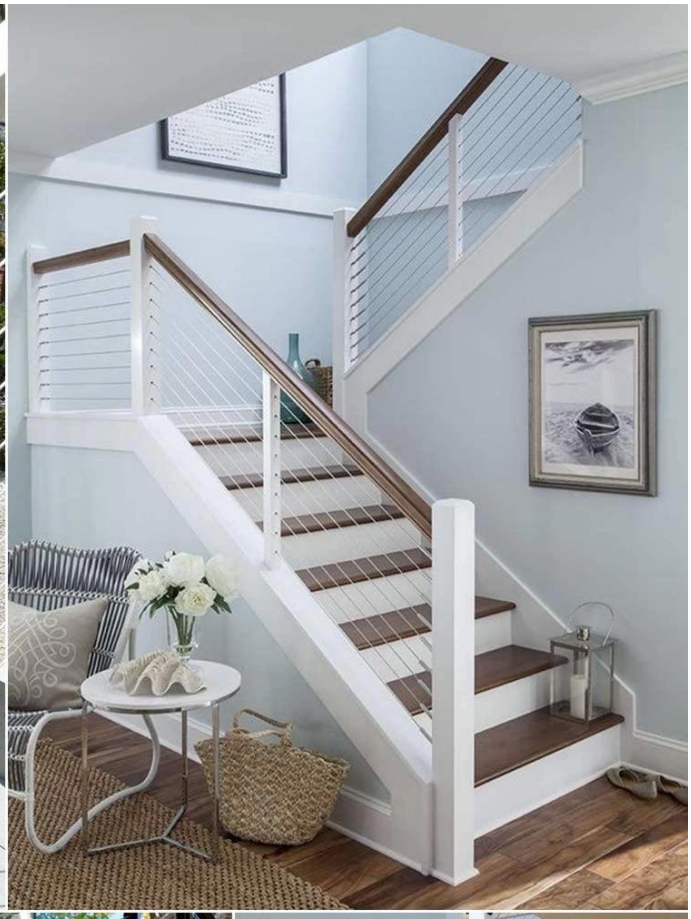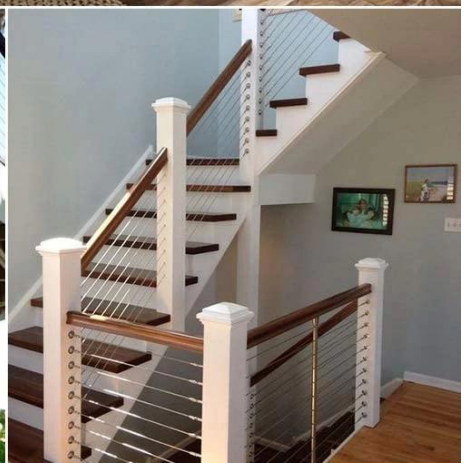
Shenzhen Gurich Co., Ltd