Каждый может позволить себе наши нержавеющей стали 316 круглое основание пластины стекла кран. Это стекло кран предназначен для хранения 10-12мм стеклянными перилами.
Это делается путем литья, который является сильным и красивым для вашего стекла ограждения. Вы можете выбрать либо полировка или зеркальную полировку. Стекло кран является базовым типом пластина для монтажа на поверхности как на железобетонных и деревянных палубе. Там нет никаких отверстий, необходимых в стеклянной панели.
И розничный заказ и оптовый заказ доступны.
Выставка продукта
1.drawing стекла втулки

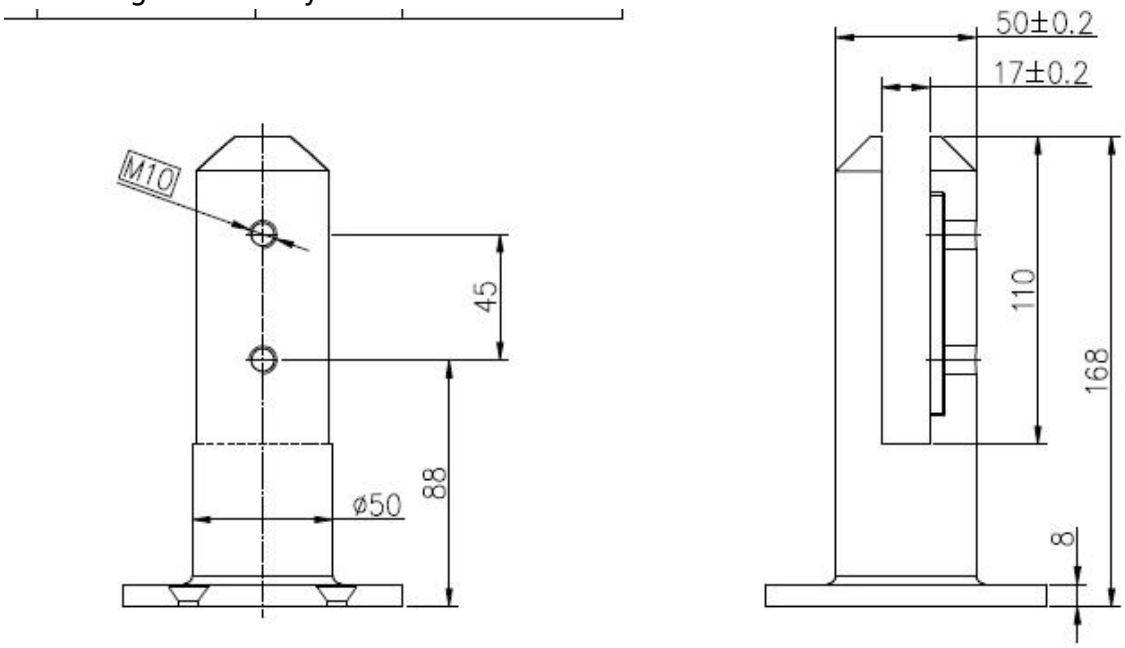

2.polished отделка стекла кран с накладкой

3. Есть 4 отверстия в основании для дюбеля при установке

mirror finish glass spigot

4.brushed стекло кран, который выглядит элегантно

5.project рис
для балкона перила

glass balustrade system

для бассейна забор

frameless glass balustrade

6.Другие конструкции из стекла втулки
Квадратное основание листового стекла кран и колонкового бурения стекла кран

Добро пожаловать на связаться со мной, это Сьюзи Фу ^. ^ Мы являемся поставщиком одна остановка стеклянную ограждения.