Китай Производство Палуба Балкон Лестница Алюминиевый U-образный канал Бескаркасные стеклянные перила

Безрамная балюстрада, алюминиевый U-образный профиль, стеклянные перила, оборудование

1m aluminum channel contains the following accessories

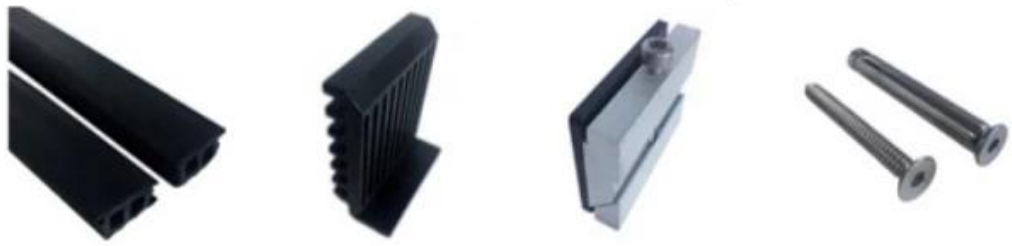

Waterproof tape 2 meters | Aluminum and plastic fittings 3 sets | Expansion bolts 3 pieces

Технические характеристики алюминиевых стеклянных перил:

ЧАСТЬ ПЕРИЛ - ПОДВАЛ	МАТЕРИАЛ	РАЗМЕР (ММ)	ПОВЕРХНОСТЬ ОТДЕЛКА	ПОДХОДЯЩАЯ ТОЛЩИНА СТЕКЛА (ММ)
U-канал / U-профиль	Алюминий Асплав	102*62	Анодирование / аэрозольная краска	12-13.52
		102*67		81,528
		102*70,5		101,5210
Внутренняя система и болт	3 или 4 метра на длину			
Облицовка	СУС 304 / СУС 316	102	Матовый/Зеркало	/
Резина	Пластик	Различный	Черный	Все

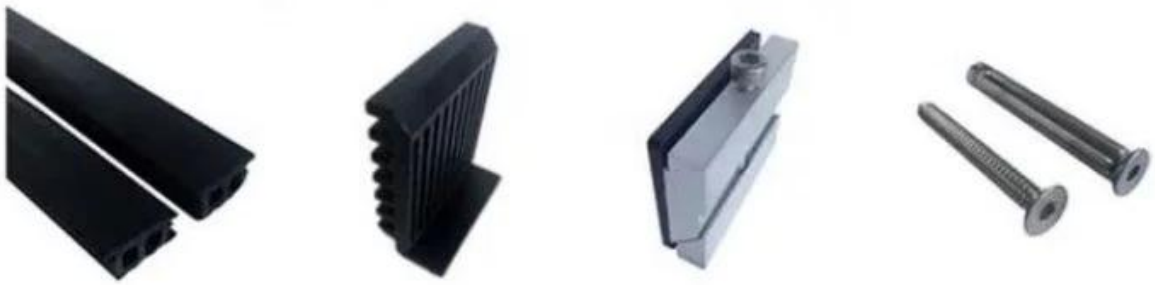

Алюминиевое
основание U профиль для стекла перила балюстрада черный Цвет:

Доступный Модели:

LCH-A01/A02: без/с оболочкой для использования со стеклом 20мм до 21,52мм

LCH-B01/B02: без/с оболочкой для использования со стеклом 16мм до 17,52мм

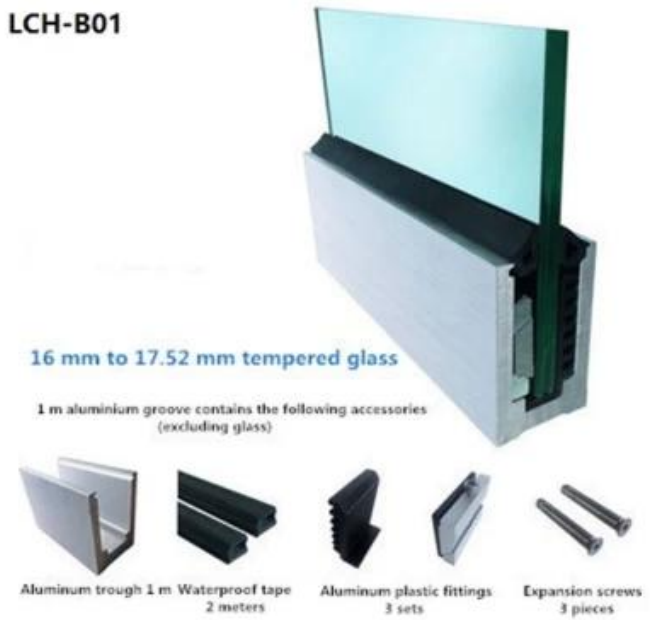

LCH-C01/C02: без/с оболочкой для использования со стеклом 12мм до 13,14мм

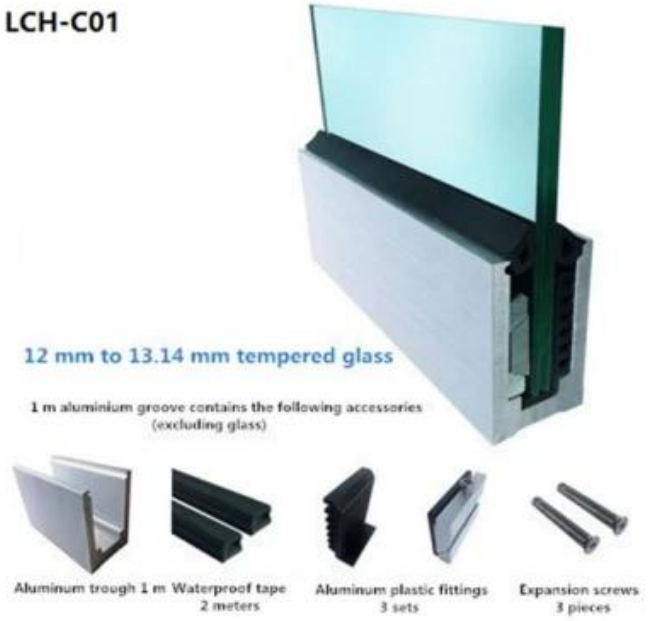

LCH-D01/D02: без/с оболочкой для использования со стеклом 12мм до 13,14мм

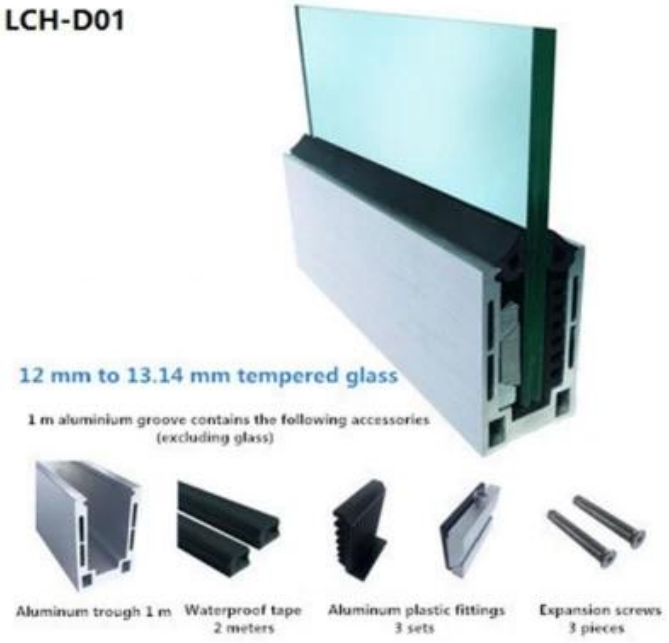

Массовое производство и упаковка

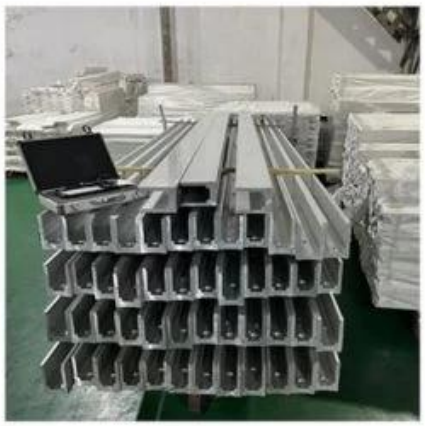

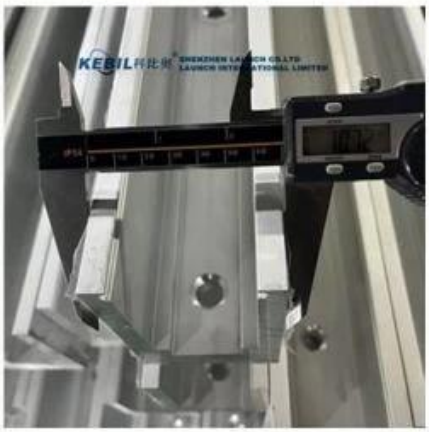
KEBIL
SHENZHEN LAUNCH CO.,LTD
LAUNCH INTERNATIONAL LIMITED

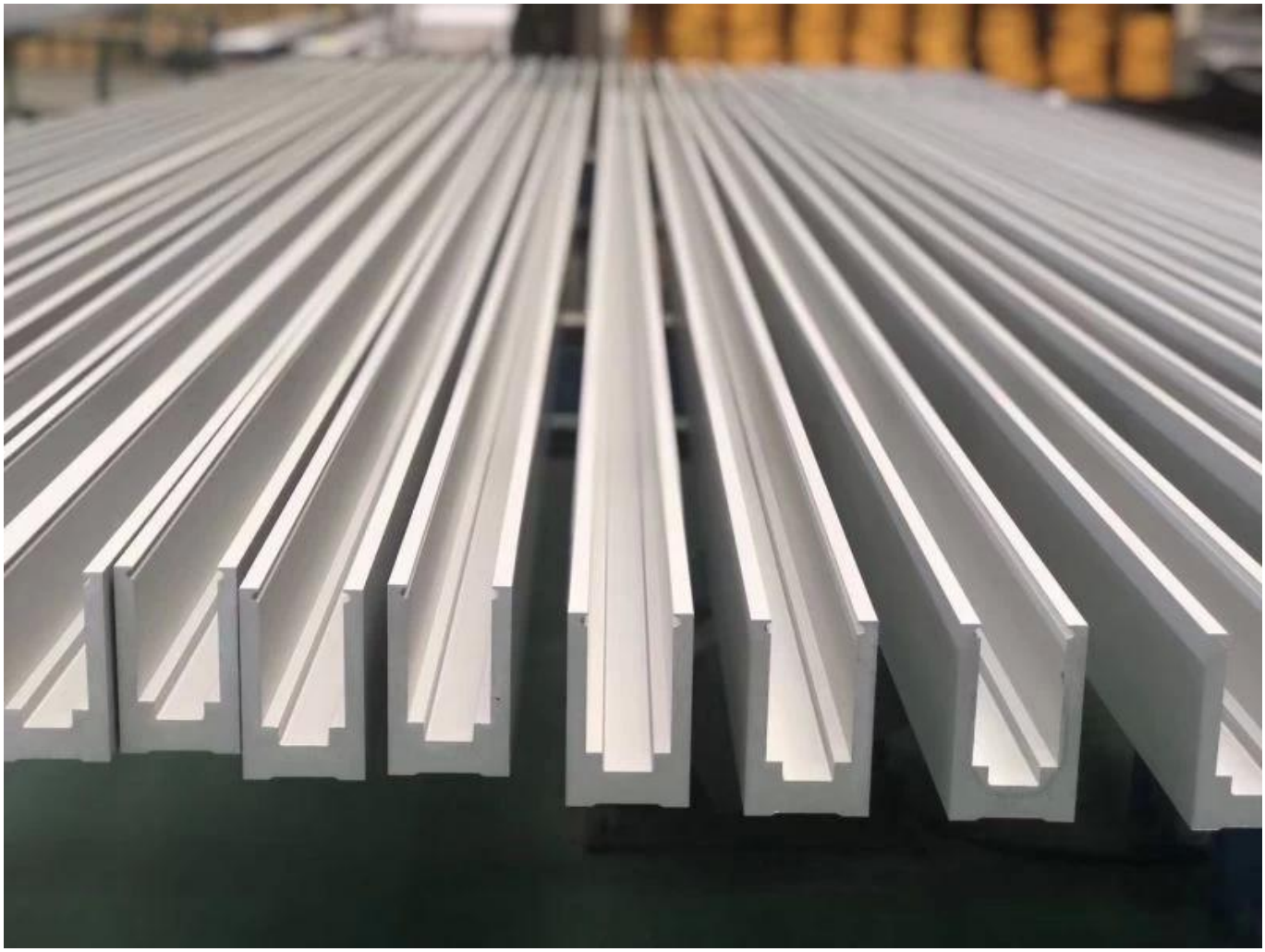

ПОРУЧНИК С ЩЕЛЕВОЙ ТРУБКОЙ:

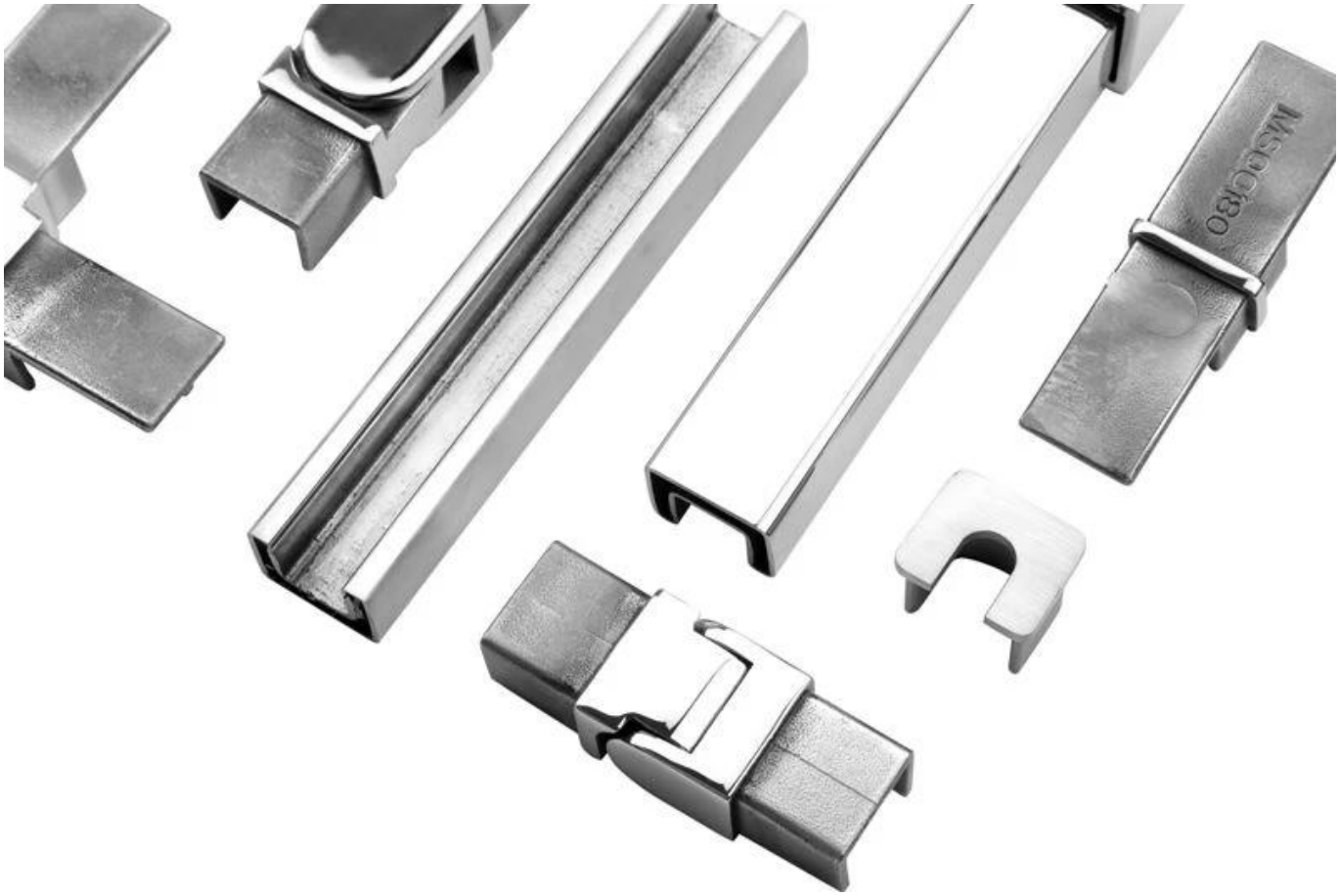
MSCG80

KEBIL科比奥®

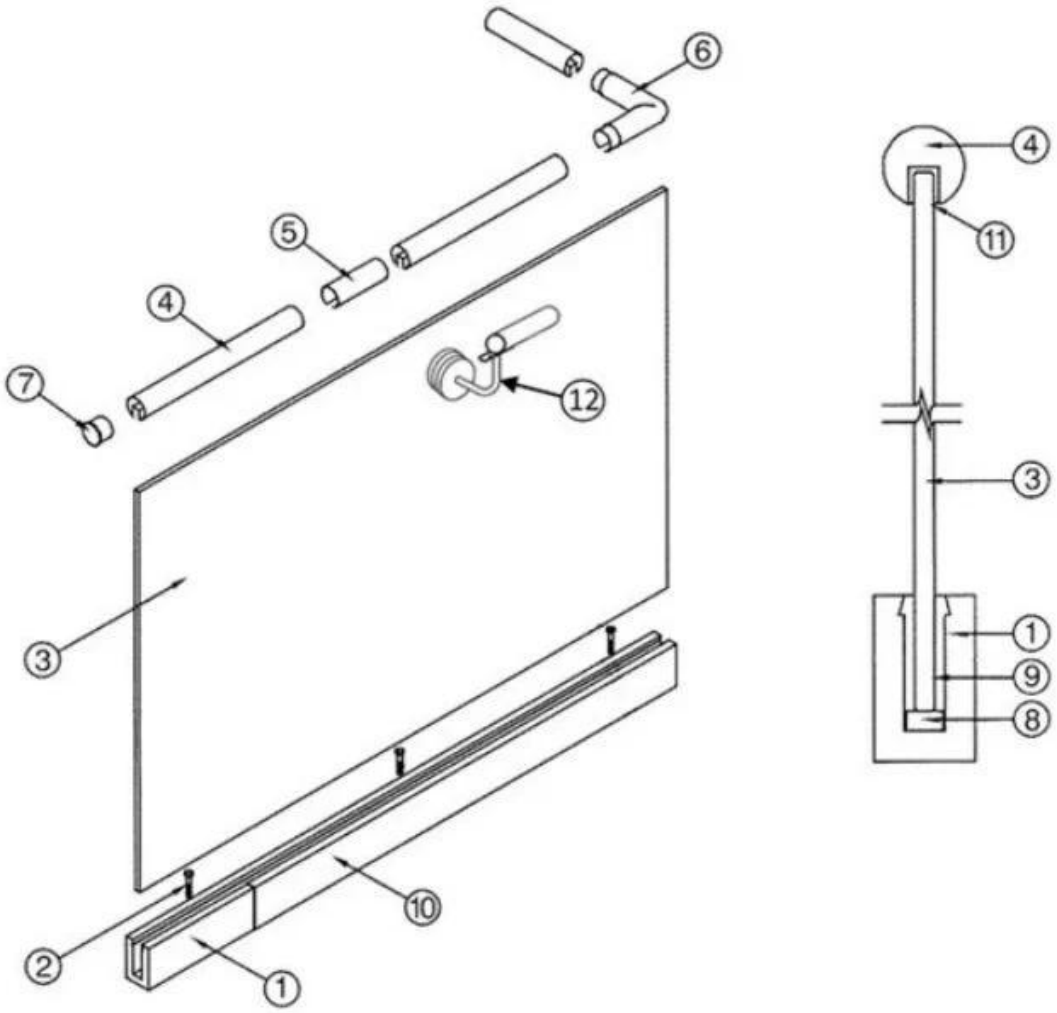

1. Aluminum Railing Base
2. Stainless Cap Screw
3. ½" Tempered Float Glass
4. Top Rail
5. Splice
6. Corner fitting (Horizontal Shown Vertical Also Available)
7. End Cap
8. Setting Block
9. Expansive Cement
10. Cladding
11. Protective Insert
12. Handrail Brackets and Fittings Also Available

Свяжитесь с нами сейчас для получения дополнительной информации:
Венди: sales04@launch-china.cn
Мобильный/WhatsApp: 8615989339827