Он широко используется для соединения перил со стеклом в системах стеклоподъемников, поддержания безопасности перил и придания им более красивого вида. Если у вас есть какие-либо интересы, пожалуйста, свяжитесь с нами.

Выставка продуктов

Модель No.:P708

Технический чертеж

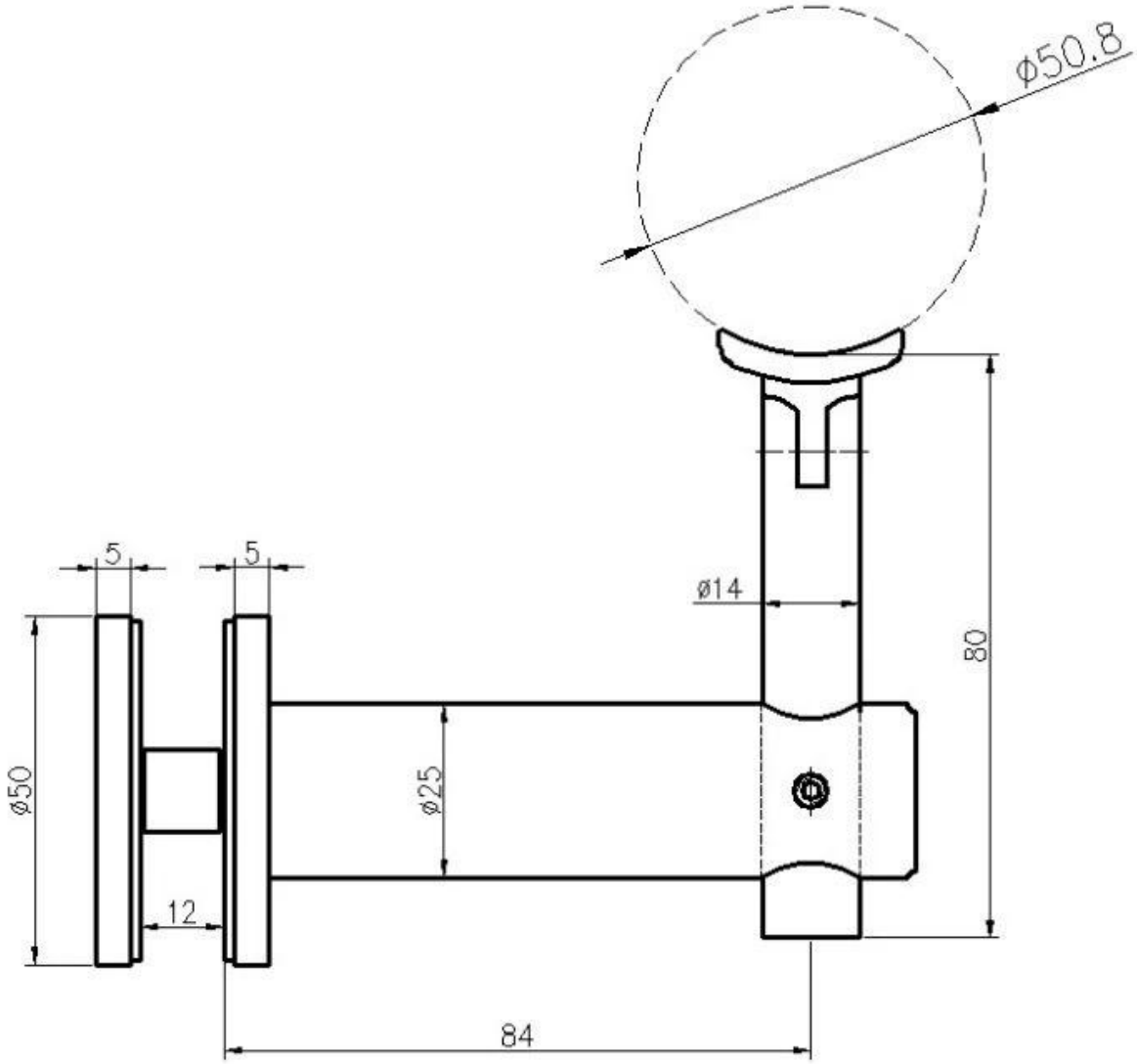

Фотографии проекта

KEBIL科比奥®

Другие типы кронштейнов настенных поручней

Wall Mounted Handrail Bracket

P701

P701R

P702

P702R

P703

P703R

P704

P705

P706

P709

Фотографии проекта

KEBIL科比奥®

Если у вас возникнут какие-либо вопросы, обращайтесь.

Фрэнк Фэнг

Телефон / WhatsApp / Wechat: +8615906261741

Электронная почта: sales02@launch-china.cn