Изготовленные на заказ штуцеры балюстрады из нержавеющей стали 2205 кран ...

Описание товара

Продукт Мамне	Изготовленные на заказ штуцеры балюстрады из нержавеющей стали 2205 кран ...
Материал	Дуплекс 2205 / нержавеющая сталь 316
Стандарт	Австралийский стандарт **AS 1926.1-2012**: Защитные барьеры для плавательных бассейнов
Установка	4 отверстия с потайной головкой 11 мм для установки шурупов по дереву или болтов с потайной головкой
Заканчивать	Зеркальная полировка / матовая обработка / черный / золото
За Glacc тHickness	8-13,52 мм (в стекле не требуется отверстие)
Высота	168мм
Размер базовой крышки	100x100 мм для квадрата, диаметр 100 мм для круглого
Монтаж	Поверхностный / напольный монтаж
Метод производства	Кастинг (качественный)
Детали упаковки	1) Один кусок в один пузырчатый пакет, затем в одну белую коробку 2) 12 штук в картонную коробку 365x330x230 мм 3) упаковка в соответствии с требованиями клиентов

Заявление	Ограждение для бассейна / балкон / настил / лестница стеклянные перила
Заводская инспекция	Имеется в наличии
Sобильный	Имеется в наличии
MOQ	10 кусочков. Можно заказать в соответствии с вашей работой требование.
OEM и ODM Служба	Имеется в наличии

- Черное матовое порошковое покрытие.

Стеклянный забор для бассейнаDestails

1) Технический чертеж крана стеклянного ограждения бассейна

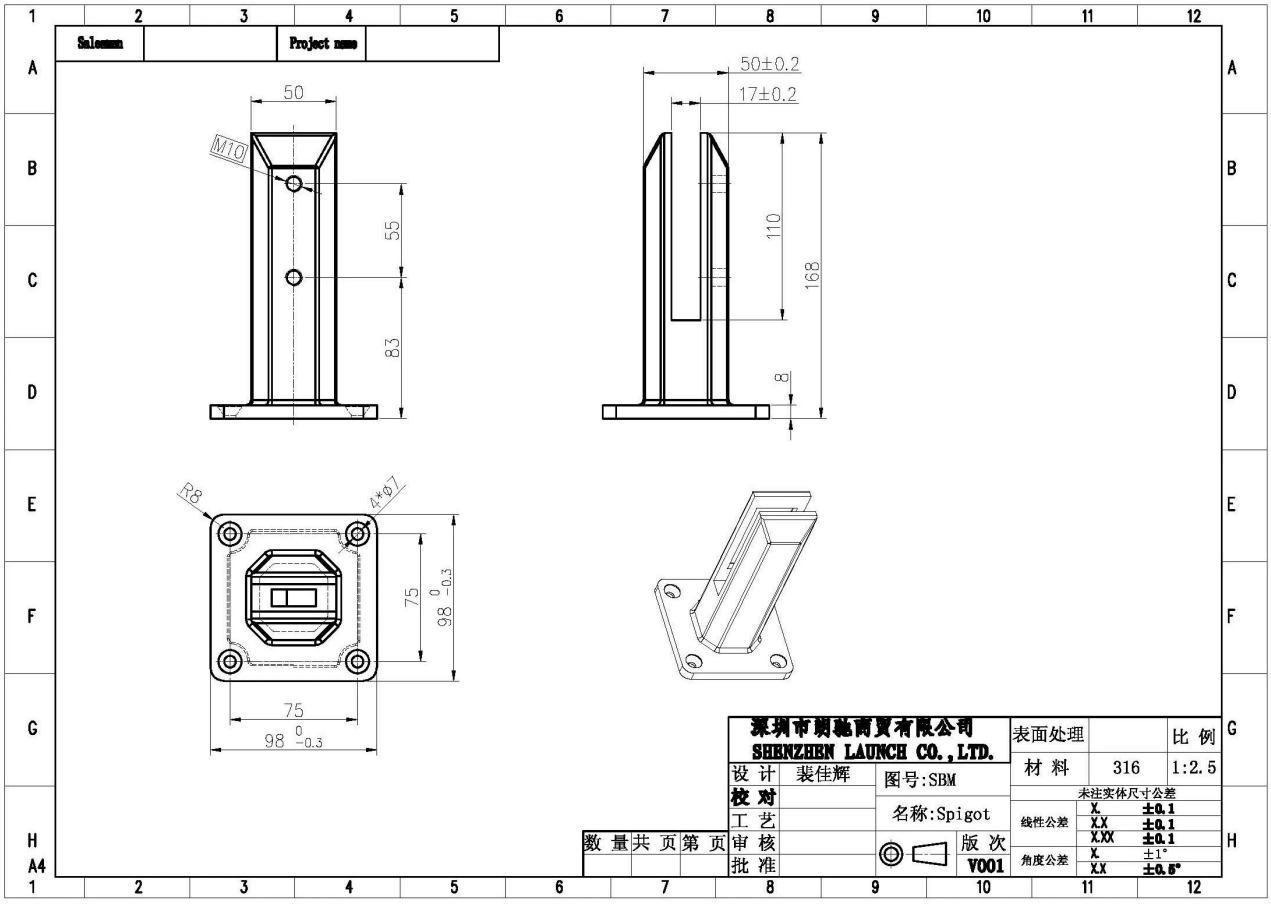

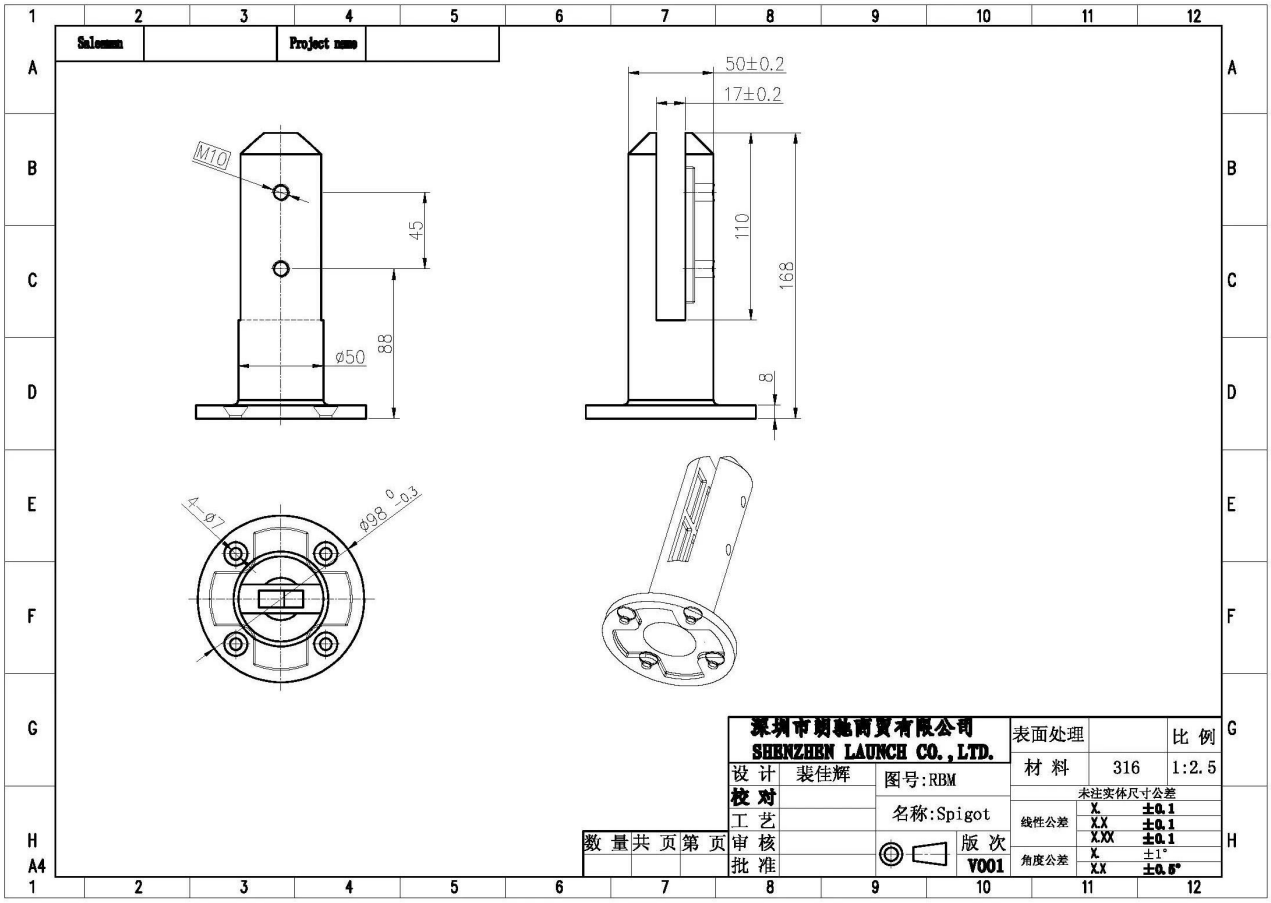

2) Фотографии кранов заборов из стекла

- Зеркальная полировка

- Матовая отделка.

KEBIL科比奥®

RBM

SBM

3) Руководство по установке патрубка стеклянного ограждения бассейна

fixing method: base plate spigots

Mark out the centre line of proposed glass fence with a chalk line. Determine clamp location based on a sheet size (recommendation on pages 1 & 2). Use base plate as a template to mark out the hole positions and drill holes to suit.

Note: Do not exceed 100mm gaps between glass panels. Optimum gap is 40mm to 60mm

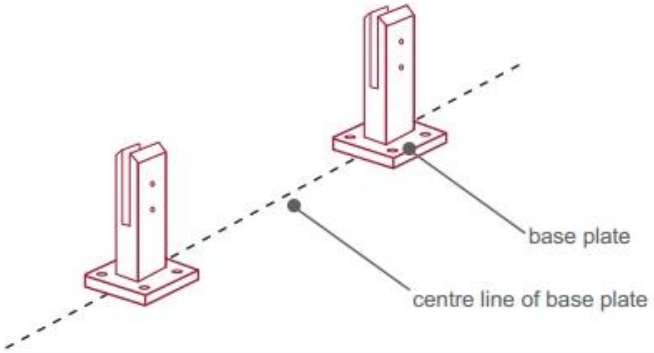

Now the base plated spigots can be fitted to the floor and plumbed via shims (not supplied) under the base plates. Be sure to tighten firmly as the smallest of movement at the base plate will result in noticeable movement at the bottom of the glass fence.

Tip: By setting the two outer spigots of your total span, a string line can be run in the 'throat' of the spigots, giving correct height for all spigots in between

Note: Do not exceed 100mm gap from the fixing surface to the bottom of the glass

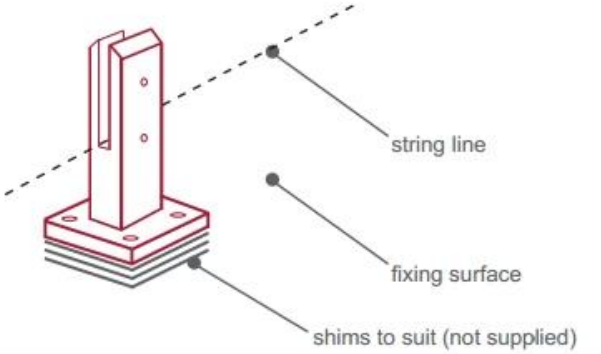

When all spigots are installed, slip domical cover the top of the spigot to hide fixings. It will be necessary to turn the adjustment screws on the spigot face all the way in to allow cover to pass over

Note: Same installation method applies to round base plate spigot

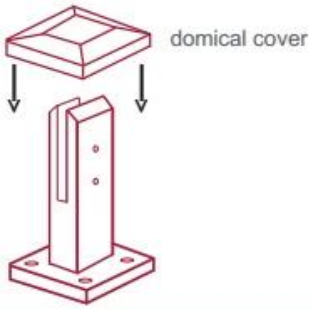

The glass is then installed to the spigots.
Place plastic packers between glass & spigot, at no stage should glass touch the metal

How adjustability works:

1. Place glass in spigot
2. Fix/ tension glass both sides with allen key

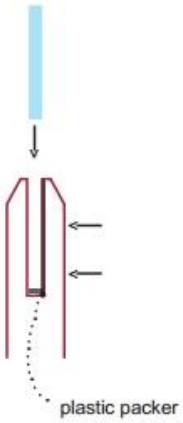

Стеклянный забор для бассейна, защитная упаковка

1. Один кусок в один пузырчатый пакет, затем в одну белую коробку.
По 12 штук в картонной коробке размером 365x330x230 мм.
2. Упаковка по требованию клиентов.

Проекты зажимов для стеклянных патрубков

Часто задаваемые вопросы

1. какой у вас материал?
SS304, SS316, SS316L, дуплекс 2205 и т. Д.

2. Можете ли вы прислать мне весь прайс-лист?
Извините, так как цена зависит от многих факторов, таких как количество, тип материала, обработка поверхности и т. Д., Мы предложим вам точное предложение после подтверждения ваших подробных требований.

3. Вы предлагаете услуги OEM и ODM?
Да, мы можем изготовить продукцию по вашим чертежам или образцам. Мы

профессионалы в области литья по выплавляемым моделям, литья под давлением, штамповки, обработки с ЧПУ и т. Д.

4.Какую оплату вы принимаете?

T / T, L / C, PayPal, West Union и т. Д.

5.Каков ваш срок оплаты?

T / T (30/70) или аккредитив по предъявлении.

6. каково ваше время доставки?

В течение 5 рабочих дней для горячих товаров. 15-25 рабочих дней на заказ бани.

7. Предлагаете ли вы послепродажное обслуживание?

Конечно, с любыми вопросами после покупки нашей продукции мы свяжемся с вами в течение 24 часов.

Контакт

Любые запросы или вопросы, пожалуйста, оставьте сообщение. Мы свяжемся с вами как можно скорее!
По любым срочным вопросам, пожалуйста, свяжитесь с нами ниже:
Контактное лицо: Ева Чоу
Электронная почта: sales03@launch-china.cn
Моб / WhatsApp / WeChat: +8613686807796