Индивидуальные станки с ЧПУ для обработки стальных колес Classic с подшипником R8RS

Описание продукции:

Материал: сталь
Отделка: натуральная отделка, легкая масляная обработка
Сторона: 3 "OD
Обработка с ЧПУ
Включает (2) -R8 2RS 0,5 "IDx1,125" R8 2RS 1-рядный радиальный шарикоподшипник с двойным уплотнением

Изображения продукта:

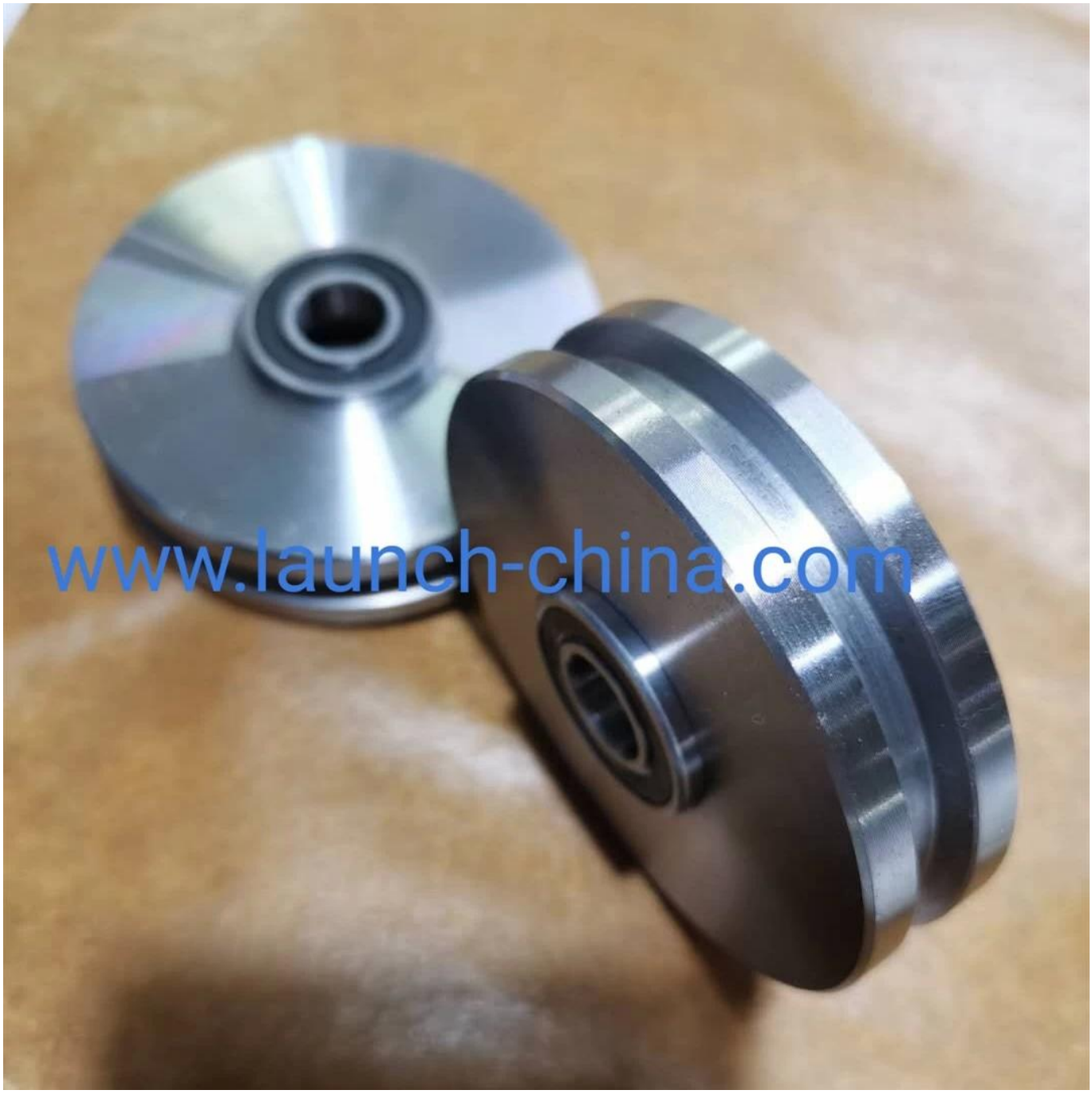

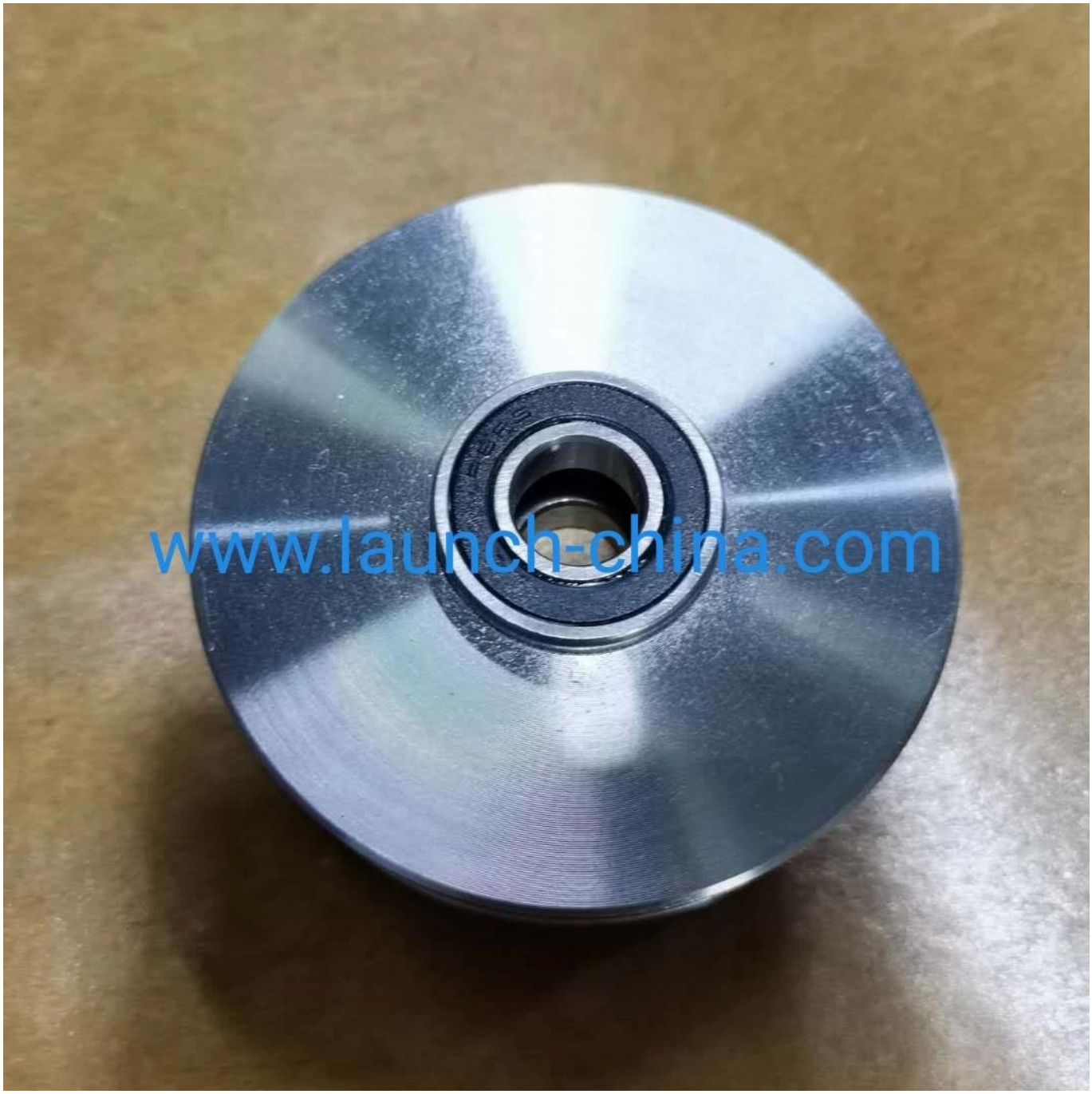
www.launch-china.com

Технический чертеж продукта:

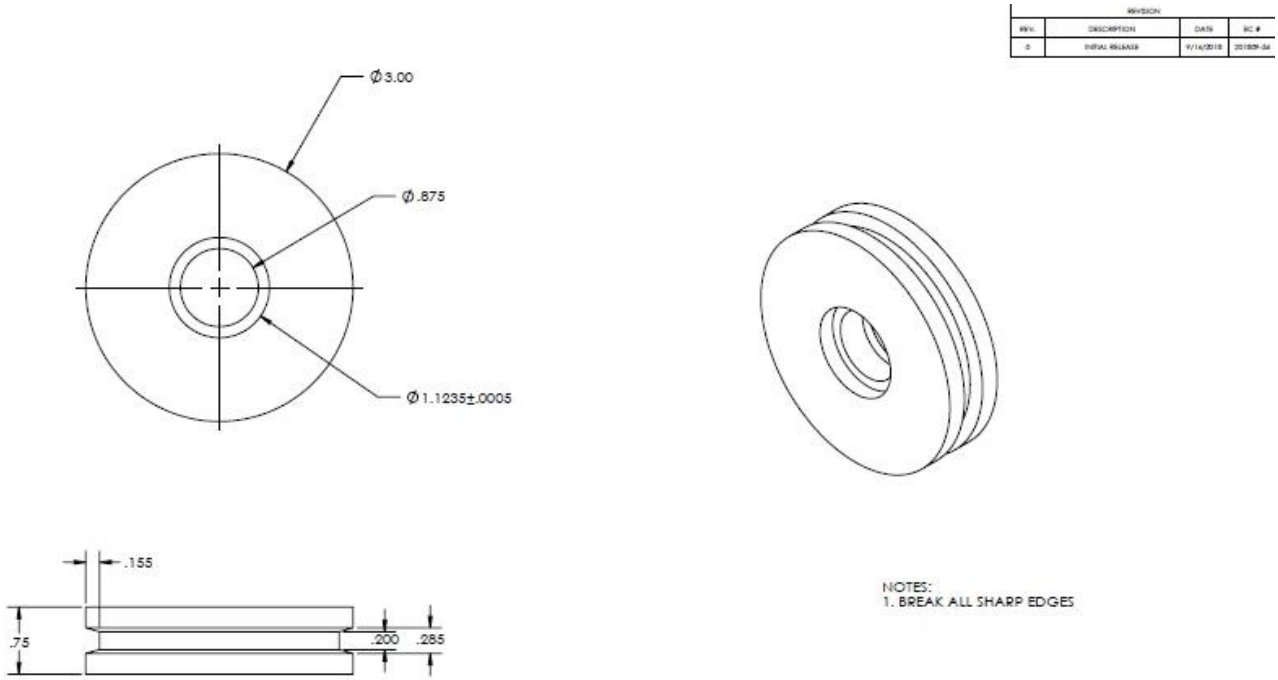

Антикоррозионная бумажная упаковка продукта:

ДОБРО ПОЖАЛОВАТЬ ДЛЯ ИНДИВИДУАЛЬНЫХ ПРОДУКТОВ OEM.

Свяжитесь с нами, если возникнут какие-либо вопросы или потребности.

Венди: sales04@launch-china.cn

Телефон / Wechat / WhatsAPP: +86159 8933 9827