DIY безмаснепроницаемый стеклянный бассейн ограждающий ограждение 180 градусов, заряженная петли 316 матовый черный цвет.

Функции-

- Модель № G-G
- Материал. 316 нержавеющая сталь
- Максимум. Вес листьев двери 30 кг на пару шарнира
- Максимум. Ширина листа двери 900 мм
- Весна может быть отрегулирована для контроля скорости закрытия

Стеклянный вес для справки -

Толщина стекла	8 мм	10 мм	12 мм	14 мм
Вес (кг / □)	18.2	22.7.	27.3.	31.8.

Матовое черное порошковое покрытие Отделка для приготовления G-G

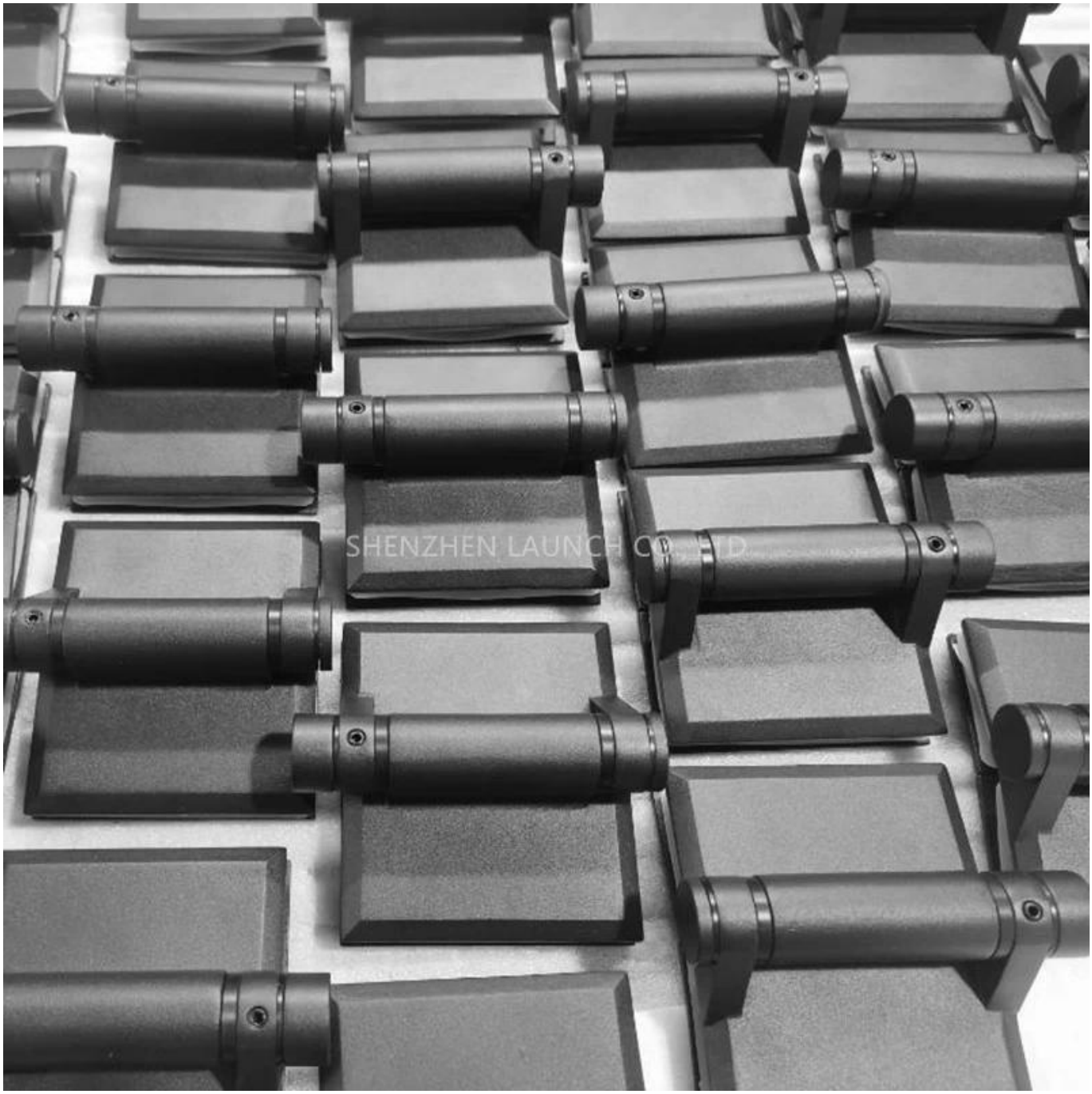

атласная отделка для сжимания G-G

Зеркальное отделкое пружинное нагруженное шарнир G-G

Чертеж измерения для G-G стеклянного шарнира

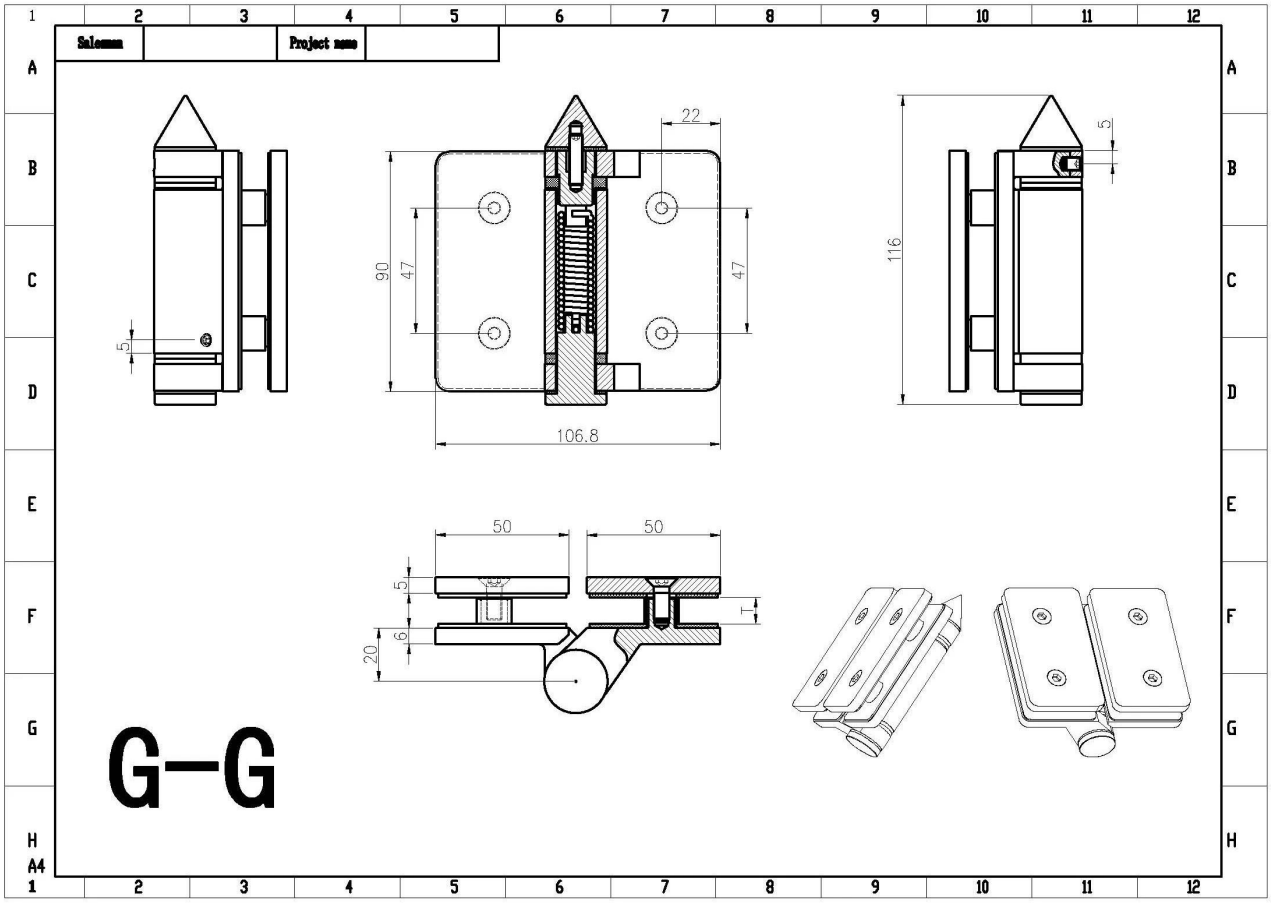

Фотографии проекта с г-G весенние нагруженные стекла