Продукт Спецификации

Наименование товара	Боковой стеклянный патрубок
Материал	Дуплекс 2205 нержавеющая сталь
Чистота поверхности	Зеркальная полировка, сатинирование, черный матовый
Толщина стекла	8-13,52 мм, стекло без отверстия
Размеры	По чертежу
Приложение	Балконные перила, палубные перила и т.д.
Минимальный заказ	10 шт

Продукт показывать

Технический рисунок

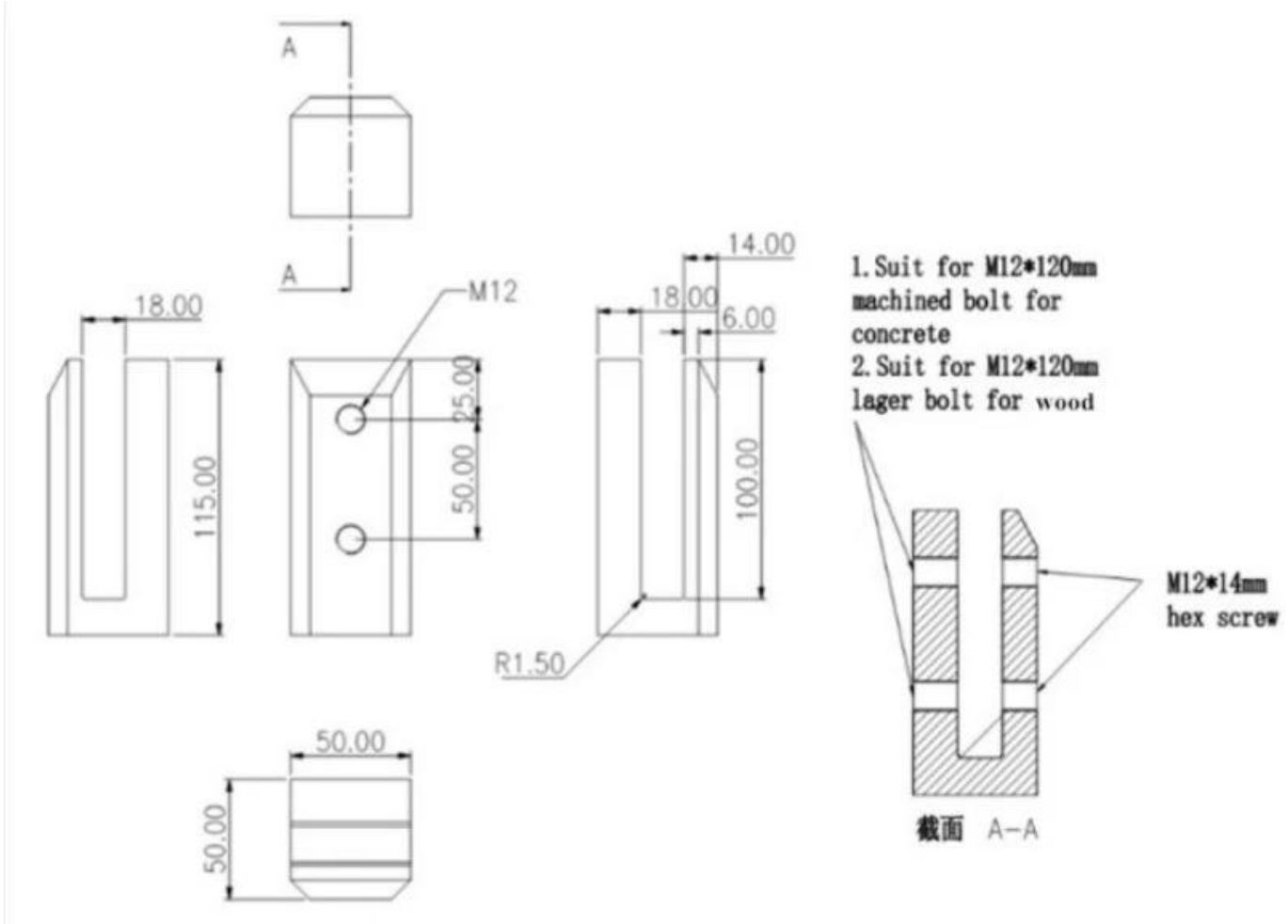

Упаковка и массовое производство

1шт в одной белой коробке, 12шт в мультяшной коробке

Изображение проекта

Если вы заинтересованы в этом продукте, пожалуйста, свяжитесь со мной.
Фрэнк Фанг sales02@launch-china.cn
WhatsApp/телефон: 8615906261741