Дуплекс в современном стиле "домашний деко" 2205 безрамное стекло балконная балюстрада патрубки хомуты.

Особенности -

- Модель № SBM
- Стеклянный патрубок с квадратным основанием
- H = 168 мм
- Толщина стекла 10-13,52 мм
- Трение, нет необходимости в стеклянных отверстиях
- Долговечность и защита от ржавчины

SBM Фото и рисунок -

KEBIL科比奥®

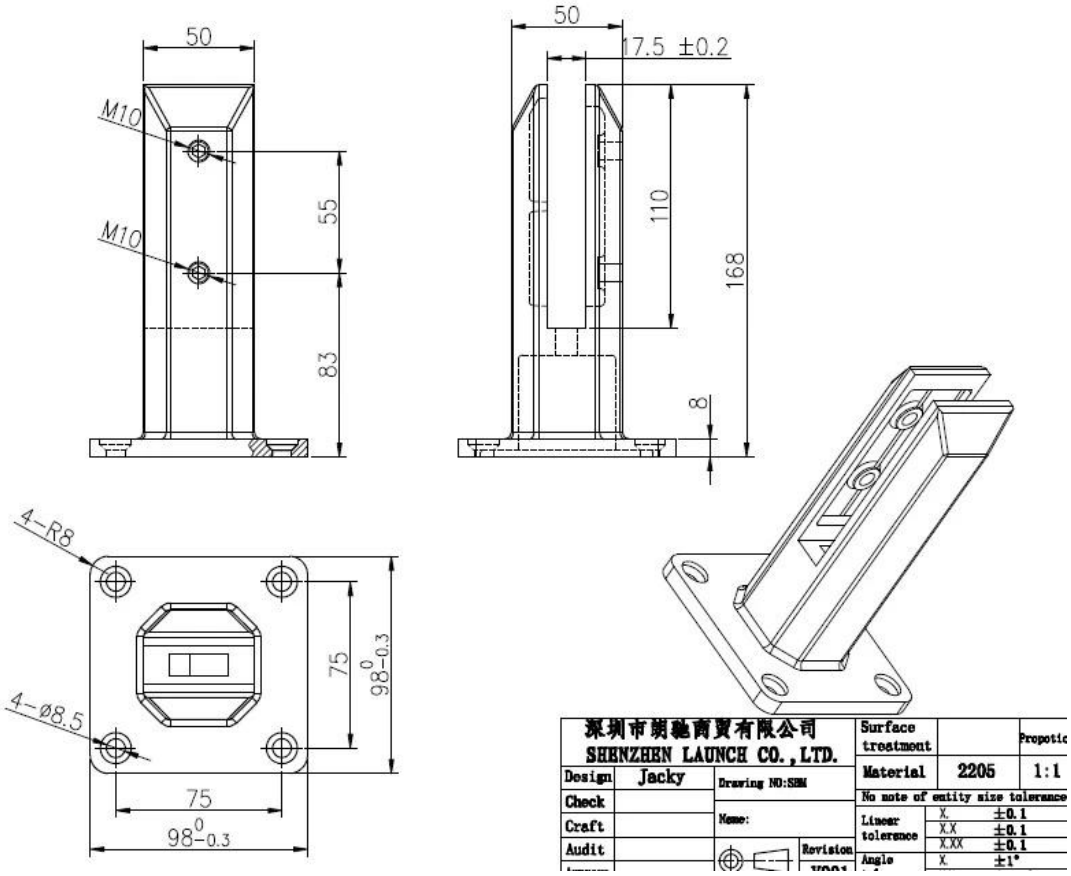

Другие модели зажимов для стеклянных патрубков доступны для выбора, нажмите на фото ниже, чтобы получить дополнительную информацию. -

MODEL # SBM

MODEL # SCM

MODEL # RBM

MODEL # RCM

Детали упаковки зажима для стеклянных патрубков SBM

1 шт. В белой коробке, 12 шт. В картонной коробке, размер коробки 365 * 330 * 230 мм, 18,4 кг

/ коробка

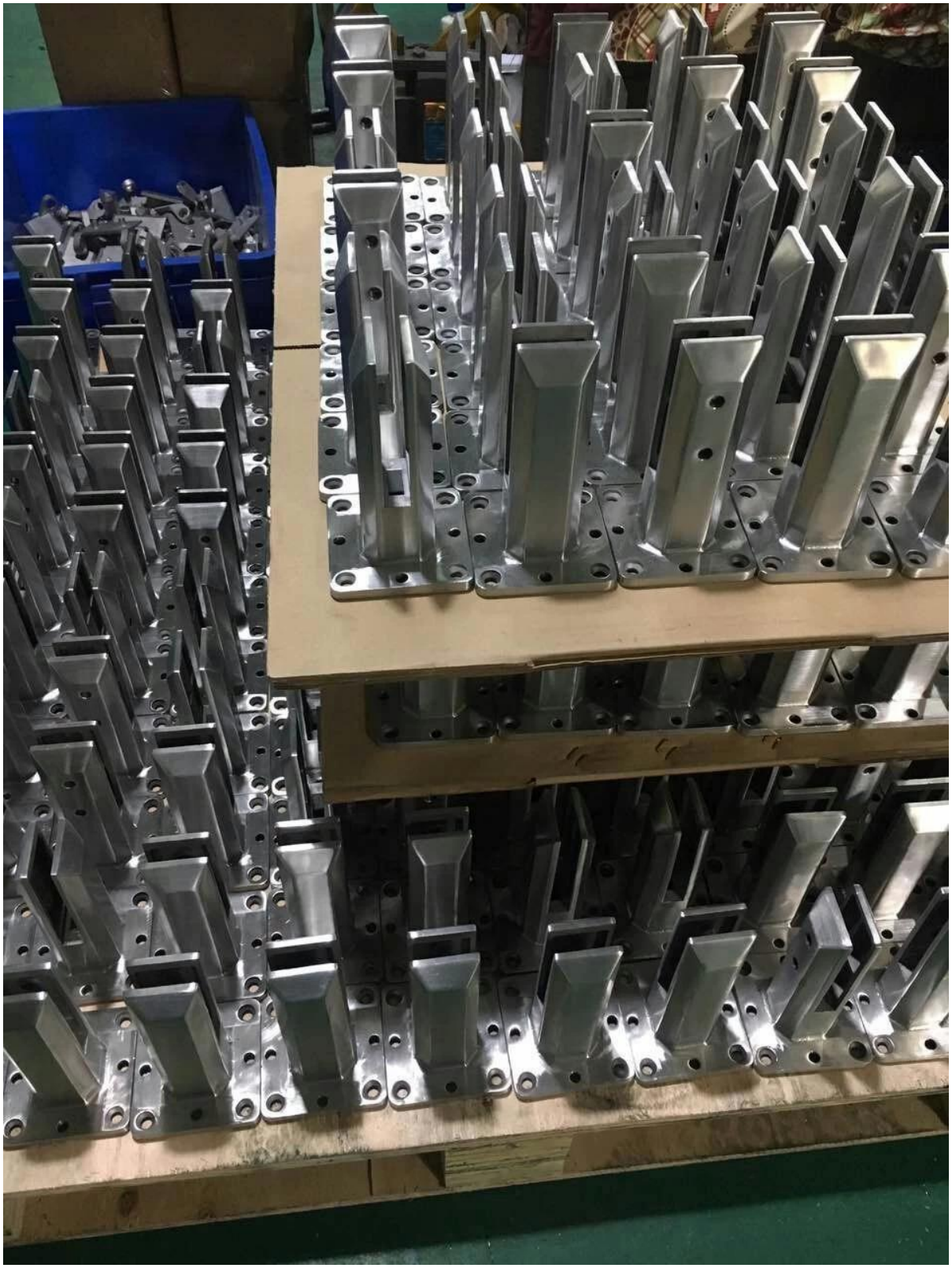

Фотографии проекта хомутов для безрамных остеклений балконов Duplex 2205-