ШэньчжэньЗапускНатяжители кабельных перилявляетсясделалиизCNC.механическая обработкаизизтвердыйнержавеющийстальпортировать,сЛучшийкачествоитакжеоченьлегкийкустановитьОтказ

1).ФункцииизКабельпериланатяжители-

МодельНет.	T803.
Закабельдиаметр	4-6 мм
Материал	304/316.нержавеющийсталь
Заканчивать	Сатинпочистил;зеркалополированный
Применять	Кабельперилазалестница,балкон,палуба

2). МоделиизКабельпериланатяжители-

T803.,незаметнотип,за4 мм5 мм6 мм-

Model: T803

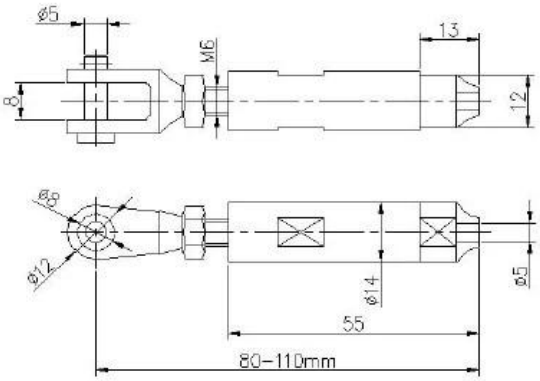

SWAGELESS TYPE CABLE TENSIONER

МодельT804.

Для диаметра кабеля: 4 мм5 мм6 мм7 мм8 мми т.п.

T804.являетсяражатьсятипнатяжителькоторыйтребуетнижегидравлическийобрезаниеинструменты-

Модель Нет.: T807A
за Диаметр кабеля: 3 мм

Установкагид-

3) .ProjectфотоизкабельПериласЛегко установить сварочный кабельный перил натяжитель -