Гибкая стекла противостояние кронштейн для бетона настилов фабрики фарфора

Противостояние кронштейн; противостояние контактный или стекло противостояние хороший вариант связи между конкретной настилов и закаленного стекла.

Противостояние контактный SF-50 является наиболее популярная конструкция, особенно для luxry домашнего украшения, современной четкой связи закаленного стекла ограждения.

Фотографии Стекло зазора SF-50:

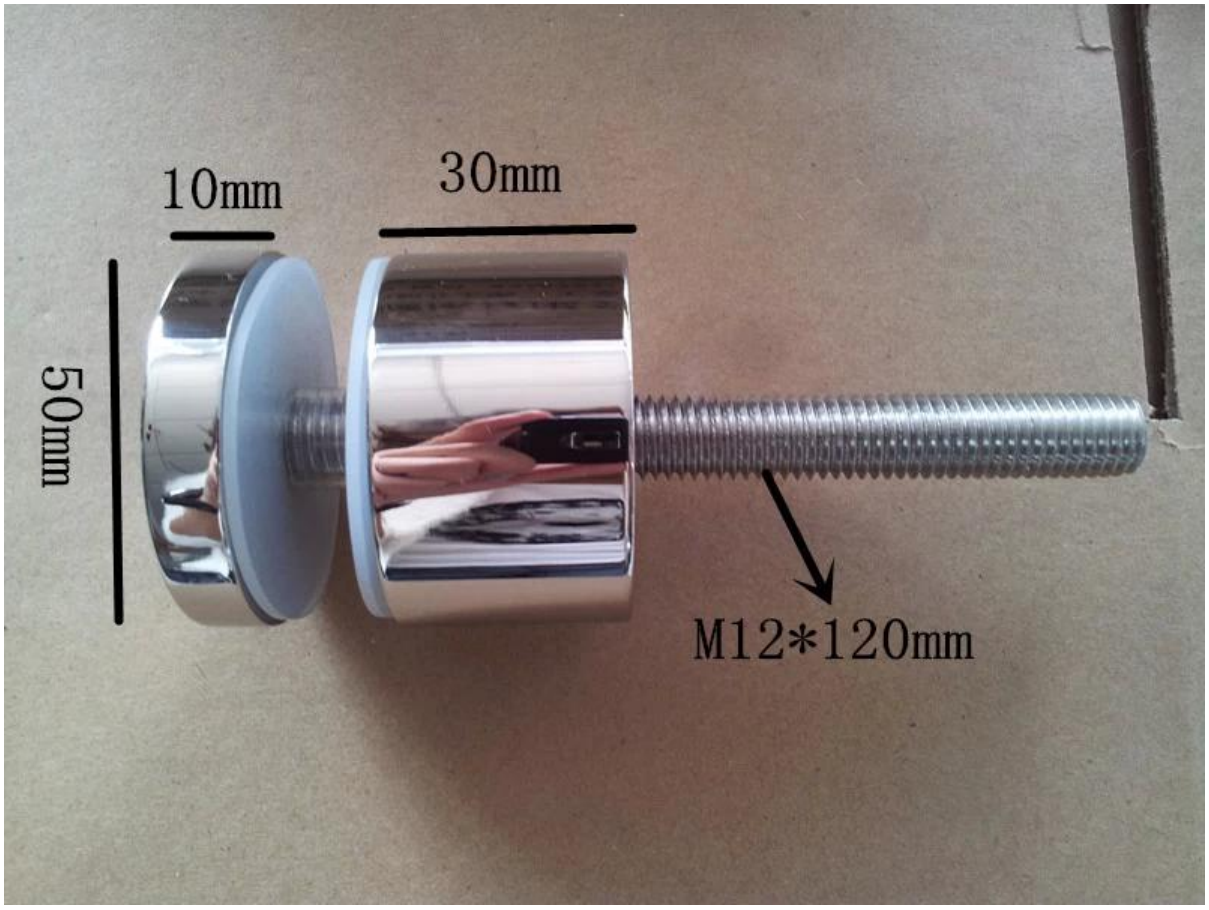

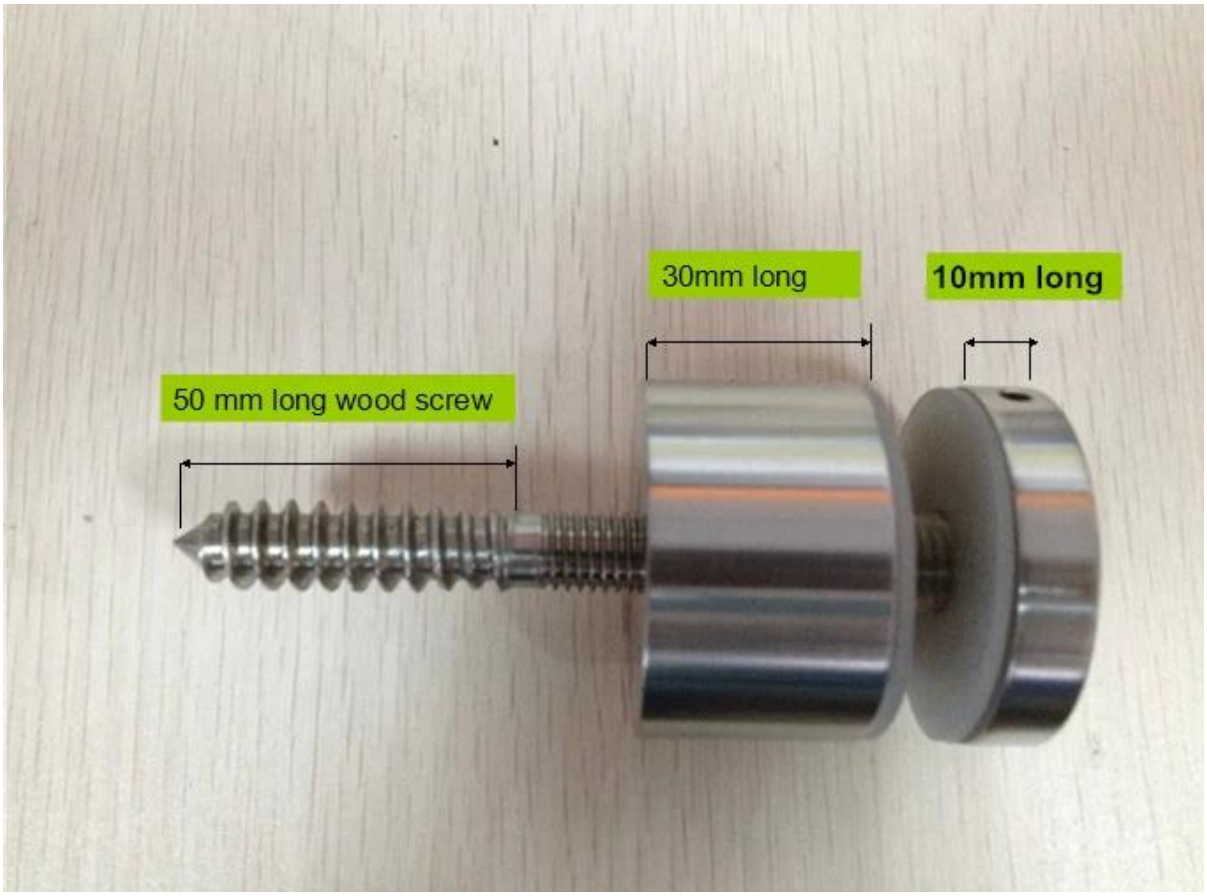

Размеры стекла зазора штифт.

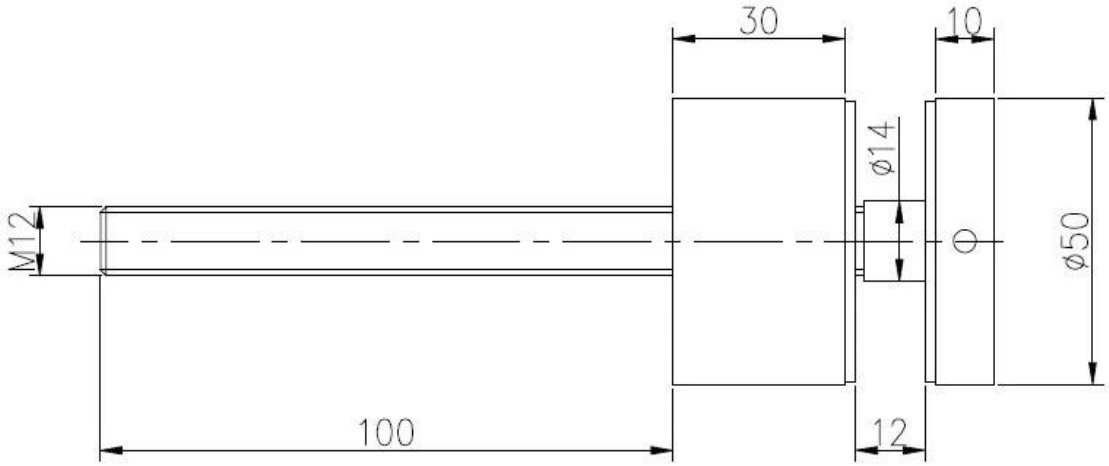

Размеры могут быть изменены в соответствии с ТРЕБОВАНИЯ клиента.

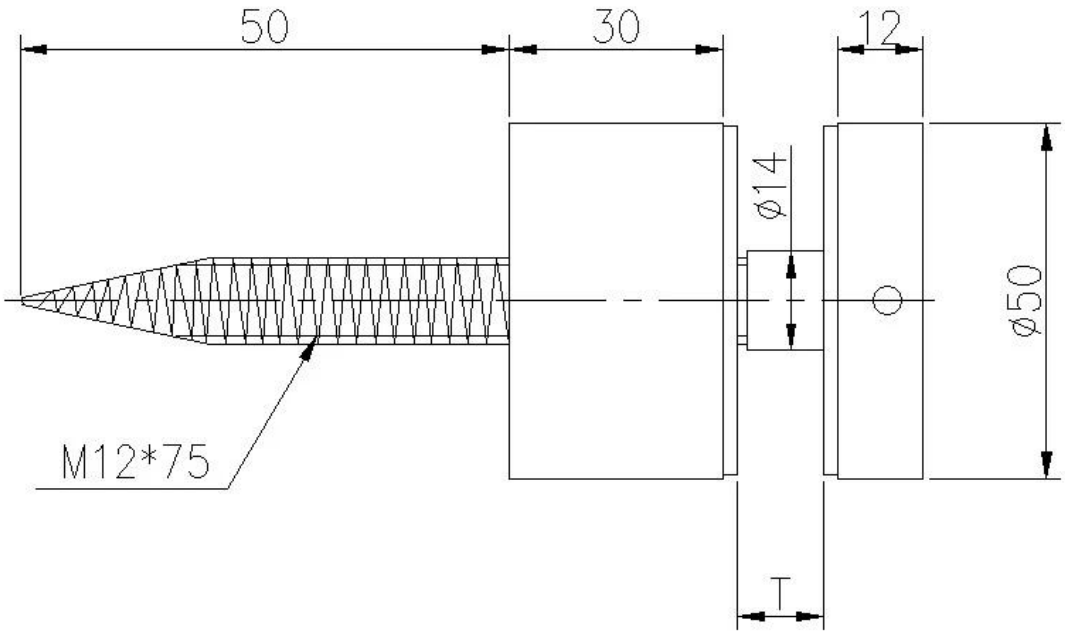

Есть также близнец противостояние контактный

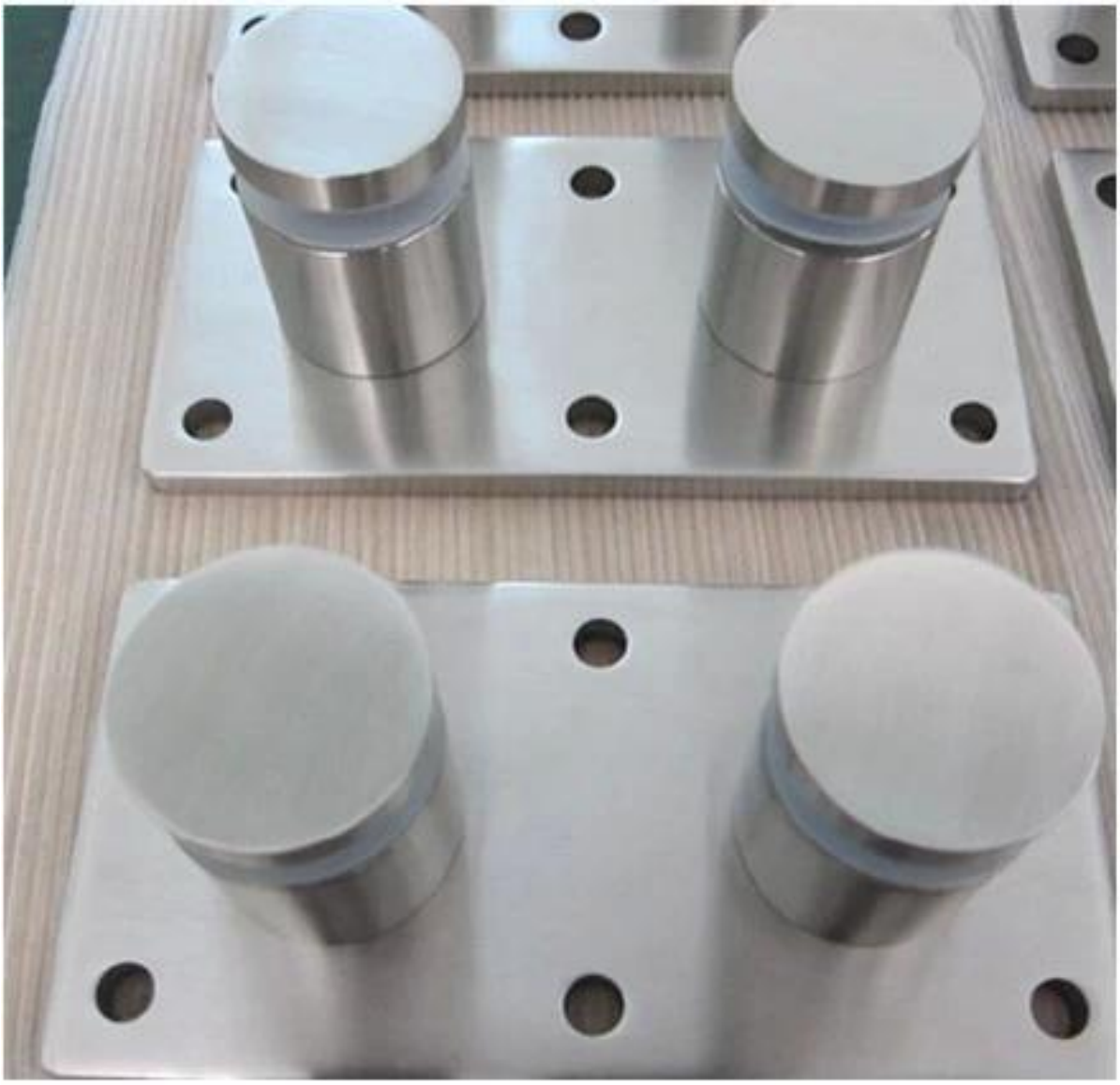

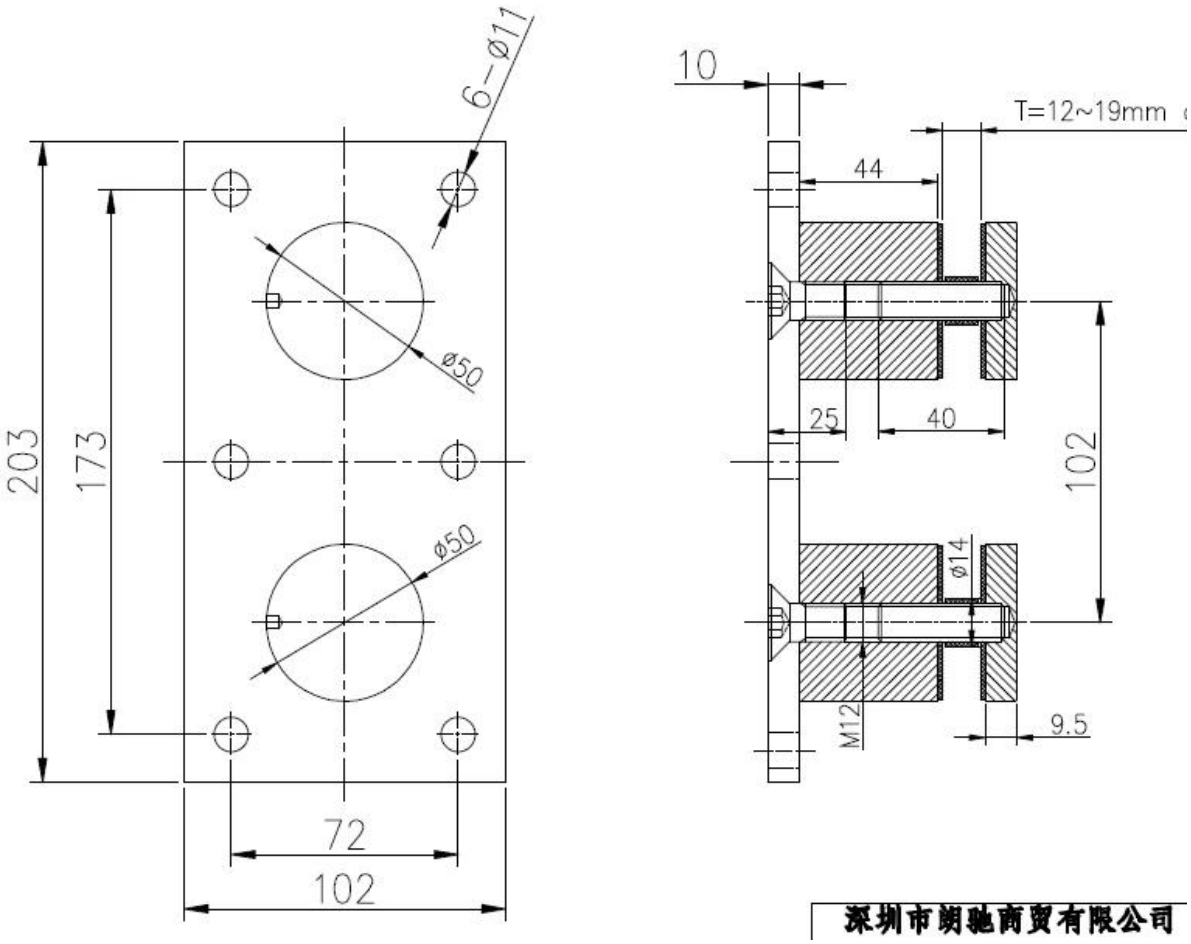

Установка картинки:

Для получения любой информации, просто дайте мне знать.
Тел: +86 13266706610
Эл. адрес: 13266706610