Безрасчальные балюстрады Стеклянные перила 10-12 мм Кебил Австралия Стекло Бассейн Сплит и Бассейн Стекло Забор

WHY CHOOSE US

15 YEARS EXPERIENCE

We have been manufacturing railing hardwares since 2004.

ONE STOP SERVICE

We provide integrated railing solutions.
We manufacture.
We deliver.

PROFESSIONAL R&D TEAM

We have engineering experts for developing new products.

TOP QUALITY & GOOD PRICE

We are strict on quality control as well as cost evaluation.

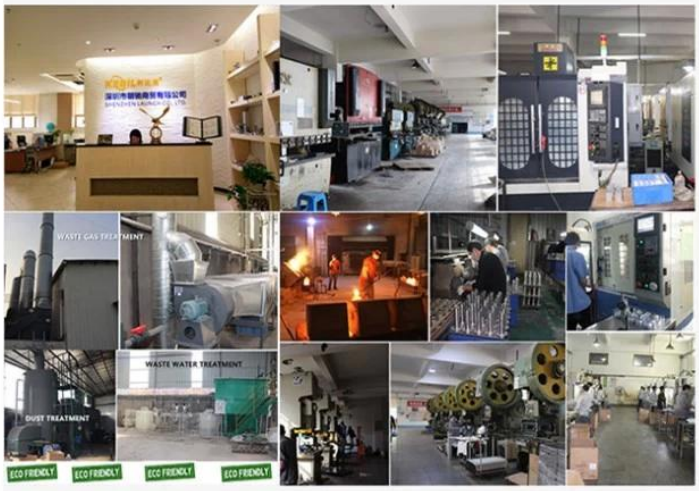

ABOUT US

Shenzhen Launch Co., Ltd was established in 2004, located at Nanshan District, Shenzhen, and one hour by car from Hongkong International Airport. Our main products are high-grade building materials including stainless steel balustrade post, staircase handrail, balcony guardrail, swimming pool fence and other high-grade building materials. All the products are designed strictly according to the high-end market requirements. We have our own factory in Tangxia Town, Dongguan,with more than 50 sets of various precision equipments , such as CNC lathe, milling machine, punching machine, pipe cutter, argon welder, drilling machine, polisher, etc. which can provide customers with complete product processing services.

Система перил	Размер детали	Различные материалы
• Лучшие перила	Слот трубки поручни - квадратный дизайн: 21 * 25 (мм) - круглый дизайн: диаметр 25,4 мм	Твердые деревянные перила / из нержавеющей стали поручни
• Закаленное стекло	10-23 мм одиночный / ламинированный	закаленное стекло в ясном / морозном / шелковом экране / цвет
• Spigot / stackoff.	H168 * W98 (мм) / диаметр 38 мм / 40 мм / 50 мм	Нержавеющая сталь 316, Нержавеющая сталь Дуплекс 2205
• Стеклянный шарнир / защелка	Различные типы и размеры	Нержавеющая сталь 316.

Стеклянный забор 2205 Детали SPIGOT

- Материал: нержавеющая сталь дуплекс 2205
- Готово: зеркало / атласная / черный / золотой цвет
- Для толщины стекла 10-13,52 мм
- Монтаж: монтаж напольная / для поверхностного монтажа / монтаж с сердечником
- Производитель методом: отливка (высокое качество)
- MOQ: 1 шт.
- Познакомьтесь с Australia AS1926.1-20012 / AS2820 Защитные барьеры для осложнений ворот

- Применение: забор бассейна, балкон, палуба, лестницы, крыльцо ... Стеклянная перила

5.моделистеклоизгородь2205.папигоимеется в наличии

Стекло бокового дизайна стеклянного стекла

Напольная монтажная базовая пластина стеклянный SPIGOT & CORE SHELL Стекло SPIGOT

СтерженьтрубканержавеющийсталивершинаПоручники и аксессуары:

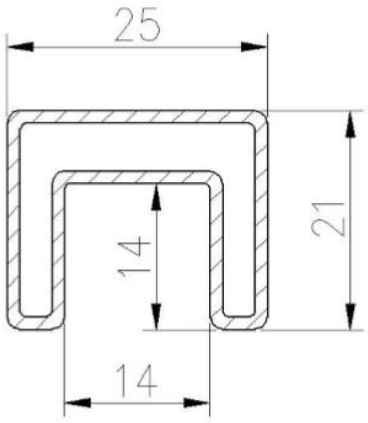

25×21MM, GROOVE 14×14MM

Surface treatment: satin brushed / mirror polished

25*21 tube

Model: SQ2521

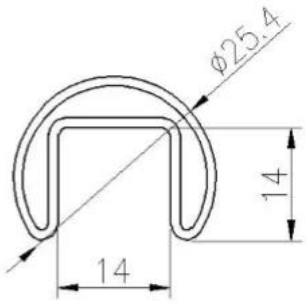

DIAMETER 25.4MM, GROOVE 14×14MM

Surface treatment: satin brushed / mirror polished

Model: RD2525

СтеклоПетельИЗадвижки:

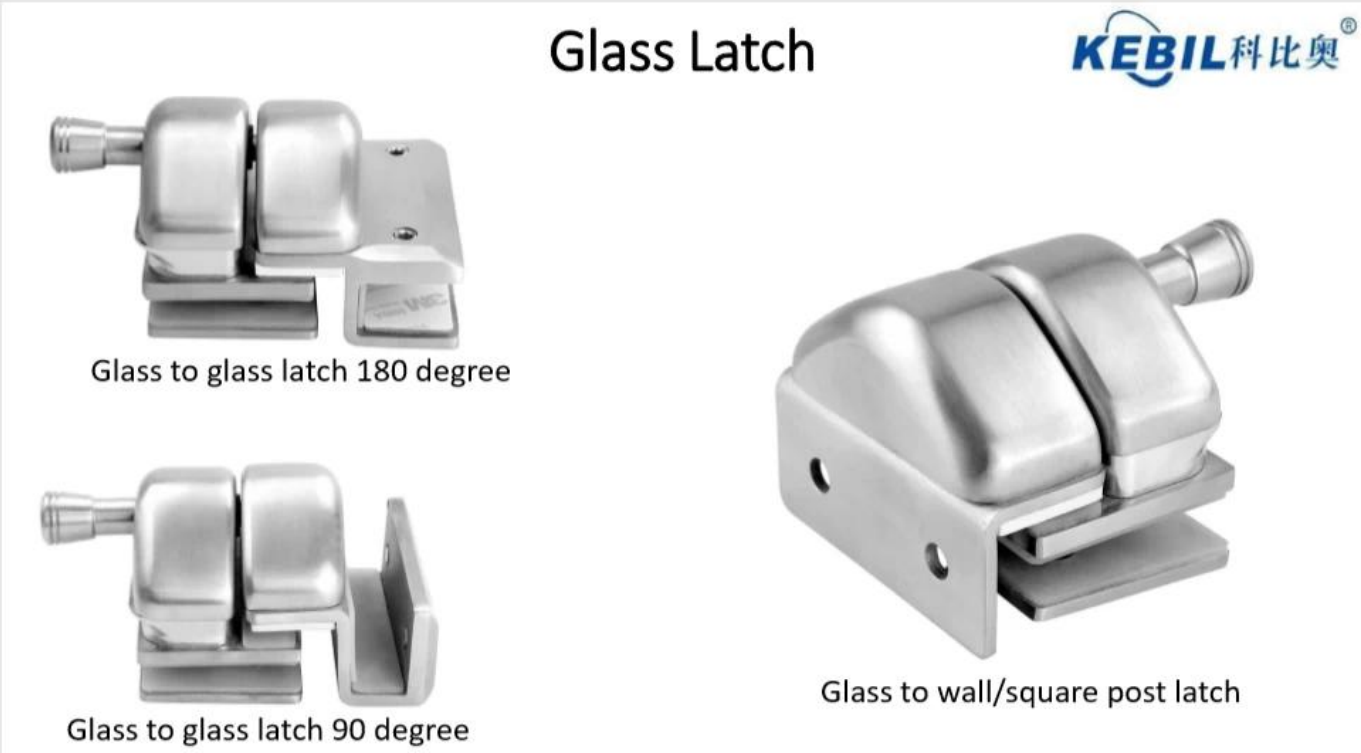

ясноЗакаленныйСтекло:

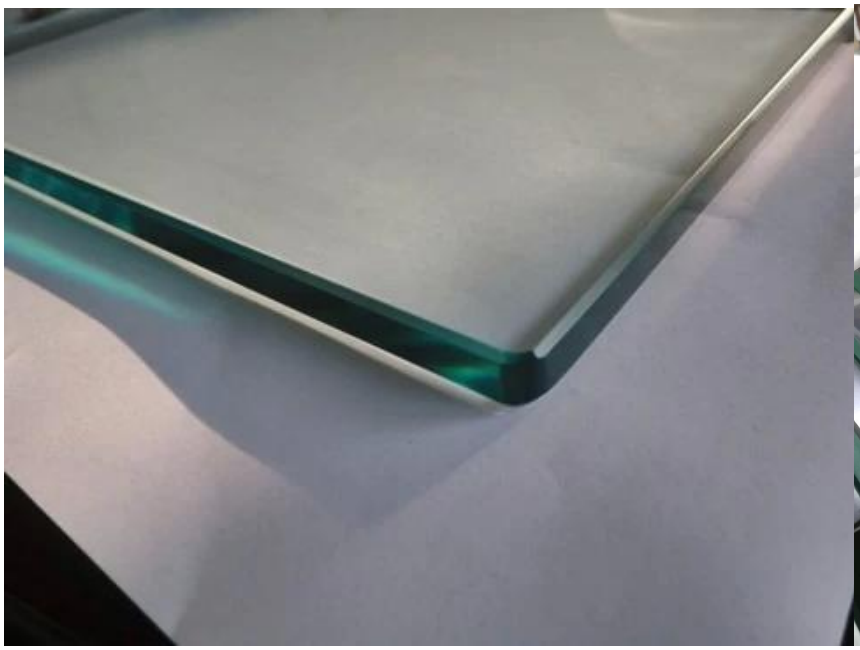
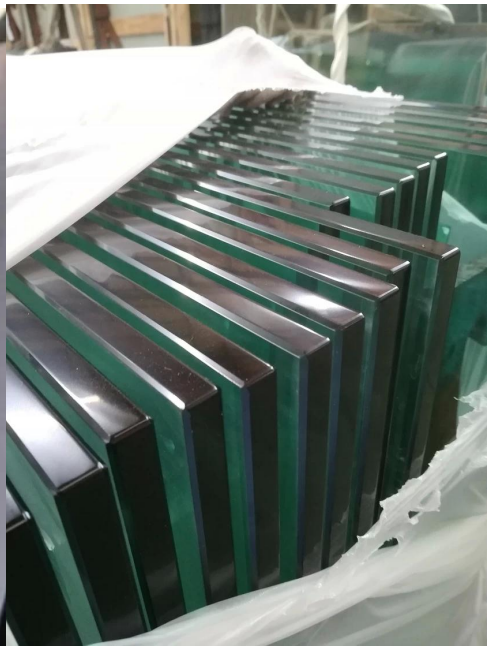

Контакт

Спасибо за посещение ! Любой вопрос или запрос, пожалуйста, оставьте сообщение. Вернусь к вам в течение 24 часов.

Любой срочный запрос, пожалуйста, свяжитесь с нами ниже:

-Контакт: Ева

-Электронное письмо: sales03@launch-china.cn

-Моб / WhatsApp / Wechat: +8613686807796